Vakuum- & Greifertechnik | *Vacuum and gripper technology*

Convincing vacuum technology for automated production processes

MORALI
VACTEC SYSTEMS

w e l t w e i t
w o r l d w i d e

e f f e k t i v
e f f e c t i v e

a k t i v
a c t i v e

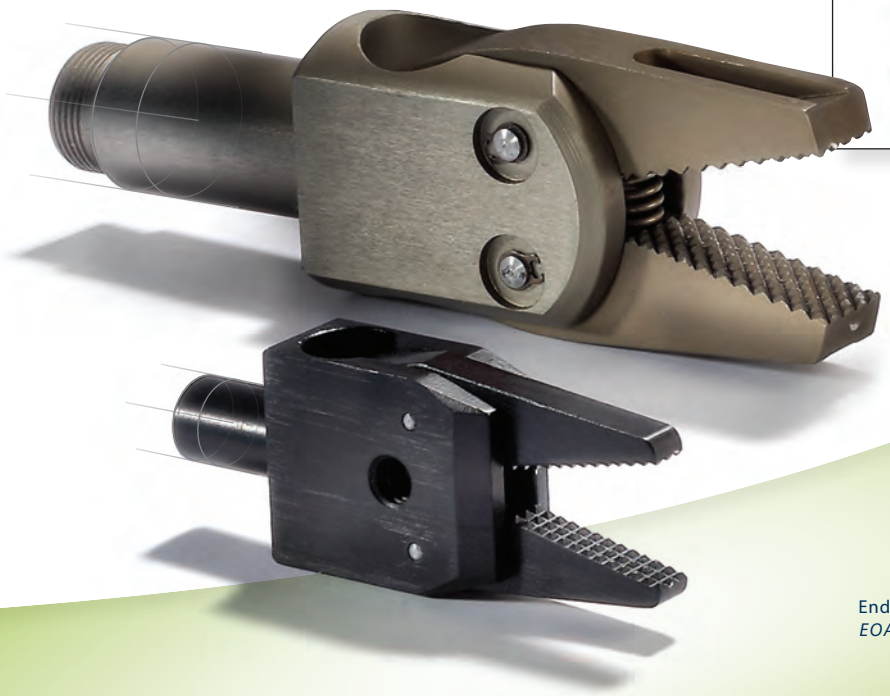

Endeffektoren
EOAT catalog **2015/16**

Herzlich Willkommen

Welcome

Besuchen Sie uns | *Visit us* **www.morali-gmbh.de**

MORALI
VACTEC SYSTEMS

MORALI GmbH
Ihr Partner für effektive Vakuum Technologie
Your partner for effective vacuum technology

MORALI
VACTEC SYSTEMS

MOR

Überzeugende Vakuum Technik

Die Firma **Morali** produziert Vakuumsauger und das entsprechende Zubehör für unzählige Anwendungen in der Automatisierung zu wirtschaftlichen Preisen.

Als einer der weltweit größten Hersteller verfügen wir über ein außerordentlich vielfältiges Standardprogramm an Vakuumsaugern und bringen unser Know-how auch zum Ausdruck bei Innovationen, wie z. B. bei unseren SolarVAC, FolienVAC und vielen weiteren Spezialsaugern.

Die Firma **Morali** Produktionstechnik GmbH mit großer Erfahrung in der Automatisierungstechnik, hat sich auf die Herstellung von hochwertigen Vakuumsaugern spezialisiert und ist international auf dem Markt aktiv.

Wir bieten Ihnen:

- *Hochwertige Vakuumsauger direkt vom Hersteller zu besonders guten Konditionen*
- *Umfangreiches Standardsortiment und individuelle Sonderlösungen*
- *Technischer Beratungsservice auf all Ihre Fragen*

Wir freuen uns Sie in Zukunft bei Ihren Projekten unterstützen zu können und erwarten gerne Ihre Anfrage.

Ihr **Morali** Team

w e l t w e i t
w o r l d w i d e

e f f e k t i v
e f f e c t i v e

a k t i v
a c t i v e

MORALI
VACTEC SYSTEMS

RALI

Convincing vacuum technology

*The company **Morali** produces vacuum cups and the corresponding accessories for innumerable applications in the automation at economic prices.*

We dispose of an exceptionally various standard program as one of the worldwide biggest manufacturers at vacuum cups and also express our know-how at innovations, as e.g. at our SolarVAC, FoilVAC and many further special cups.

*The company **Morali** Produktionstechnik GmbH with great experience in the automation engineering has specialized in the production of high-quality vacuum cups and is internationally active on the worldwide market.*

Our service:

- *high-quality vacuum cups directly from the manufacturer to particularly good conditions*
- *extensive standard assortment and individual special solutions*
- *technical consultancy services on all your questions*

We are pleased to be able to support you at your projects in future and look forward to your inquiry.

*Your **Morali** Team*

MORALI
VACTEC SYSTEMS

Zahlen & Fakten
facts & figures

Produkte:
- Produktion kundenspezifischer Vakuumsauger, Vakuumzubehör und Greiferkomponenten (EOAT) in Groß- und Kleinserien

Zielgruppe:
- Handelsunternehmen, Endverbraucher, Ingenieurbüros und Entwicklungsabteilungen im Sondermaschinenbau, sowie andere Industriezweige, Universitäten und Forschungseinrichtungen

Märkte:
- Überwiegend Deutschland und europäisches Ausland, sowie weltweit

Unternehmen:
- Hauptsitz, Vertrieb und Lager in Rottweil
- Technischer Support in Hallbergmoos
- 50 Mitarbeiter

Aktuelle Projekte:
- Individuallösungen aufgrund kundenspezifischer Vorgaben
- Stetige Weiterentwicklung und Ausbau der Produktpalette
- Weitere Erschließung internationaler Märkte

Historischer Abriss:
- 1994 Gründung des Unternehmens in Rottweil
- 2006 Übernahme der Geschäftsleitung durch den derzeitigen Geschäftsführer Herrn Mehmet Morali
- 2007 Eröffnung des Technischen Supports in Hallbergmoos, Nähe München
- 2011 Einstieg in weitere Geschäftsfelder (Produktion Greiferkomponenten, Vertrieb von Komponenten für Automationslösungen)

Products:
- *Production of customised Vacuum cups, vacuum accessories and Gripper components (End-of-Arm-Tooling) in large and small series*

Target Group:
- *Trading companies, End Users, Engineering Offices and development departments in the special mechanical engineering as well as other industrial branches, universities and research facilities*

Markets:
- *Predominantly Germany and European countries, as well as worldwide*

Company:
- *Head office, distribution and stock Department in Rottweil*
- *Technical Support in Hallbergmoos*
- *50 Employees*

Topical projects:
- *Individual solutions on account of customised requirements*
- *Stedy, on-going development and extent the range of products*
- *Beyond this, Nanogate's focus in on continuing the activities to open up international markets*

Historical background:
- 1994 Foundation of the company in Rottweil
- 2006 Takeover of the management by the present CEO Mr. Mehmet Morali
- 2007 Opening of the technical Support in Hallbergmoos, near Munich
- 2011 Investing in other business segments (production of gripper components, Distribution of components for automation solutions)

MORALI VACTEC SYSTEMS

Morali Team
Morali team

Wir sprechen gerne mit Ihnen auf
- *arabisch*
- *bengalisch*
- *deutsch*
- *englisch*
- *französisch*
- *italienisch*
- *niederländisch*
- *polnisch*
- *serbokroatisch*
- *spanisch*
- *türkisch*

Morali Produktionstechnik GmbH

Schwarzwaldstraße 4/2
D-78628 Rottweil
Phone: +49 (0)741 - 17 52 60-0
Fax: +49 (0)741 - 17 52 60-29
E-mail: info@morali-gmbh.de
www.morali-gmbh.de

Geschäftsführer

Mehmet Morali
E-mail: m.morali@morali-gmbh.de
Phone: +49 (0)741 175260-0
Mobile: + 49 (0)171 65 56 126

Marketing & Werbung

Meriem Falah
E-mail: m.falah@morali-gmbh.de
Phone: +49 (0)741-17 52 60-0
Mobile: +49 (0)152- 22 86 56 02

Handelsvertreter

Robert Giergiel
E-mail: r.giergiel@morali-gmbh.de
Phone: +49 (0)741-17 52 60-13
Mobile: +49 (0)176-21 61 11 85

Vertrieb Außendienst

Recep Gündem
E-mail: r.gundem@morali-gmbh.de
Phone: +49 (0)741-17 52 60-24
Mobile: +49 (0)174 34 74 575

Sonja Reinders
E-mail: s.reinders@morali-gmbh.de
Phone: +49 (0)741-17 52 60-10
Mobile: +49 (0)172 7376586

Hajar Aithammou
E-mail: h.aithammou@morali-gmbh.de
Phone: +49 (0)240- 49 76 19-16
Mobile: +49 (0)152- 03 77 70 77

Marco Mariotti
E-mail: m.mariotti@morali-gmbh.de
Phone: +49 (0)741-17 52 60-0
Mobile: +49 (0)172 48 34 920

Thomas Klaschka
E-mail: t.klaschka@morali-gmbh.de
Phone: +49 (0)394- 85 61 451
Mobile: +49 (0)171 762 49 28

Miro John Olmsted
E-mail: m.olmsted@morali-gmbh.de
Phone: +49 (0)6223 9543298
Mobile: +49 (0)173 5924 043

Axel Potraffken
E-mail: axel@morali-gmbh.de
Tel. +49 (0)6223 954 3299
Mobile: +49 (0)152 079 34 582

Vertrieb Innendienst

Sabina Mehic
E-mail: s.mehic@morali-gmbh.de
Phone: + 49 (0)741 175260-17

Denise Bayer
E-mail: d.bayer@morali-gmbh.de
Phone: +49 (0)741- 175260-19

Sarah Karim
E-mail: s.karim@morali-gmbh.de
Phone: +49 (0)741 175260-18

Selma Karaaslan
E-mail: selma@morali-gmbh.de
Phone: + 49 (0)741 175260-15

Einkauf

Ceylan Karaaslan
E-mail: c.karaaslan@morali-gmbh.de
Phone: +49 (0)741 175260-16

Denise Bayer
E-mail: d.bayer@morali-gmbh.de
Phone: +49 (0)741- 175260-19

Sarah Karim
E-mail: s.karim@morali-gmbh.de
Phone: +49 (0)741 175260-18

Verwaltung

Sabina Mehic
E-mail: s.mehic@morali-gmbh.de
Phone: + 49 (0)741 175260-17

Selma Karaaslan
E-mail: selma@morali-gmbh.de
Phone: + 49 (0)741 175260-15

Entwicklung & Technik

Christian Meschütz
E-mail: c.meschuetz@morali-gmbh.de
Phone: +49 (0)811 - 99 67 92 82

Datenbank

Tatjana Zetzmann
E-mail: t.zetzmann@morali-gmbh.de
Phone: +49 (0) 811 99 67 92-81

MORALI Türkei

MORALI VANTUZ VE GRIPPER SISTEMLERI SAN. TIC.LTD.STI
Web: moralivantuz
E-mail: s.goktas@morali-gmbh.de
Tel: +90 (0)212 269 30 69
Mobile: +90 (0)541 593 76 43
Fax: +90 (0)212 269 30 79
www.moralivantuz.com
www.morali-gmbh.de

MORALI VACTEC SYSTEMS

Sauger- & Komponentensysteme
Vacuum- & component-systems

Greiferkomponenten – End-of-Arm-Tooling (EOAT)

EOAT Elemente sind unverzichtbare Komponenten, wenn mittels Greifersystemen kundenorientierte Handhabungsprozesse, Teileentnahme, Vereinzelung und Einlegen von Produkten realisiert werden sollen.
Die Morali Produktionstechnik GmbH bietet jetzt zusätzlich zu dem umfassenden Vakuumsaugerprogramm auch Greiferteile an, wie auf nebenstehender Abbildung dargestellt.
Wir stellen Ihnen eine Auswahl an Einzelkomponenten zur Eigenkonstruktion zur Verfügung, ausgehend von Schnellwechselsystemen, Klemm- und Verbindungselementen bis hin zu Greiffingern und Greifzangen.

Gripper components - End-of-Arm-Tooling (EOAT)

EOAT Elements are essential components used by grip arm systems for customer oriented handling processes, which include, part withdrawal, sorting and insertion.

The company Morali produktionstechnik GmbH, offers a comprehensive vacuum program and EOAT parts, as the following picture shows.

We offer a wide selection of components for testing purposes, from quick changing systems, clamp elements and connecting elements to grab fingers and grippers.

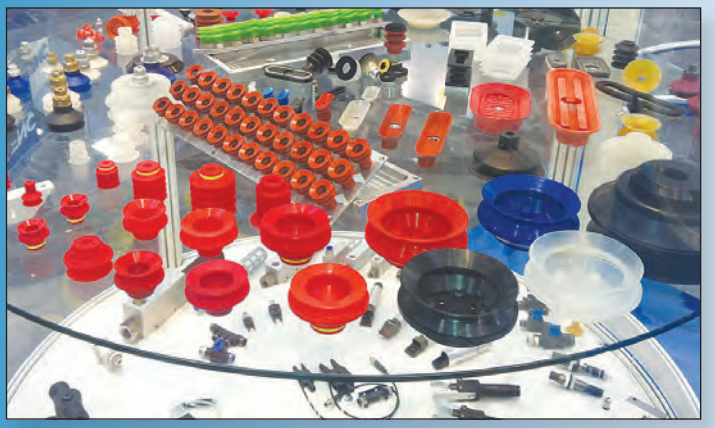

Vielfalt an Vakuumsaugern

Vakuumsauger kommen überall dort zum Einsatz, wenn Objekte angehoben, transportiert, selektiert, positioniert, umgesetzt oder festgehalten werden sollen. Die Verbindung von Vakuumanlagen und Vakuumsaugern ist Teil jeder modernen Produktionsstätte, da hierdurch eine perfekte und fließende Handhabung gewährleistet wird. Vakuumsauger verbessern den täglichen Produktionsablauf wie folgt:

- sanftes und beschädigungsfreies Greifen
- einfache Montage
- bei Verschleiß leicht zu wechseln
- wirtschaftlich im Preis

Unterschiedliche Einsatzbereiche setzen unterschiedliche Saugergeometrien, Materialien und Befestigungen voraus.
Wir liefern Flachsauger, Balgensauger, Ovalsauger, Spezialsauger, Saugscheiben, Anschlussteile u. Federstößel.

Variety of vacuum cups

Vacuum cups are the most important parts to vacuum plants since they can be used for the handling of products versatilely. They can be used everywhere there, where it is necessary to raise objects to transport, to select, to place, to convert or to hold tight. The connection of vacuum systems and vacuum cups is part of every modern push button factory, through this a perfect and fluent utilization is guaranteed. Vacuum cups improve the production process as follows:

- Gentle gripping free of damage
- Easy to assemble
- Easy to replace
- at economical prices

Different areas of application mean different cup geometries, materials and connections.

We deliver flat, bellow, oval, special cups, rubber discs, connection parts and spring levelers.

MORALI VACTEC SYSTEMS

Sauger- & Komponentensysteme
Vacuum- & component-systems

Multiflex-Vakuumsauger

Mit diesem speziell entwickeltem Material bieten wir eine Vakuumsauger-Serie mit den besten Materialeigenschaften an, die derzeit auf dem Markt verfügbar ist.

- Außergewöhnlich hohe Verschleißfestigkeit
- Stabiler Balgenbereich – 60° Shore
- Flexible Dichtlippe – 30° Shore
- Erhältlich in 1,5 und 2,5 Falten
- Zahlreiche Durchmesser von Ø 15 bis Ø 70 mm verfügbar
- Exzellentes Rückstellverhalten
- Für unebene Oberflächen geeignet
- Abdruckfreiheit
- Öl- und Ozonbeständigkeit

Multi flex-vacuum cups

We offer a series of vacuum cups with custom made materials. The material properties include:

- Extremely high wear-resistance
- Stable bellow area - 60 ° Shore
- Flexible sealing lip - 30 ° Shore
- Available in 1.5 and 2.5 folds
- Numerous diameters from Ø 15 to Ø 70 mm available
- Excellent set back behavior
- suitable for uneven surfaces
- No Antimarking ?
- Oil and ozone permanence

Materialpalette Vakuumsauger

Neben den Standardmaterialien NBR, Silikon und Naturkautschuk liefern wir viele unserer Vakuumsauger außerdem in Polyurethan, Chloropren, HNBR, FKM (Viton®), SBR, Vinyl, EPDM und in antistatischem NBR und Silikon. Vakuumsauger und Material werden nach Anwendungsart und Produktionsablauf ausgewählt, um bestmögliche Ergebnisse und eine lange Lebensdauer zu ermöglichen
Aufgrund der Komplexität der diversen Anwendungsfälle stehen Ihnen unsere Mitarbeiter beratend zur Seite und helfen Ihnen bei der richtigen Material- und Saugerauswahl.

Overview Materials Vacuum Cups

In addition to the standard materials Nitrile, silicone and natural rubber we deliver many of our vacuum cups in polyurethane, chloroprene, HNBR, FKM (Viton ®), SBR, vinyl, EPDM and in antistatic NBR and silicone.

Vacuum cups and materials are chosen by utilization to allow the best possible results and a longer service life.

Our employees are happy to help you in finding the right materials and vacuum cups for your production needs.

MORALI VACTEC SYSTEMS

Vakuumsauger für die Kunststoff-Branche

In kaum einem anderen Industriebereich gibt es so viele unterschiedliche Produkte in Form und Oberflächenbeschaffenheit wie in der Kunststoffindustrie. Die Bandbreite umfasst ebenso Waren mit glatten und empfindlichen als auch mit strukturierten und rauen Oberflächen. Darüber hinaus ist bei optisch sensiblen Teilen, wie z. B. Displays und Verkleidungen Abdruckfreiheit im Herstellungsprozess unabdingbar. Gerade deshalb kommen Vakuumsaugnäpfe bevorzugt zum schonenden Handling von Spritzgieß- und Thermoformteilen zum Einsatz. Um diesen Anforderungen gerecht zu werden, bietet die Morali Produktionstechnik GmbH für die Anwendungen in der kunststoffverarbeitenden Industrie spezielle, branchentypische Saugnäpfe an. Dies betrifft sowohl die Bauform als auch die Saugermaterialien. Während die Flachsauger für weitgehend plane Flächen verwendet werden, bieten die anpassungsfähigen Faltenbalgsauger einen Hub- und Dämpfungseffekt zum Längenausgleich.

Silikon

Zur Entnahme heißer Kunststoffprodukte aus Spritzgussmaschinen wird häufig auf Vakuumsauger zurückgegriffen, die aus Silikon gefertigt sind. Die besondere Eigenschaft von Silikon-Sauggreifern ist die Temperaturbeständigkeit bis + 200° C.

Silikon, verstärkt

Hierbei handelt es sich um eine spezielle, weiterentwickelte Silikonmischung, die sich von handelsüblichem Standard-Silikon neben der Hitzebeständigkeit durch eine höhere Abriebfestigkeit auszeichnet.

HNBR

Dieses hochabdruckarme und bis + 160° C temperaturbeständige Material ist zudem abriebfest und erlaubt späteres Lackieren der Kunststoffprodukte, da die Vakuumsauger frei von Silikon-Trennmittel und lackbenetzungsstörenden Substanzen sind.

FKM (Viton®)

Sauggreifer aus Fluorkautschuk (FKM) stellen die hochwertige Alternative zum Material Silikon dar, wenn zusätzliche Umgebungseinflüsse wie Chemikalien, Säuren und Dämpfe die Beständigkeit der Vakuumsauger gefährden. Dieses Elastomer weist ebenfalls eine Temperaturbeständigkeit bis + 200° C auf.

Foliensauger in den Materialien Silikon und Vinyl

Diese anpassungsfähigen, speziell für das Handling von Kunststofffolien, -bahnen, -tüten usw. entwickelten Sauggreifer verfügen über sehr flexible Dichtlippen zur optimalen Abdichtung. Ein weiteres charakteristisches Merkmal von ihnen sind die integrierten Abstützrippen die das Einsaugen und Zerknittern von Folien verhindern.

MORALI VACTEC SYSTEMS

Vacuum cups for the plastic industry

In no other industrial sector there are so many different products in form and surface state like in the plastic industry. The bandwidths enclose also goods with smooth and sensitive as well as with structured and rough surfaces. In addition with optically sensitive parts for example displays and covers antimarking in the production process is indispensable.

Just, therefore, vacuum cups are used preferentially to the saving handling from injection moulded and thermoforming parts. To meet these requirements, the Morali Produktionstechnik GmbH offers for the applications in the plastic-processing industry special cups for this typical industry. This concerns the construction form as well as the cup materials.

Silicone

To the removal of hot plastic products from moulding machines vacuum cups will be used and which are manufactured from silicone. The special quality of silicone-suction grip arms is the temperature permanence to + 200 ° C.

Silicone, reinforced

It consists of a special, developed silicone mixture which differs from the customary standard silicone besides in the heat resistance by higher wear firmness.

HNBR

This highly antimarking and up to + 160 ° C temperature resistant material is wear-firm and allowed later varnish the plastic products, because the vacuum cups are freely from silicone-release agent and of harmful substances.

FKM (Viton®)

Suction grip arms from fluor caoutchouc (FKM) show the high-quality alternative to the material silicone if additional surroundings influence like chemicals, acids and steams endangers the permanence of the vacuum cups. This Elastomer also shows a temperature permanence up to + 200 ° C.

Foil cups in the materials silicone and vinyl

These adaptable, especially for the Handling of plastic foils, -films, -bags etc. developed suction grip arms have of very flexible lip to the optimum sealing. Another typical sign of them are the integrated cleats to avoid the absorption and crumpling of the foil.

MORALI VACTEC SYSTEMS

Typische Entnahmeeinheiten für Industrieroboter

Typical removal unit for industrial robot

In der Automation und insbesondere in der Robotik gewährleisten heutzutage modulare Greifsysteme in vielen Fällen die optimale Prozessfähigkeit. Robotergreifer kommen zum Einsatz bei Einlege- und Entnahmeaufgaben, die komplexe Lösungen erfordern.
Die konsequente Flexibilisierung von Handhabungs- und Montageabläufen benötigt zum Erstellen kompletter Greifsysteme die entsprechenden Einzelkomponenten.
Die Morali Produktionstechnik GmbH bietet eine große Auswahl an EOAT- Elementen aus eigener Produktion an, die nachfolgend mit technischen Informationen dargestellt sind.

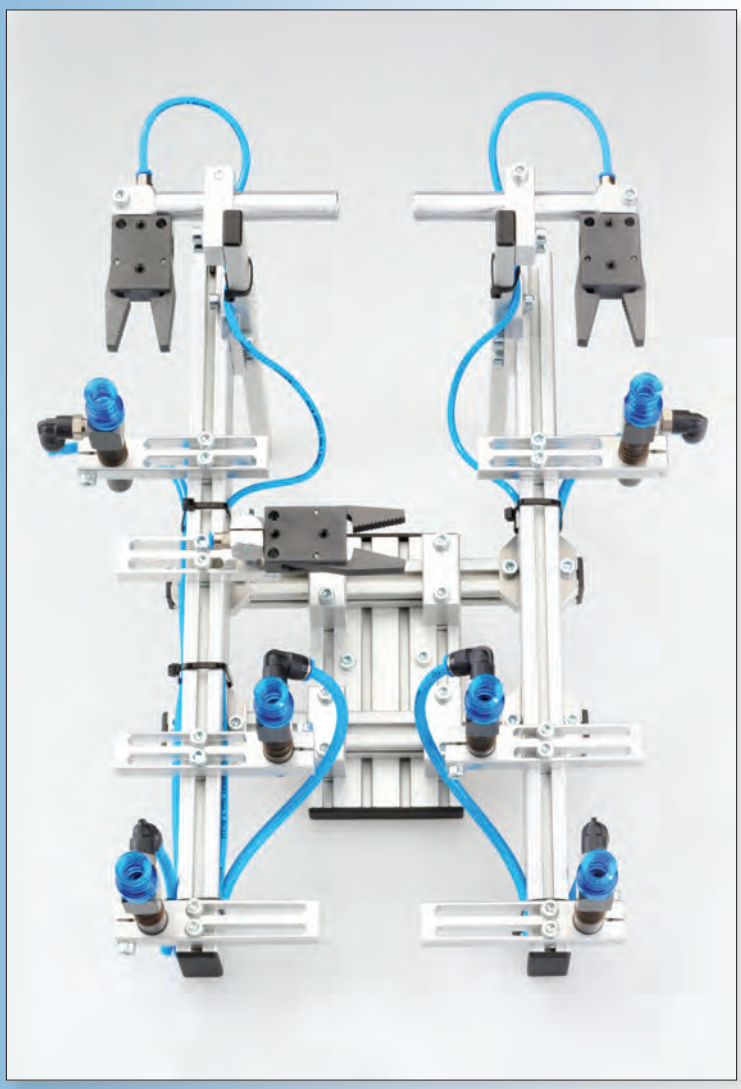

In automation and especially in robotics modular gripper systems ensure nowadays the excellent processing capability in many cases.
Robot grippers are in use during insertion and removal tasks which require complex solutions.
The consequent flexibilisation of handling and fitting processes requires fitting individual components to set up complete gripping systems.
The company Morali Produktionstechnik GmbH offers a wide selection of EOAT-elements from its own productions, which are illustrated in the following with their technical information.

MORALI VACTEC SYSTEMS

Inhalt
Content

Herzlich Willkommen 1 | ***Welcome*** 1
Überzeugende Vakuum Technik 3 | ***Convincing vacuum technology*** 4
Zahlen & Fakten 5 | ***Facts and figures*** 5
Morali Team 6 | ***Morali team*** 6
Sauger- & Komponentensysteme 7 | ***Vacuum- & component-systems*** 7
Vakuumsauger für die Konststoffbranche 9 | ***Vacuum- & component-systems*** 10
Typische Entnahmeeinheiten für Industrieroboter 11 | ***Typical removal unit for industrial robots*** 11
Inhaltsverzeichnis 12 | ***Content*** 12

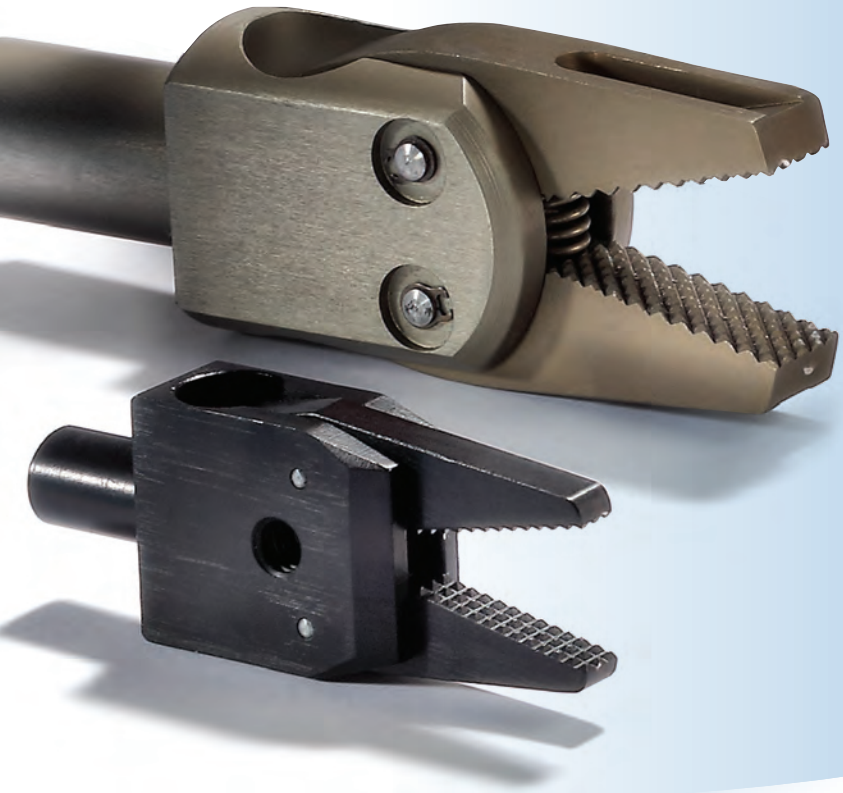

MORALI VACTEC SYSTEMS

Angussgreifzangen | *Sprue grippers* **15** ff

Greifffinger, unterschiedliche Schwenkwinkel **42** ff
| *gripper finger, different pivoting angle*

Schnellwechselsysteme | *Quick changers* **47** ff

Profile | *profile* **54** ff

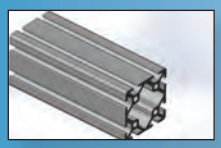

Nutensteine | *Channel nuts* **56** ff

Verbindungselemente | *connecting elements*

Kreuzplatte | *cross joint connector* **62** ff

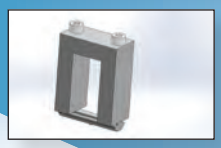

Kreuzverbindung | *square joint connector* **65** ff

MORALI VACTEC SYSTEMS

Winkelverbinder | *Angle joint connector* **67**

Schwenkverbinder | *swivel joint connector* **69** ff

Winkelklemmstück | *Angle clamp* **71** ff

Kreuzklemmstück | *cross clamp* **78** ff

Winkelverschraubung | *Angle connector* **81** ff

Universal-Greifkomponenten

Winkel-& Gelenkwinkelarm | *Angle arm* **86** ff

Saugfinger) | *Suction finger* **105** ff
(starr, drehbar und gefedert *(rigid, rotation and spring loaded)*

Zentrierbolzen | *locactor Pins* **135**

Abstandhalter | *Adjustment Rods* **136**

Verlängerungsrohr | *finger extensions* **137**

Luft-/Vakuumverteiler | *Air and vacuum distributor* **138**

MORALI VACTEC SYSTEMS

Notizen

Morali Produktionstechnik GmbH
Vakuum.- & Greifertechnik

Schwarzwaldstraße 4/2
D-78628 Rottweil

Fon: +49 741 - 17 52 60-0
Fax: +49 741 - 17 52 60-29

Email: info@morali-gmbh.de
www.morali-gmbh.de

Angussgreifzangen| *Sprue grippers*

■ Produktbeschreibung

Diese druckluftbetriebenen Greifer stehen in zwei verschiedenen Klemmdurchmessern am Schaft mit Ø 10 mm und Ø 20 mm zur Auswahl und sind kompatibel zu allen gängigen Greifsystemen.
Ausführungen mit verschiedenen Greifbacken und optionaler Sensorabfrage

■ *Product description*

These pneumatically operated gripper are in two Different clamping diameters on the shaft with Ø10 mm an Ø 20 mm to choose from and compatible with all standard gripping systems. Versions with different jaws and optional sensor monitoring.

GK.Greifzangen| *GK.Grippers*

Art.: GK.20.012

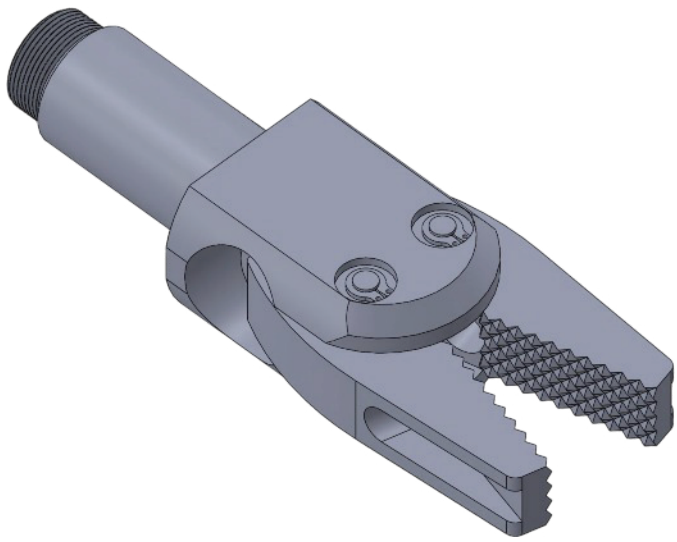

■ Technische Daten:
Greifzange Standardbacken
einfachwirkend, NO
Klemmdurchmesser 20 mm
Druckluftanschluss: IG 1/8
Greifkraft bei 6 bar = 95 N

■ Zubehör:
Art.: GK.20.017 Verlängerungsrohr

■ Technical data:
Gripper with standard jaws
single acting, NO
clampingdiameter 20 mm
air inlet female thread G 1/8"
grip force at 6 bar = 95 N

■ Accessories:
Art.: GK.20.017 Extension tube for gripper

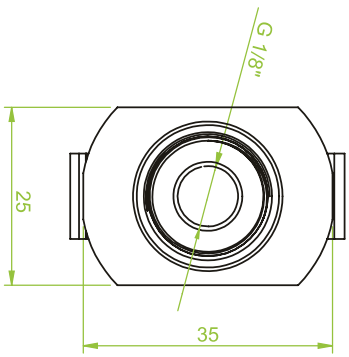

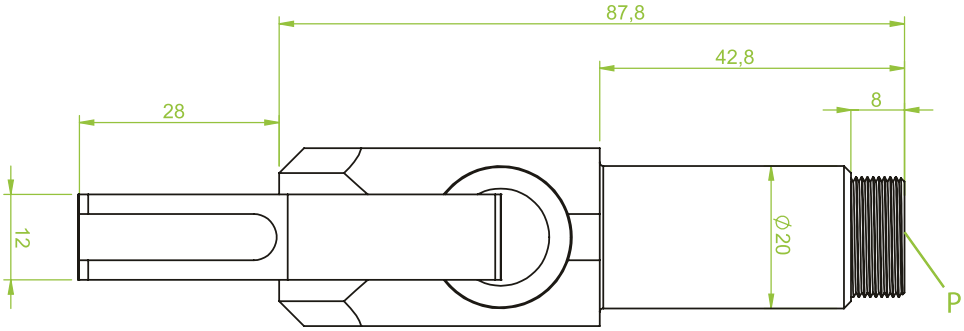

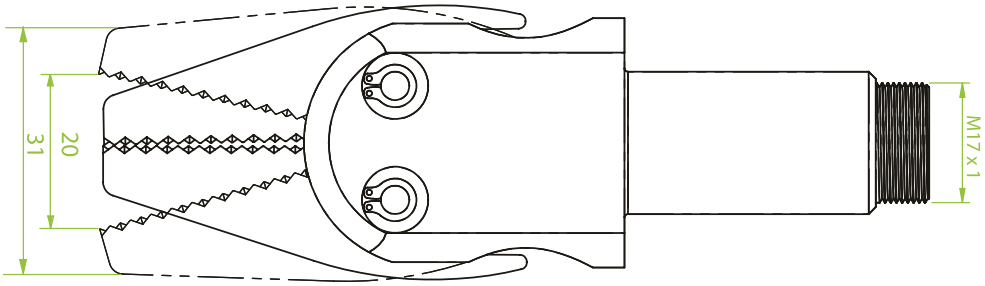

Auf Anfrage mit Sensor erhältlich GK.20.012MS

MORALI VACTEC SYSTEMS
Morali Produktionstechnik GmbH
Vakuum.- & Greifertechnik
Schwarzwaldstraße 4/2
D-78628 Rottweil
Fon: +49 741 - 17 52 60-0
Fax: +49 741 - 17 52 60-29
Email: info@morali-gmbh.de
www.morali-gmbh.de

Art.: GK.20.013

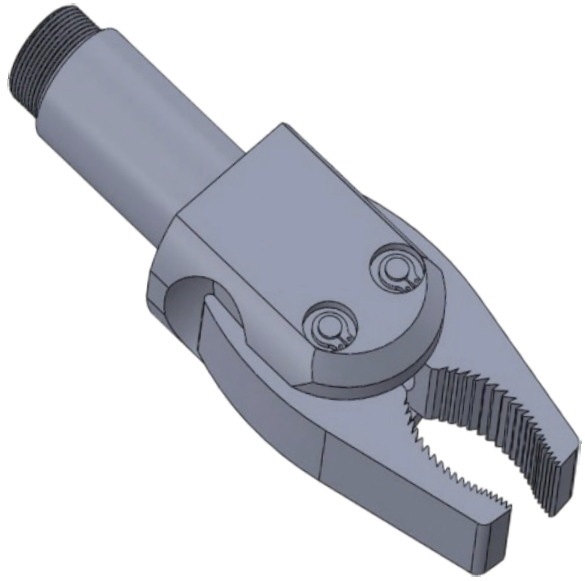

■ Technische Daten:

Greifzange mit gebogenen Backen
einfachwirkend, NO
Klemmdurchmesser 20 mm
Druckluftanschluss: IG 1/8“
Greifkraft bei 6 bar = 95 N

■ Zubehör:

Art.: GK.20.017 Verlängerungsrohr

■ Technical data:

Gripper with standard jaws
single acting, NO
clampingdiameter 20 mm
air inlet female thread G 1/8“
grip force at 6 bar = 95 N

■ Accessories:

Art.: GK.20.017 Extension tube for gripper

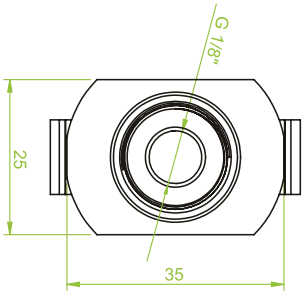

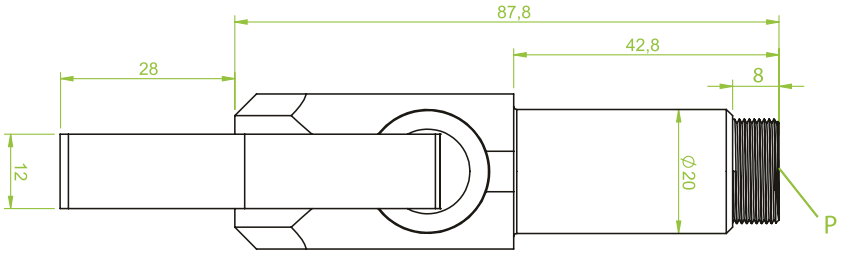

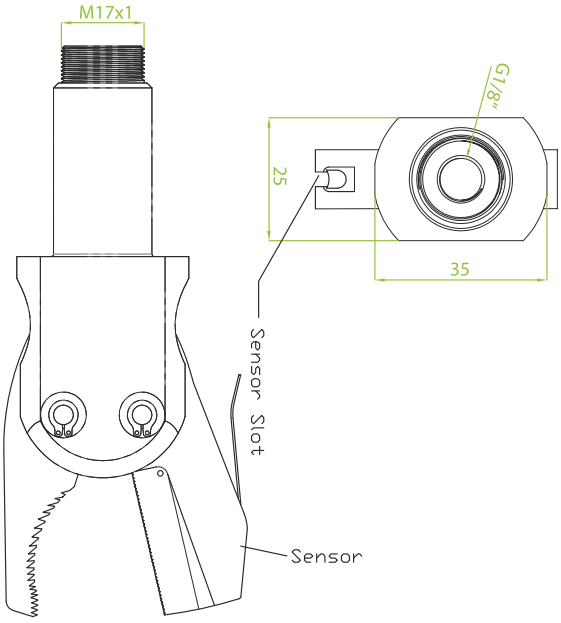

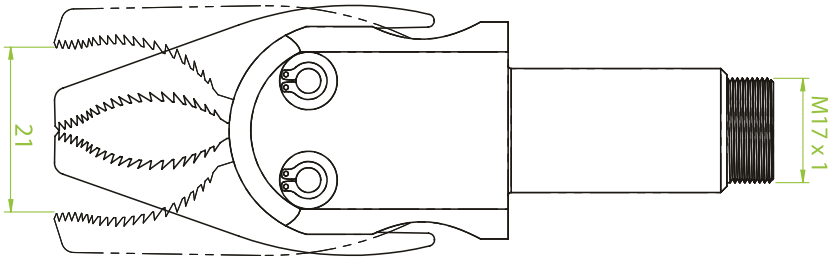

Auf Anfrage mit Sensor erhältlich GK.20.013MS

Morali Produktionstechnik GmbH
Vakuum.- & Greifertechnik
Schwarzwaldstraße 4/2
D-78628 Rottweil
Fon: +49 741 - 17 52 60-0
Fax: +49 741 - 17 52 60-29
Email: info@morali-gmbh.de
www.morali-gmbh.de

GK.Greifzangen | *GK.Grippers*

Art.: GK.140.001

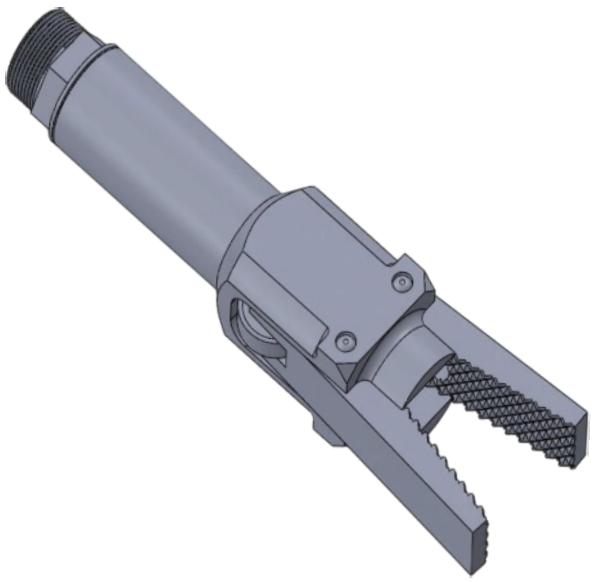

Technische Daten:

Greifzange mit geraden Backen
einfachwirkend, NO
Klemmdurchmesser 20 mm
Druckluftanschluss: IG M5
Schließkraft 144 N

Technical data:

Gripper with standard jaws
single acting, NO
clampingdiameter 20 mm
air inlet female thread M5

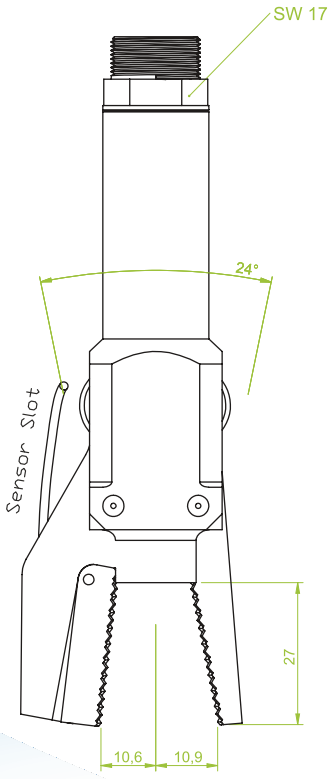

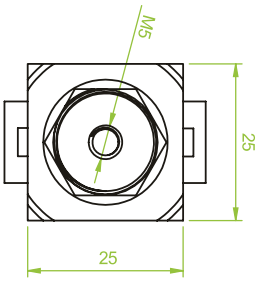

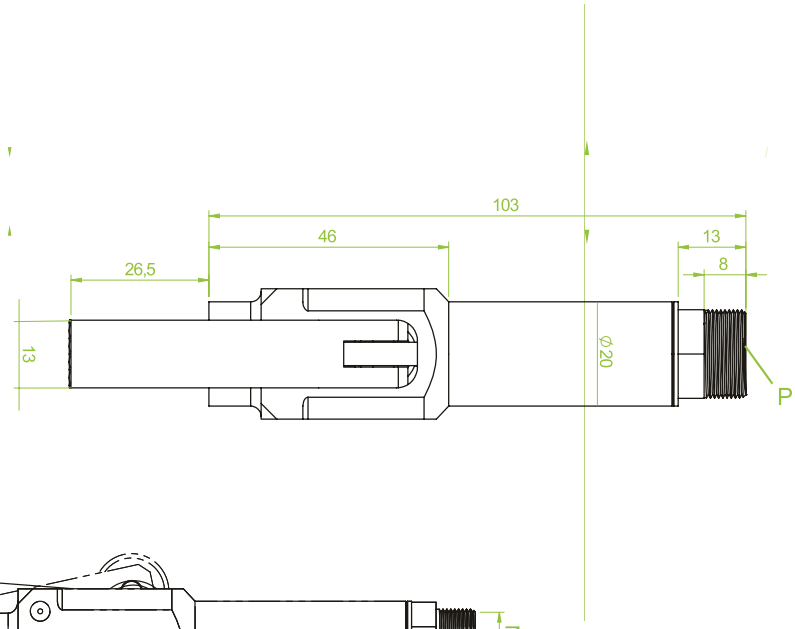

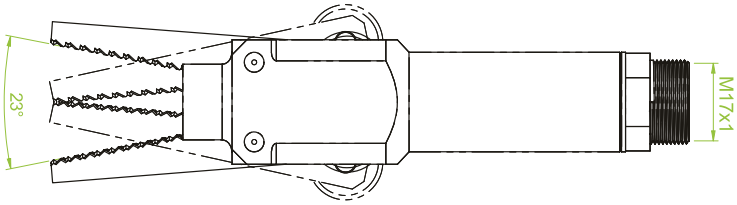

Auf Anfrage mit Sensor erhältlich GK.140.001MS

MORALI VACTEC SYSTEMS
Morali Produktionstechnik GmbH
Vakuum.- & Greifertechnik
Schwarzwaldstraße 4/2
D-78628 Rottweil
Fon: +49 741 - 17 52 60-0
Fax: +49 741 - 17 52 60-29
Email: info@morali-gmbh.de
www.morali-gmbh.de

Art.: GK.140.003

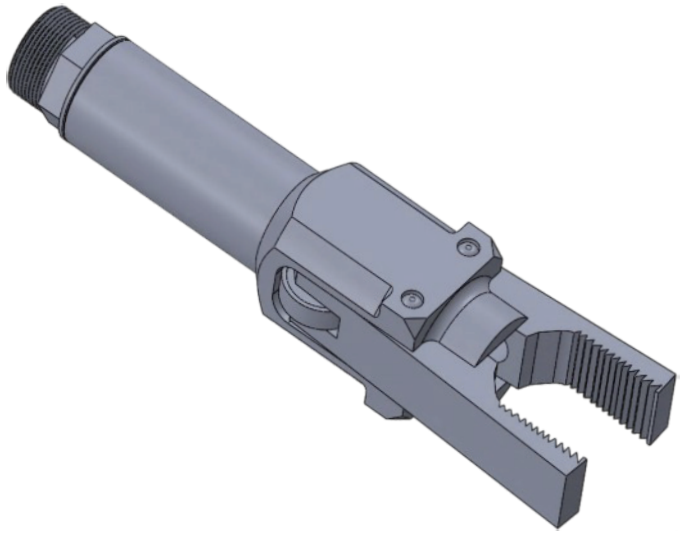

Technische Daten:

Greifzange mit gewölbten Backen
einfachwirkend, NO
Klemmdurchmesser 20 mm
Druckluftanschluss: IG M5
Schließkraft 144 N

Technical data:

Gripper with standard jaws
single acting, NO
clampingdiameter 20 mm
air inlet female thread G M5
Closing force 144 N

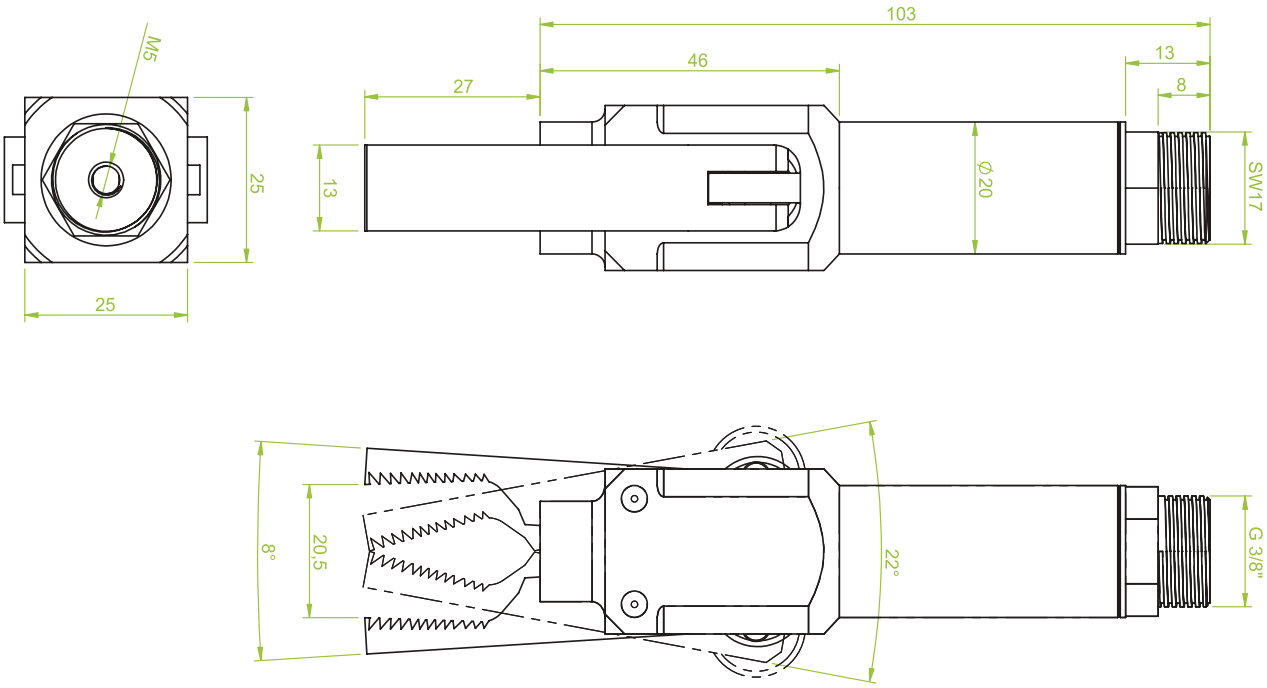

Auf Anfrage mit Sensor erhältlich GK.140.003MS

Morali Produktionstechnik GmbH
Vakuum.- & Greifertechnik
Schwarzwaldstraße 4/2
D-78628 Rottweil
Fon: +49 741 - 17 52 60-0
Fax: +49 741 - 17 52 60-29
Email: info@morali-gmbh.de
www.morali-gmbh.de

GK.Greifzangen | *GK.Grippers*

Art.: GK.140.029

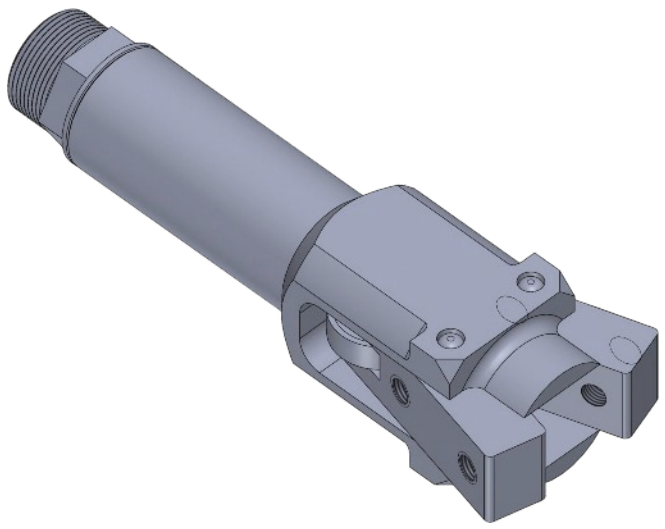

Technische Daten:

Greifzange mit Adapterbacken
einfachwirkend, NO
Klemmdurchmesser 20 mm
Druckluftanschluss: IG M5

Technical data:

Gripper with standard jaws
single acting, NO
clampingdiameter 20 mm
air inlet female thread G M5

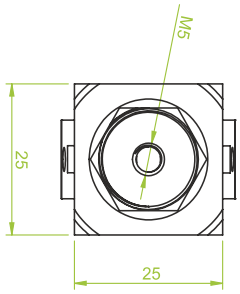

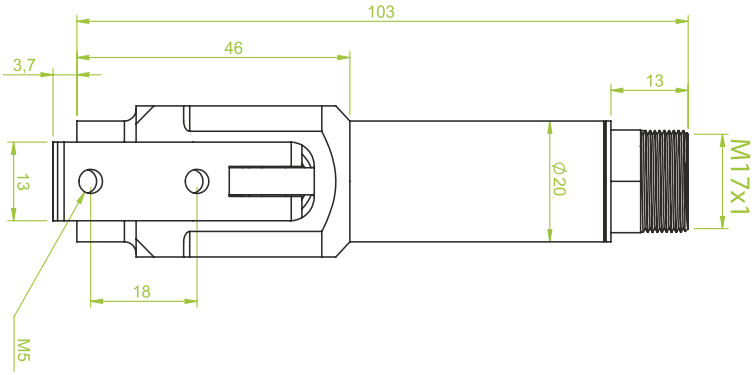

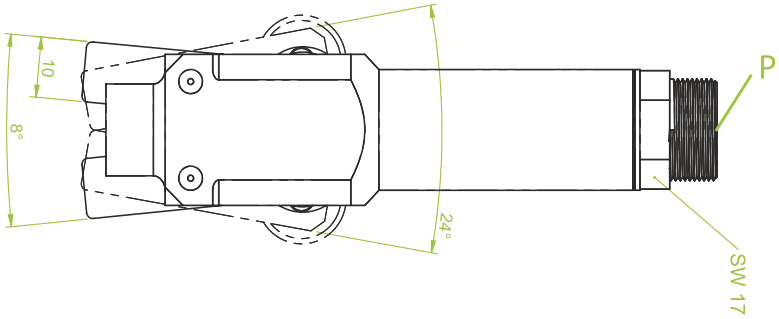

MORALI VACTEC SYSTEMS
Morali Produktionstechnik GmbH
Vakuum.- & Greifertechnik
Schwarzwaldstraße 4/2
D-78628 Rottweil
Fon: +49 741 - 17 52 60-0
Fax: +49 741 - 17 52 60-29
Email: info@morali-gmbh.de
www.morali-gmbh.de

MG.Greifzange – Micro | *MG. Grippers - Micro*

Art.: MG.3010

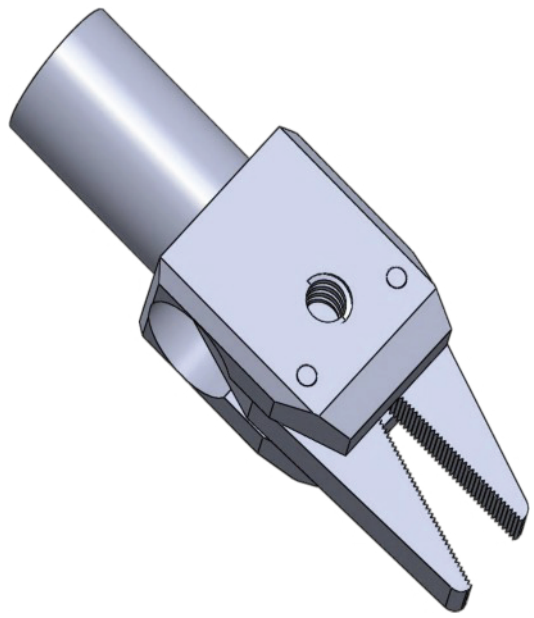

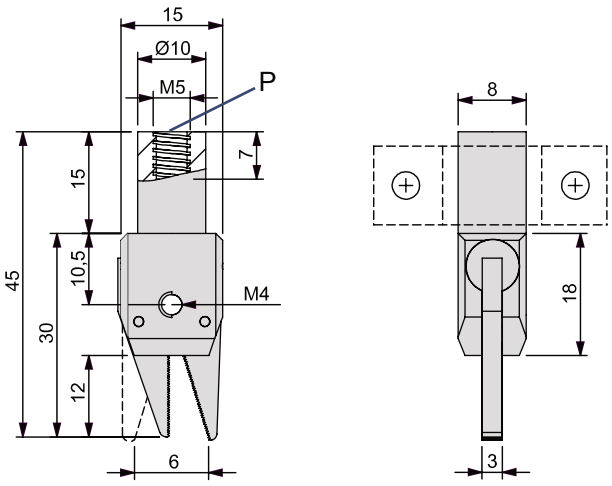

■ Technische Daten:

Gewicht: 8 g
Druckluftversorgung: max. 6 bar
Temperaturbereich: + 5°C bis +70° C
Haltekraft an der Greifbackenspitze: max. 10 N

■ Technische Ausführung und Eigenschaften:

- Einfachwirkend
- 2 verschiedene Befestigungsmöglichkeiten:
  - Klemm- Ø 10 mm am Schaft; geeignet für alle marktüblichen Greifsysteme
  - M 4 – Durchgangsgewinde im Zangenkörper
- Druckluftanschluss: Innengewinde M5
- Spaltfreies Schließen der Greifbacken
  Hart-Coat®-Beschichtung für längere Lebensdauer

■ *Technical Details:*

Weight: 8 g
Compressed air supply: max. 6 bar
Temperature range: +5°C till +70°CRetention force on the top of the gripper jaws: max. 10 N

■ *Techn. details and characteristics:*

- *Single-acting*
- *2 different fastening possibilities:*
  - *Clamp- Ø 10 mm on shaft; useable for all standard EOAT-systems*
  - *M 4 – Through-Thread in the gripper body*
- *Compressed air supply: Female thread M5*
- *Gap free closing of the gripper jaws*
  Hart Coat ® for optimal wear protection

MG.Greifzange – Mini | *MG.Gripper - Mini*

Art.: MG.4010

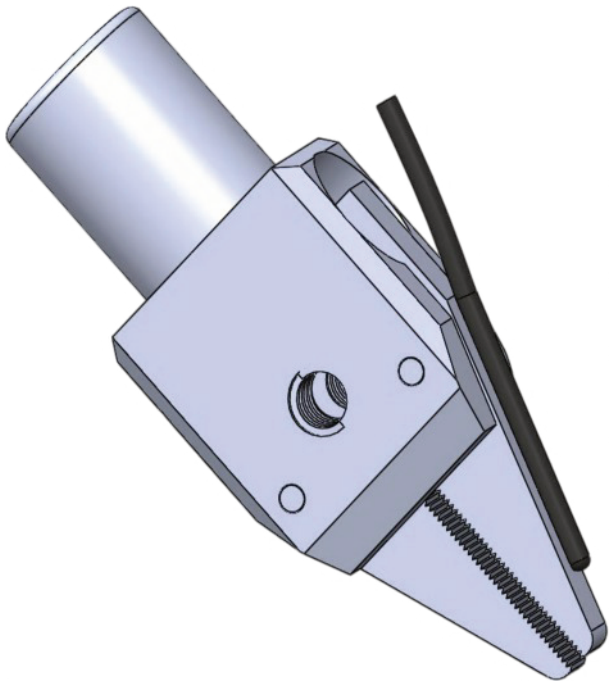

■ Technische Daten:

Gewicht: 14 g
Druckluftversorgung: max. 6 bar
Temperaturbereich: + 5°C bis +70° C
Haltekraft an der Greifbackenspitze: max. 15 N
Mit Sensor : MG.4010MS

■ Technische Ausführung und Eigenschaften:

- Einfachwirkend
- 2 verschiedene Befestigungsmöglichkeiten:
  - Klemm- Ø 10 mm am Schaft; geeignet für alle marktüblichen Greifsysteme
  - M 6 – Durchgangsgewinde im Zangenkörper
- Druckluftanschluss: Innengewinde M5
- Spaltfreies Schließen der Greifbacken
  Hart-Coat®-Beschichtung für längere Lebensdauer

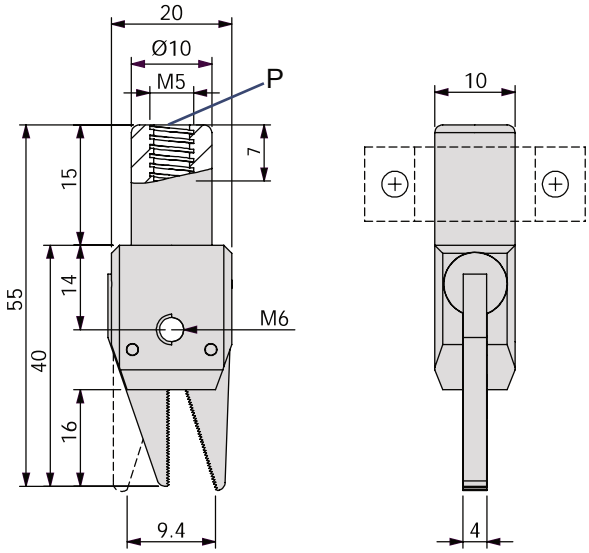

■ *Technical Details:*

Weight: 14 g
Compressed air supply: max. 6 bar
Temperature range: +5°C till +70°CRetention force on the top of the gripper jaws: max. 15 N
With sensor MG.4010MS

■ *Techn. details and characteristics:*

- *Single-acting*
- *2 different fastening possibilities:*
  - *Clamp- Ø 10 mm on shaft; useable for all standard EOAT-systems*
  - *M 6 – Through-Thread in the gripper body*
- *Compressed air supply: Female thread M5*
- *Gap free closing of the gripper jaws*
  Hart Coat ® for optimal wear protection

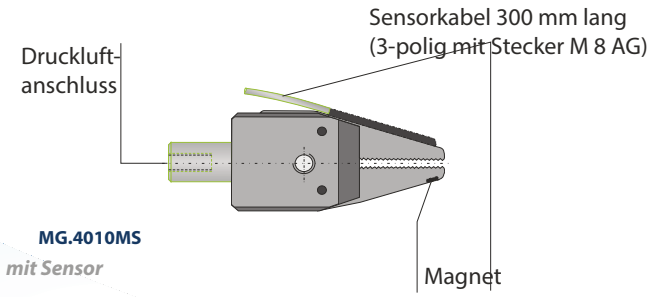

MG.4010MS
mit Sensor

Auf Anfrage mit Sensor erhältlich MG.4010MS

MORALI VACTEC SYSTEMS
Morali Produktionstechnik GmbH
Vakuum.- & Greifertechnik
Schwarzwaldstraße 4/2
D-78628 Rottweil
Fon: +49 741 - 17 52 60-0
Fax: +49 741 - 17 52 60-29
Email: info@morali-gmbh.de
www.morali-gmbh.de

MG.Greifzange – Midi | *MG. Gripper - Midi*

Art.: MG.5010

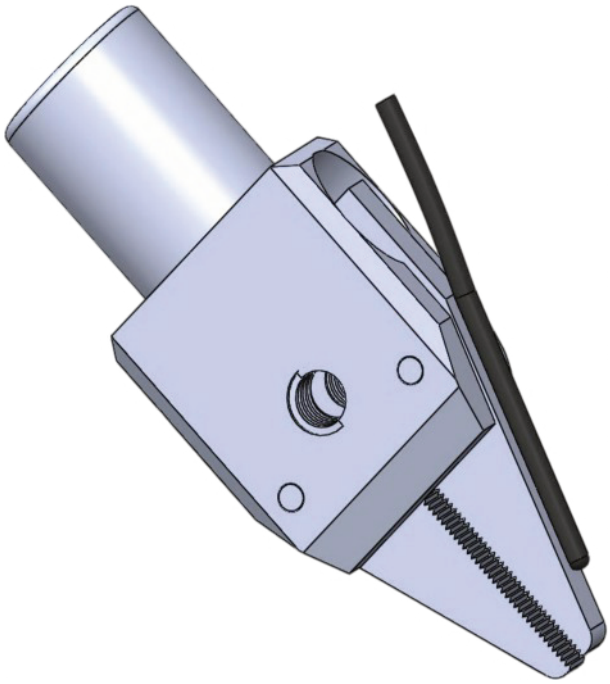

■ Technische Daten:

Gewicht: 23 g
Druckluftversorgung: max. 6 bar
Temperaturbereich: + 5°C bis +70° C
Haltekraft an der Greifbackenspitze: max. 23 N
Mit Sensor : MG.5010MS

■ Technische Ausführung und Eigenschaften:

- Einfachwirkend
- 2 verschiedene Befestigungsmöglichkeiten:
  - Klemm- Ø 10 mm am Schaft; geeignet für alle marktüblichen Greifsysteme
  - M 6 – Durchgangsgewinde im Zangenkörper
- Druckluftanschluss: Innengewinde M5
- Spaltfreies Schließen der Greifbacken
  Hart-Coat®-Beschichtung für längere Lebensdauer

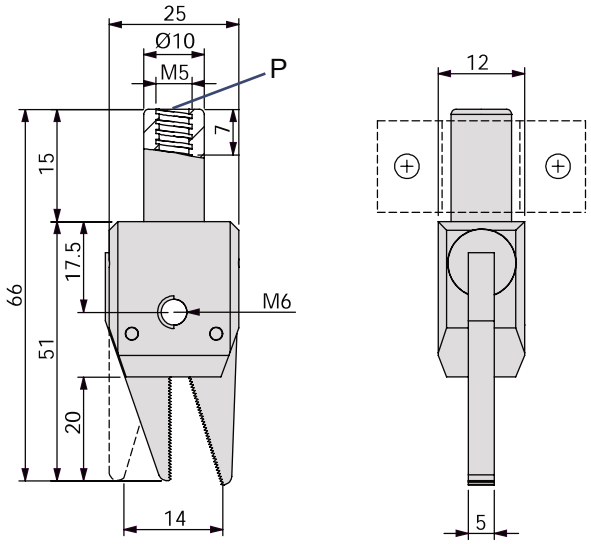

■ *Technical Details:*

Weight: 23 g
Compressed air supply: max. 6 bar
Temperature range: +5°C till +70°CRetention force on the top of the gripper jaws: max. 23 N
With sensor MG.5010MS

■ *Techn. details and characteristics:*

- *Single-acting*
- *2 different fastening possibilities:*
  - *Clamp- Ø 10 mm on shaft; useable for all standard EOAT-systems*
  - *M 6 – Through-Thread in the gripper body*
- *Compressed air supply: Female thread M5*
- *Gap free closing of the gripper jaws*
  Hart Coat ® for optimal wear protection

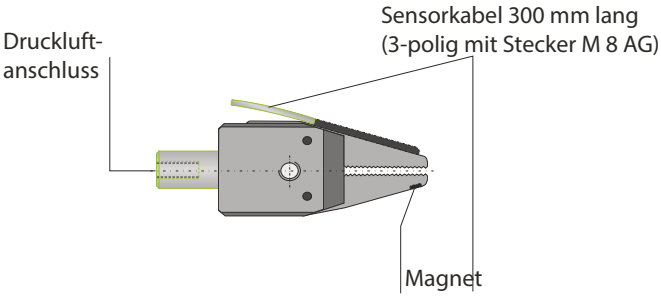

Auf Anfrage mit Sensor erhältlich MG.5010MS

Morali Produktionstechnik GmbH
Vakuum.- & Greifertechnik
Schwarzwaldstraße 4/2
D-78628 Rottweil
Fon: +49 741 - 17 52 60-0
Fax: +49 741 - 17 52 60-29
Email: info@morali-gmbh.de
www.morali-gmbh.de

MG.Greifzange – Maxi | *MG.Gripper - Maxi*

Art.: MG.6010

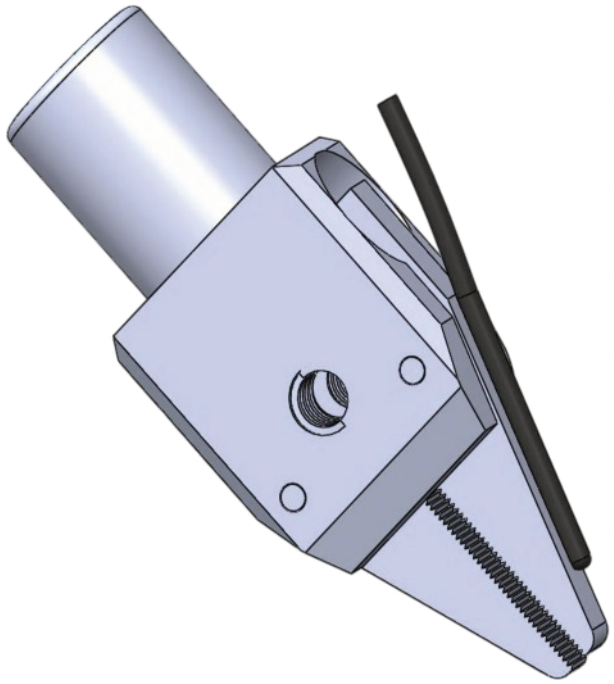

Technische Daten:

Gewicht: 37 g
Druckluftversorgung: max. 6 bar
Temperaturbereich: + 5°C bis +70° C
Haltekraft an der Greifbackenspitze: max. 31 N
Mit Sensor : MG.6010MS

Technische Ausführung und Eigenschaften:

- Einfachwirkend
- 2 verschiedene Befestigungsmöglichkeiten:
  - Klemm- Ø 10 mm am Schaft; geeignet für alle marktüblichen Greifsysteme
  - M 6 – Durchgangsgewinde im Zangenkörper
- Druckluftanschluss: Innengewinde M5
- Spaltfreies Schließen der Greifbacken
  Hart-Coat®-Beschichtung für längere Lebensdauer

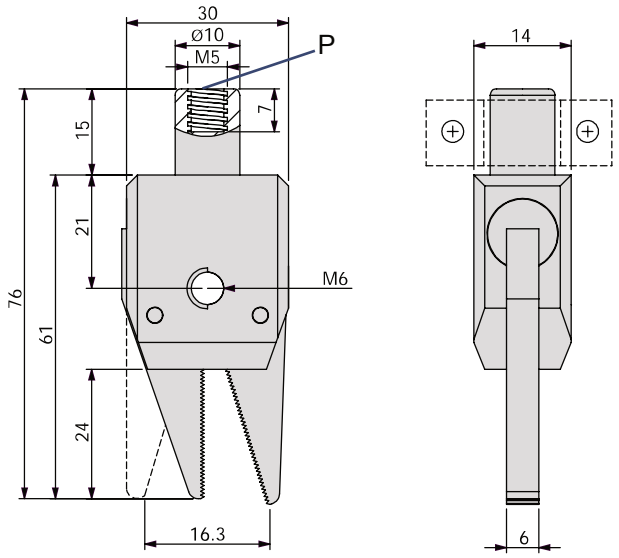

Technical Details:

Weight: 37 g
Compressed air supply: max. 6 bar
Temperature range: +5°C till +70°CRetention force on the top of the gripper jaws: max. 31 N
With sensor MG.6010MS

Techn. details and characteristics:

- *Single-acting*
- *2 different fastening possibilities:*
  - *Clamp- Ø 10 mm on shaft; useable for all standard EOAT-systems*
  - *M 6 – Through-Thread in the gripper body*
- *Compressed air supply: Female thread M5*
- *Gap free closing of the gripper jaws*
  Hart Coat ® for optimal wear protection

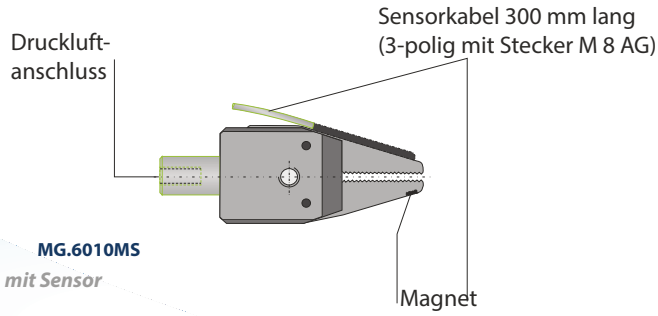

MG.6010MS
mit Sensor

Auf Anfrage mit Sensor erhältlich MG.6010MS

MORALI VACTEC SYSTEMS
Morali Produktionstechnik GmbH
Vakuum.- & Greifertechnik
Schwarzwaldstraße 4/2
D-78628 Rottweil
Fon: +49 741 - 17 52 60-0
Fax: +49 741 - 17 52 60-29
Email: info@morali-gmbh.de
www.morali-gmbh.de

MG.Greifzange | *MG.Gripper*

Art.: MG.6510

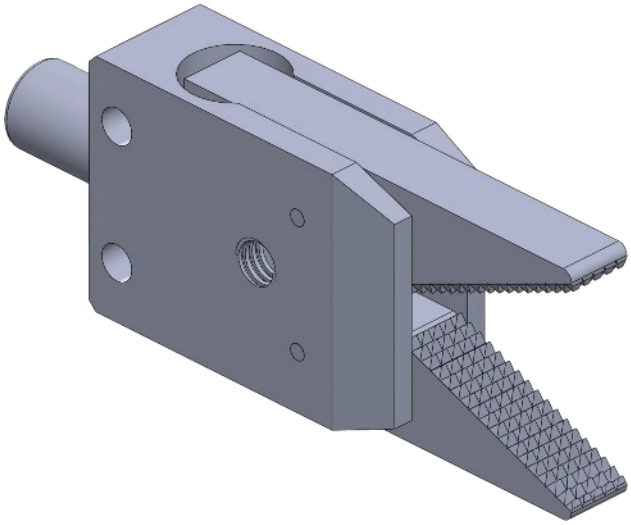

■ Technische Daten:

Gewicht: 51 g
Druckluftversorgung: max. 6 bar
Temperaturbereich: + 5°C bis +70° C
Haltekraft an der Greifbackenspitze: max. 31 N

■ Technische Ausführung und Eigenschaften:

- Einfachwirkend
- 3 verschiedene Befestigungsmöglichkeiten:
  - Klemm- Ø 10 mm am Schaft; geeignet für alle marktüblichen Greifsysteme
  - Durchgangsbohrungen Ø 4,3 mm
  - M 6 – Durchgangsgewinde im Zangenkörper
- Druckluftanschluss: Innengewinde M5
- Spaltfreies Schließen der Greifbacken
  Hart-Coat®-Beschichtung für längere Lebensdauer

■ *Technical Details:*

Weight: 51 g
Compressed air supply: max. 6 bar
Temperature range: +5°C till +70°CRetention force on the top of the gripper jaws: max. 31 N

■ *Techn. details and characteristics:*

- *Single-acting*
- *3 different fastening possibilities:*
  - *Clamp- Ø 10 mm on shaft; useable for all standard EOAT-systems*
  - *Through-holes Ø 4,3 mm*
  - *M 6 – Through-Thread in the gripper body*
- *Compressed air supply: Female thread M5*
- *Gap free closing of the gripper jaws*
  Hart Coat ® for optimal wear protection

Auf Anfrage mit Sensor erhältlich MG.6510MS

MG.Greifzange | *MG. Gripper*

Art.: MG.6510

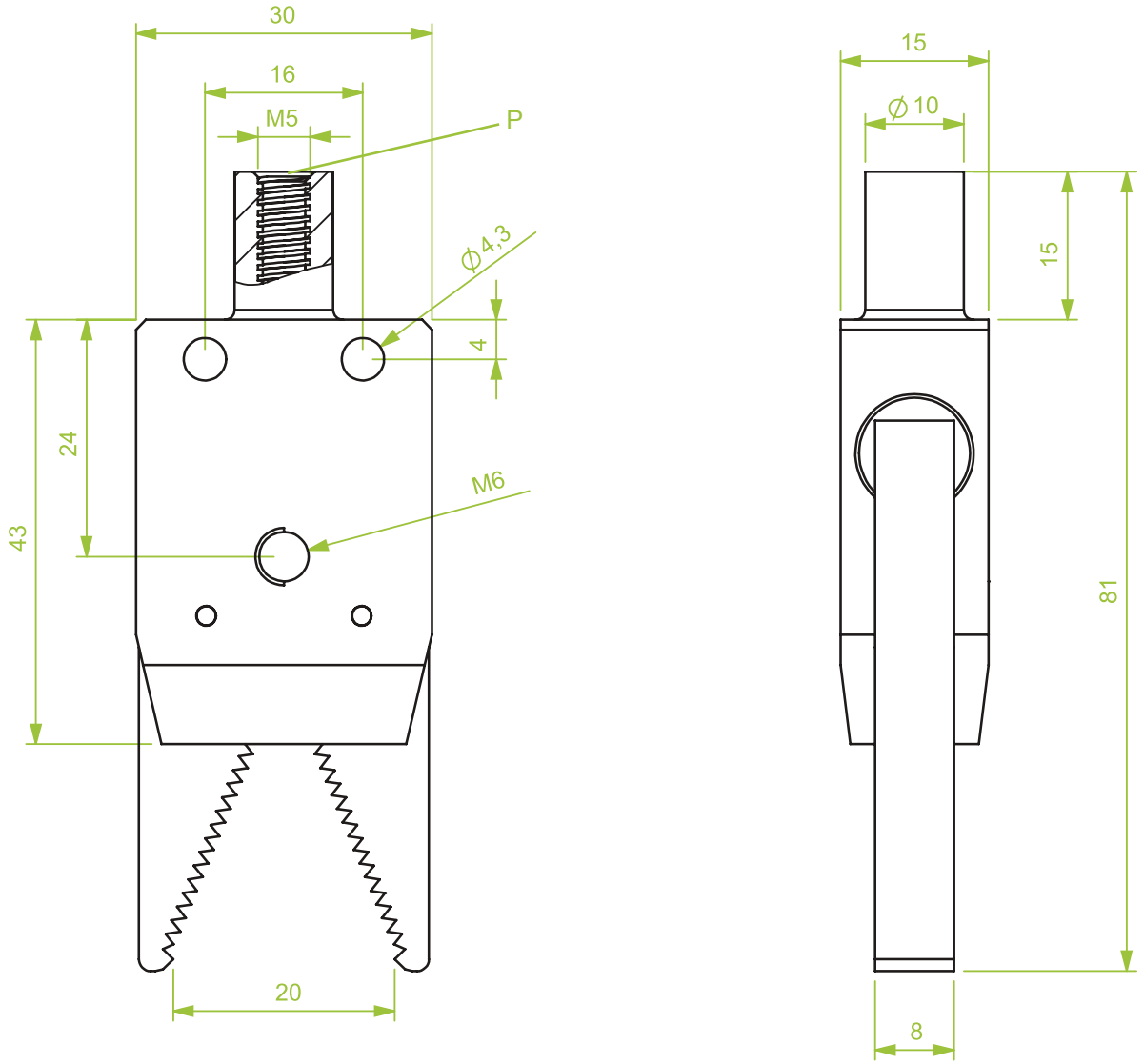

Auf Anfrage mit Sensor erhältlich MG.6510MS

MORALI VACTEC SYSTEMS
Morali Produktionstechnik GmbH
Vakuum.- & Greifertechnik
Schwarzwaldstraße 4/2
D-78628 Rottweil
Fon: +49 741 - 17 52 60-0
Fax: +49 741 - 17 52 60-29
Email: info@morali-gmbh.de
www.morali-gmbh.de

Parallelgreifer | *Parallel gripper*

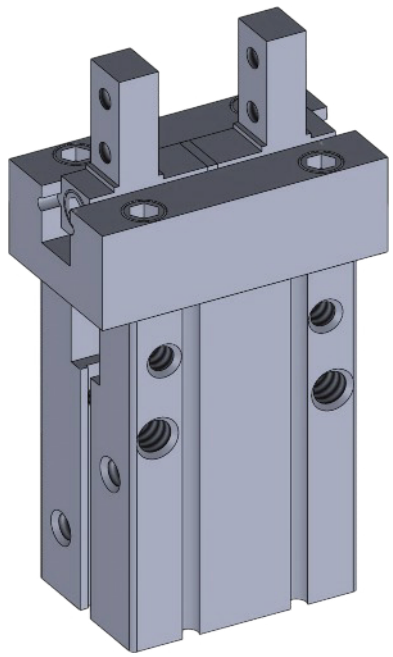

■ Produktbeschreibung:

Der Einsatz dieses Greifelements gewährleistet ein präzises und sicheres Greifen von kundenspezifischen Produkten .
Die doppelwirkende Funktion ermöglicht neben dem Außengreifen auch eine Entnahme von Hohlteilen durch Innengreifen.

■ *Product description:*

The use of this gripping element ensures precise and secure gripping of customized products. The double-acting function allows as well as external gripping and removal of hollow parts by internal gripping.

Parallelgreifer | *Parallel gripper*

Art.: GK.17.001

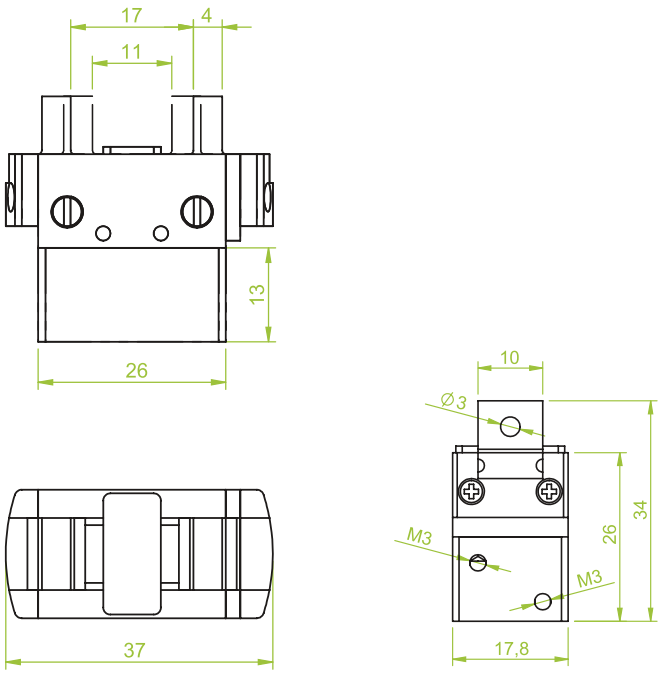

■ doppelwirkend
Hub 6 mm
Schließkraft bei 6 bar 94 N

■ *double acting,*
Travel 6 mm,
closing force at 6 bar 94 N

Art.: GK.17.002

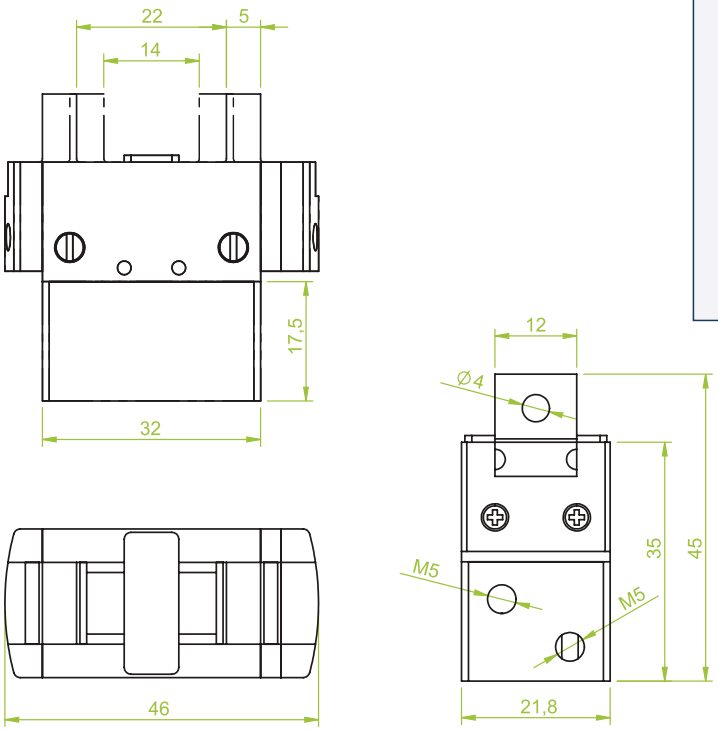

■ doppelwirkend
Hub 8 mm
Schließkraft bei 6 bar 120 N

■ *double acting*
Travel 8 mm,
Closing force at 6 bar 120 N

Parallelgreifer | *Parallel gripper*

Art.: GK.17.003

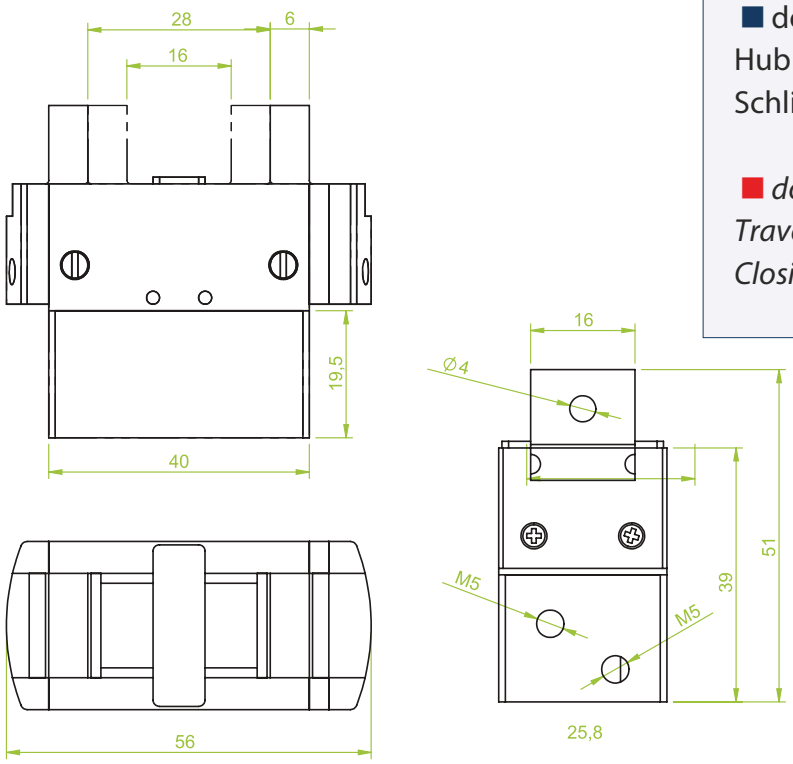

■ doppeltwirkend
Hub 12 mm
Schließkraft bei 6 bar 146 N

■ *double acting*
Travel 12 mm,
Closing force at 6 bar 146 N

Parallelgreifer | *Parallel gripper*

Art.: GK.17.008

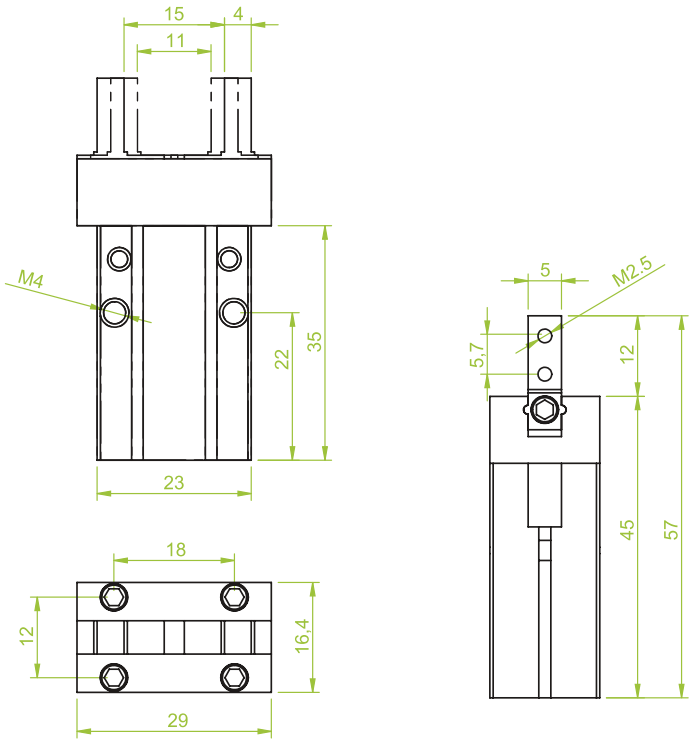

■ doppeltwirkend
Hub 4 mm
Schließkraft bei 6 bar 16 N

■ *double acting,*
Travel 4 mm
closing force at 6 bar 16 N

Art.: GK.17.008MS

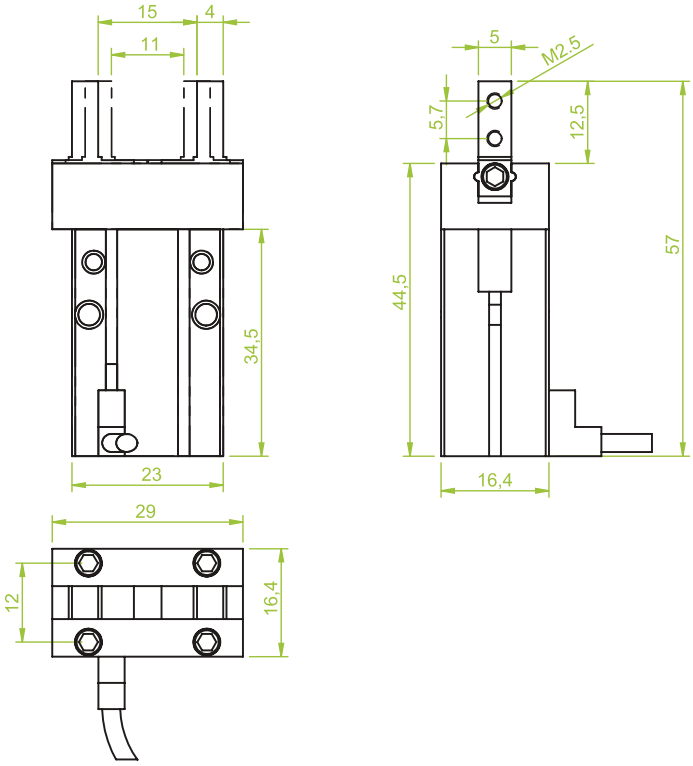

■ einfachwirkend
Hub 4 mm
Schließkraft bei 6 bar 16 N, inkl. Sensor

■ *single acting,*
Travel 4 mm,
Closing force at 6 bar 16 N, incl. Sensor

Parallelgreifer | *Parallel gripper*

Art.: GK.17.009

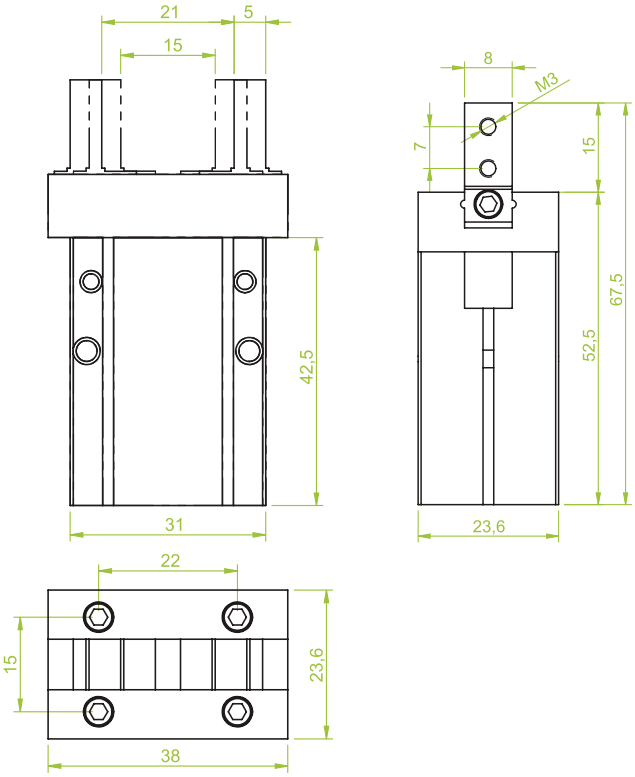

■ doppeltwirkend
Hub 6 mm
Schließkraft bei 6 bar 44 N

■ *single-acting*
Travel 6 mm,
closing force at 6 bar 44 N

Art.: GK.17.009MS

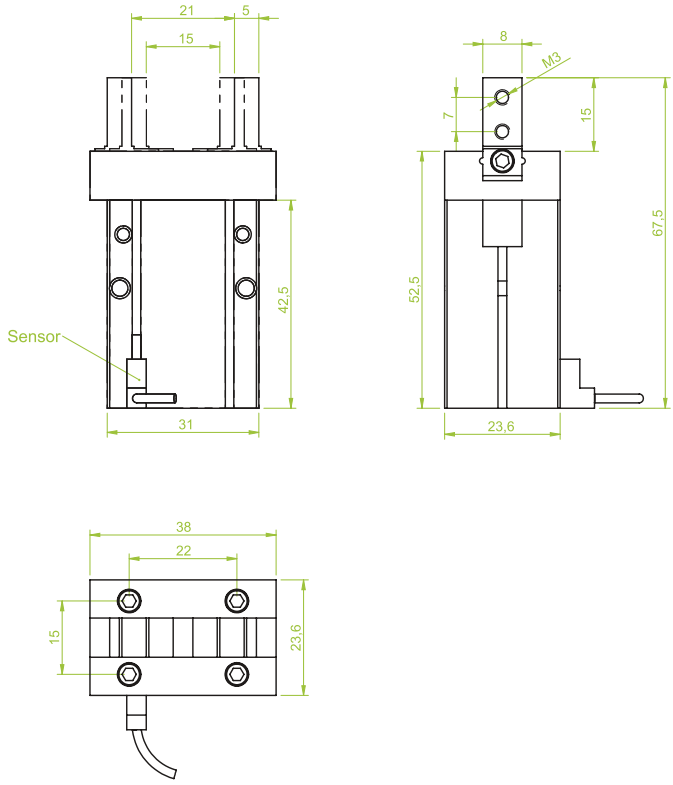

■ einfachwirkend
Hub 6 mm
Schließkraft bei 6 bar 44 N, inkl. Sensor

■ *single acting*
Travel 6 mm,
Closing force at 6 bar 44 N, incl. Sensor

Morali Produktionstechnik GmbH
Vakuum.- & Greifertechnik
Schwarzwaldstraße 4/2
D-78628 Rottweil
Fon: +49 741 - 17 52 60-0
Fax: +49 741 - 17 52 60-29
Email: info@morali-gmbh.de
www.morali-gmbh.de

Parallelgreifer | *Parallel gripper*

Art.: GK.17.010

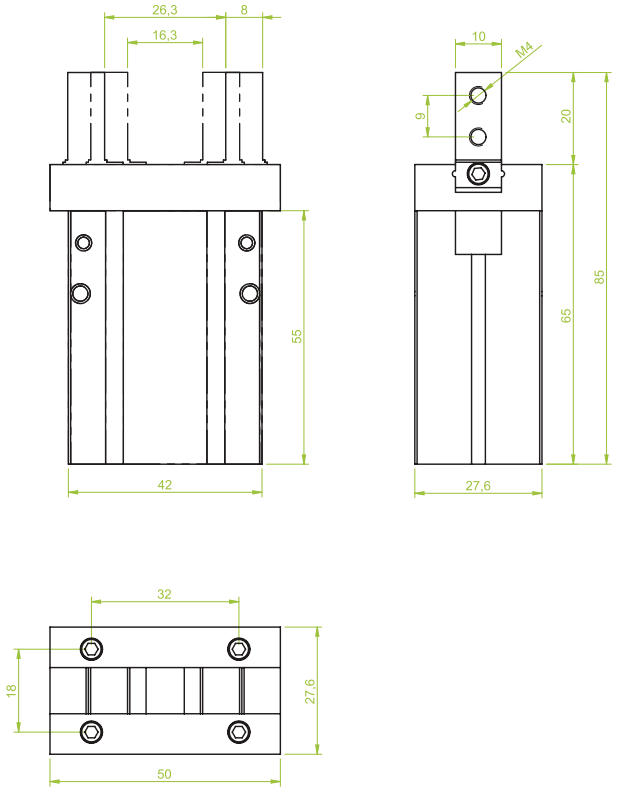

■ doppeltwirkend
Hub 10 mm
Schließkraft bei 6 bar 65 N

■ *single-acting*
Travel 10 mm
closing force at 6 bar 65 N

Art.: GK.17.010MS

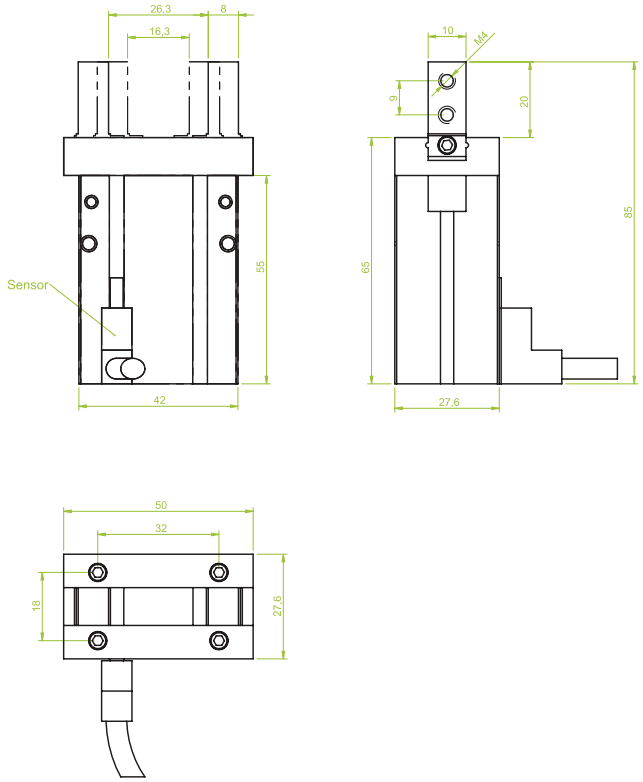

■ einfachwirkend
Hub 10 mm
Schließkraft bei 6 bar 65 N, inkl. Sensor

■ *single acting*
Travel 10 mm,
Closing force at 6 bar 65 N, incl. Sensor

Parallelgreifer | *Parallel gripper*

Art.: GK.17.011

■ doppeltwirkend
Hub 14 mm
Schließkraft bei 6 bar 105 N

■ *single-acting*
Travel 14 mm
closing force at 6 bar 105 N

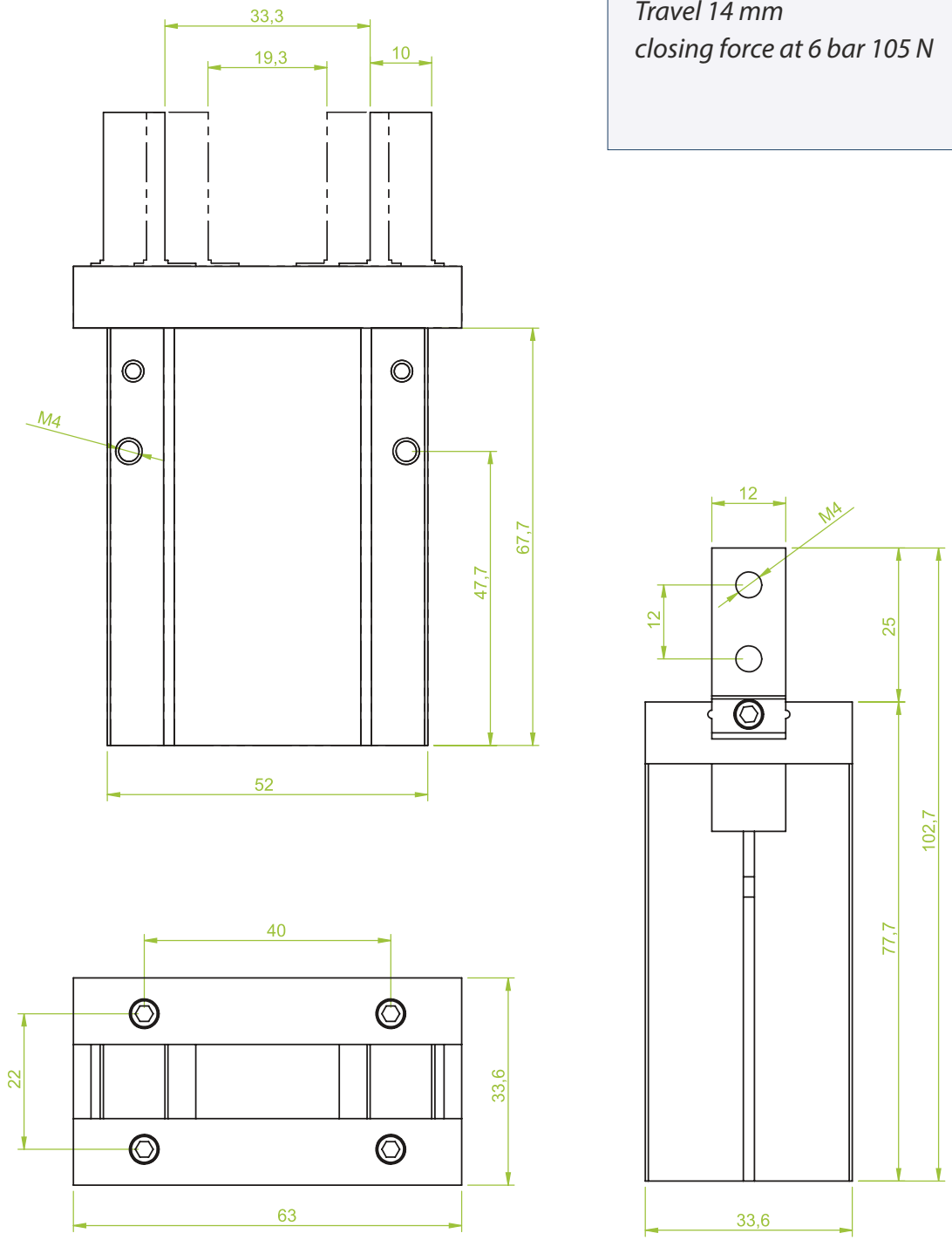

Morali Produktionstechnik GmbH
Vakuum.- & Greifertechnik
Schwarzwaldstraße 4/2
D-78628 Rottweil
Fon: +49 741 - 17 52 60-0
Fax: +49 741 - 17 52 60-29
Email: info@morali-gmbh.de
www.morali-gmbh.de

Parallelgreifer | *Parallel gripper*

Art.: GK.17.011MS

■ doppeltwirkend
Hub 14 mm
Schließkraft bei 6 bar 105 N, inkl. Sensor

■ *single-acting*
Travel 14 mm
closing force at 6 bar 105 N, incl. Sensor

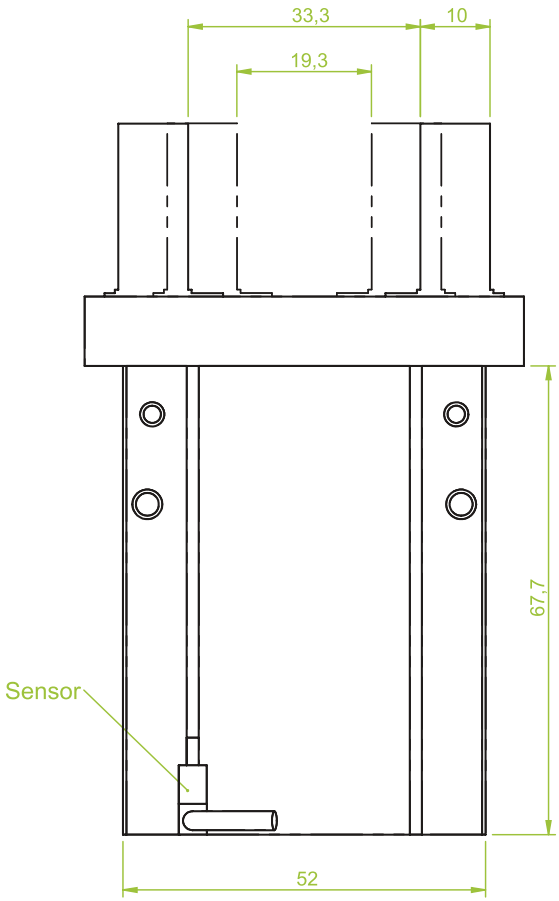

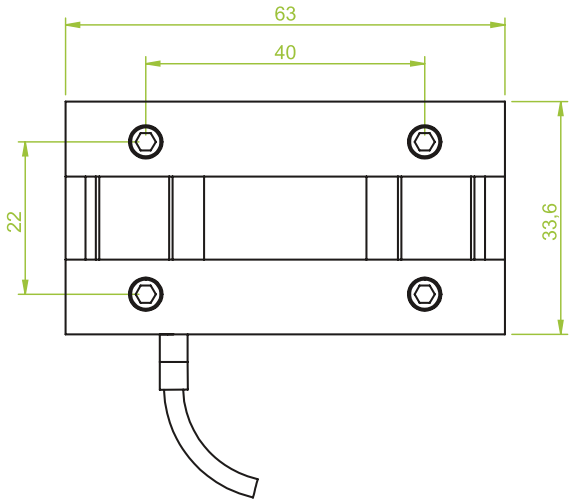

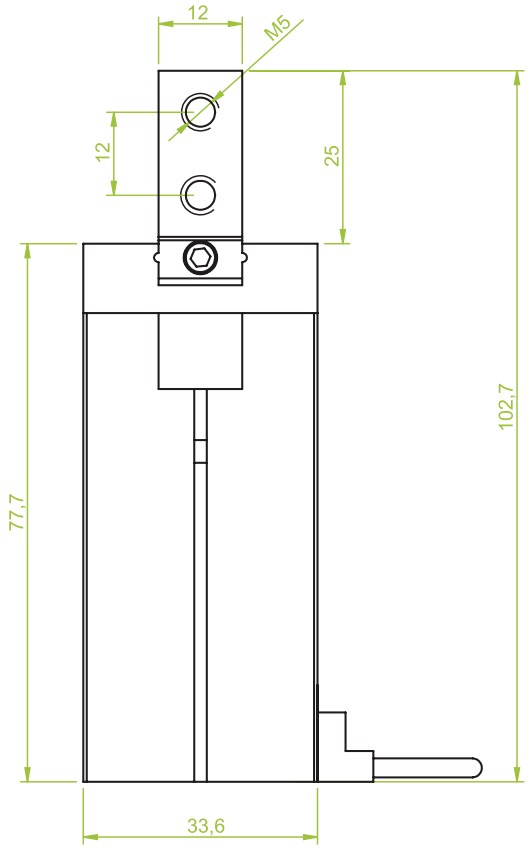

Parallelgreifer | *Parallel gripper*

Art.: GK.17.012

■ doppeltwirkend
Hub 22 mm
Schließkraft bei 6 bar 225 N

■ *single-acting*
Travel 22 mm,
closing force at 6 bar 225 N

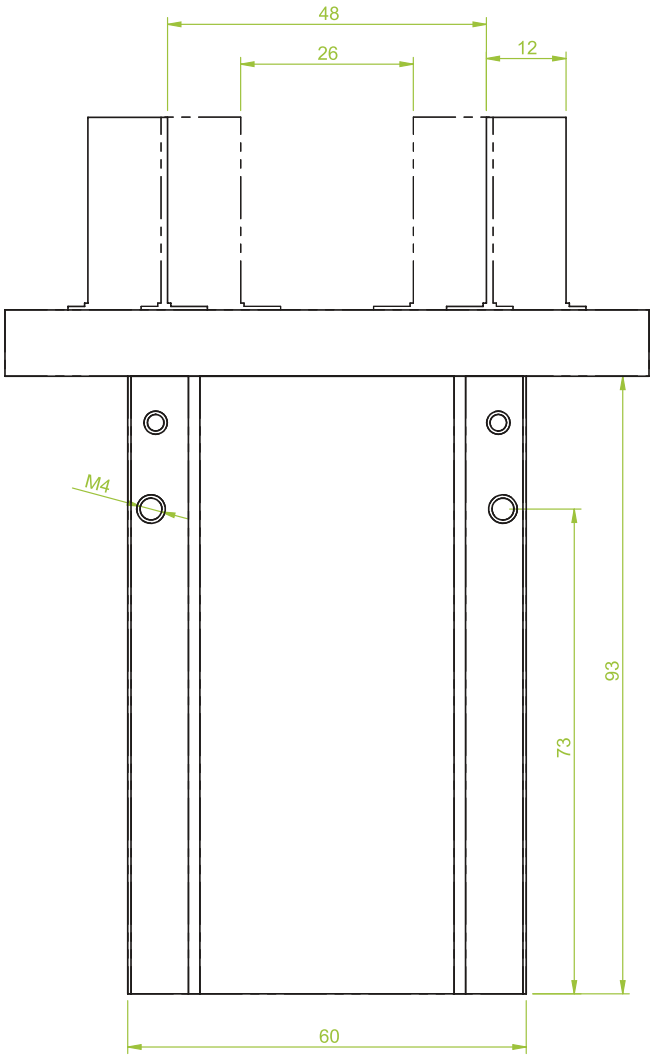

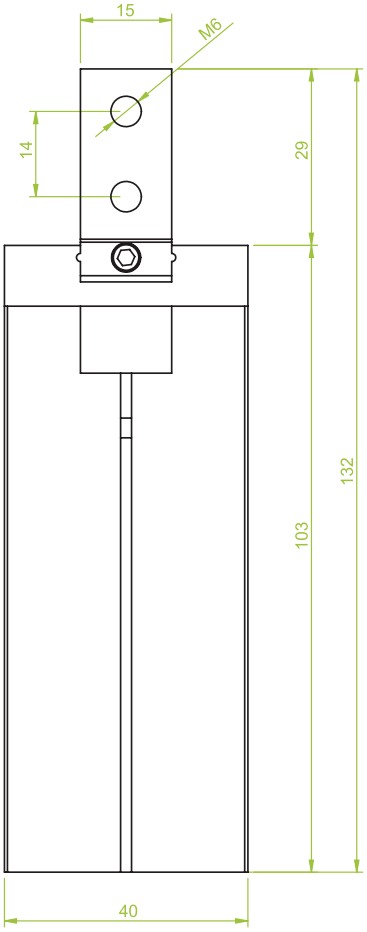

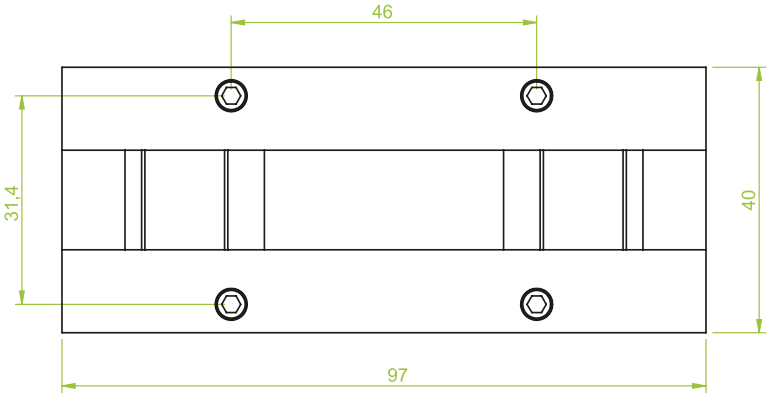

Morali Produktionstechnik GmbH
Vakuum.- & Greifertechnik
Schwarzwaldstraße 4/2
D-78628 Rottweil
Fon: +49 741 - 17 52 60-0
Fax: +49 741 - 17 52 60-29
Email: info@morali-gmbh.de
www.morali-gmbh.de

Parallelgreifer | *Parallel gripper*

Art.: GK.17.012MS

■ doppeltwirkend
Hub 22 mm
Schließkraft bei 6 bar 225 N, inkl. Sensor

■ *single-acting*
Travel 22 mm,
closing force at 6 bar 225 N, incl. Sensor

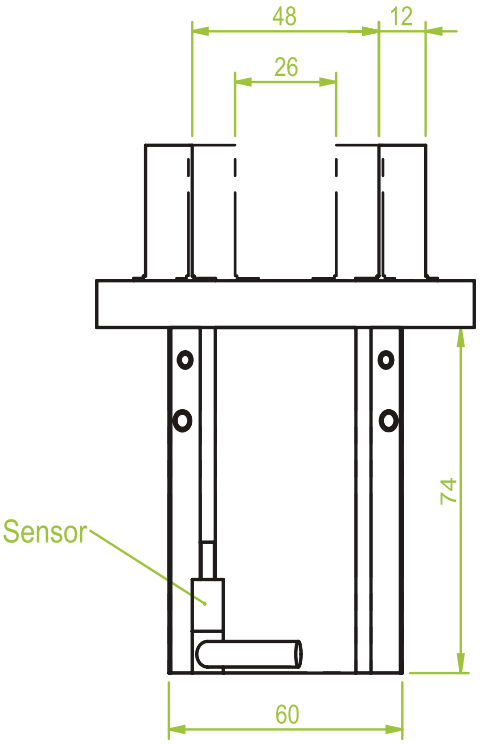

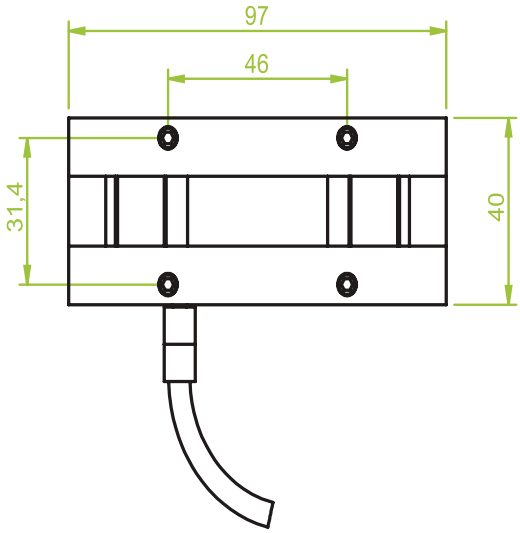

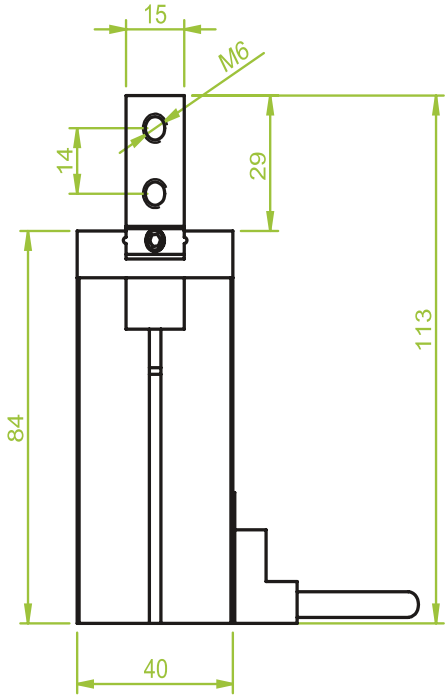

Parallelgreifer | *Parallel gripper*

Art.: GK.17.013

■ doppeltwirkend
Hub 30 mm
Schließkraft bei 6 bar 320 N

■ *single-acting*
Travel 30 mm,
closing force at 6 bar 320 N

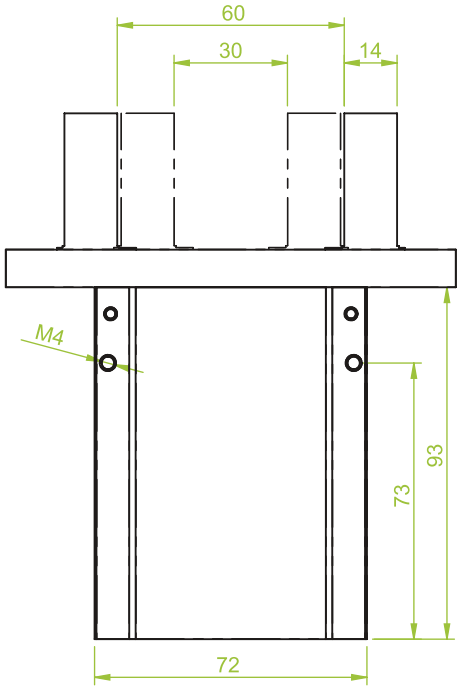

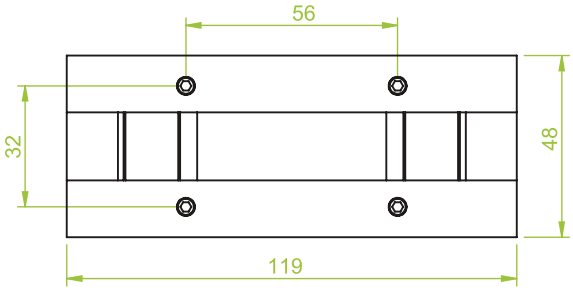

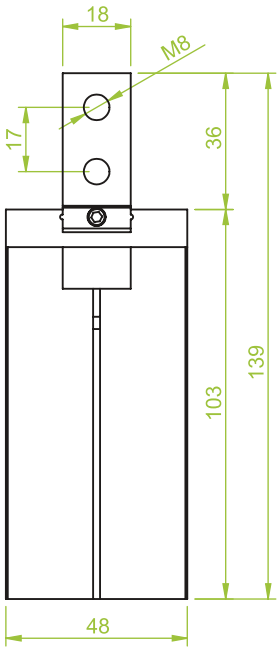

Morali Produktionstechnik GmbH
Vakuum.- & Greifertechnik
Schwarzwaldstraße 4/2
D-78628 Rottweil
Fon: +49 741 - 17 52 60-0
Fax: +49 741 - 17 52 60-29
Email: info@morali-gmbh.de
www.morali-gmbh.de

Parallelgreifer | *Parallel gripper*

Art.: GK.17.013MS

■ doppeltwirkend
Kolbendurchmesser 10 mm
Hub 20 mm, inkl. Sensor

■ *double acting*
Piston diameter 10 mm,
Travel 20 mm, incl. Sensor

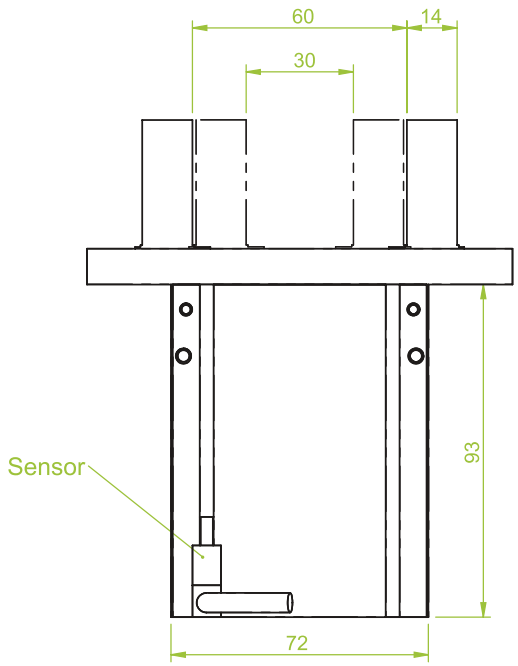

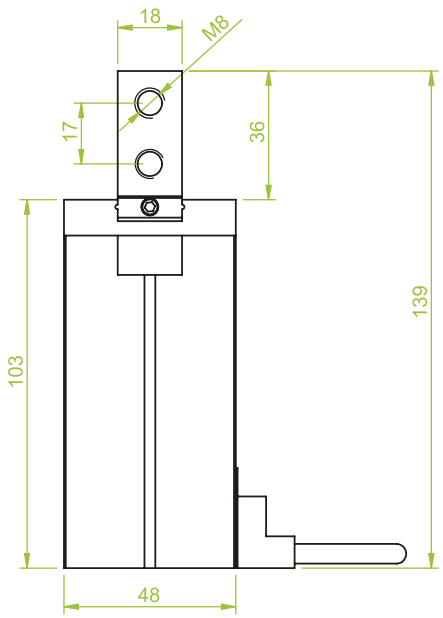

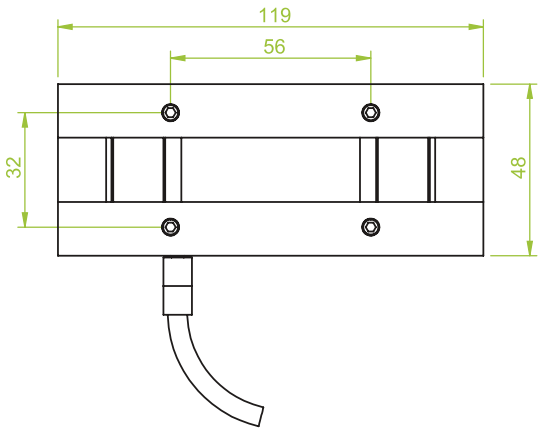

MORALI VACTEC SYSTEMS
Morali Produktionstechnik GmbH
Vakuum.- & Greifertechnik
Schwarzwaldstraße 4/2
D-78628 Rottweil
Fon: +49 741 - 17 52 60-0
Fax: +49 741 - 17 52 60-29
Email: info@morali-gmbh.de
www.morali-gmbh.de

Winkelgreifer | *Angular gripper*

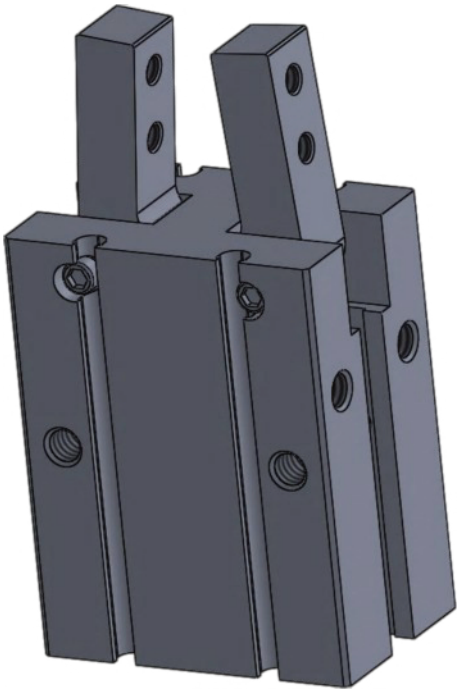

■ Produktbeschreibung:

Die Grundbacken zur Adaption von werkstückspezifischen Greiffingern übertragen hohe Greifkräfte. Winkelgreifer erlauben prozesssichere Handhabung bei doppeltwirkender Ausführung beim Innen- und Außengreifen von Teilen

■ Product description:

The basic jaws for mounting of workpiece-specific gripper fingers transmit high gripping forces. Angular gripper allow process-safe handling with double-acting in internal and external gripping of parts.

Winkelgreifer | *Angular gripper*

Art.: GK.18.001

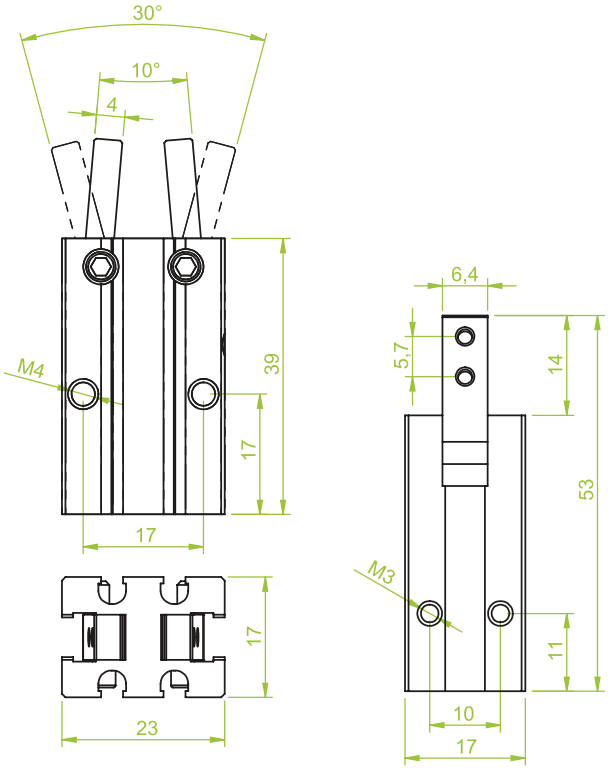

■ doppeltwirkend
Hub 40 mm
Schließkraft bei 6 bar 16 N

■ *double acting*
Travel 40 mm,
closing force at 6 bar 16 N

Art.: GK.18.002

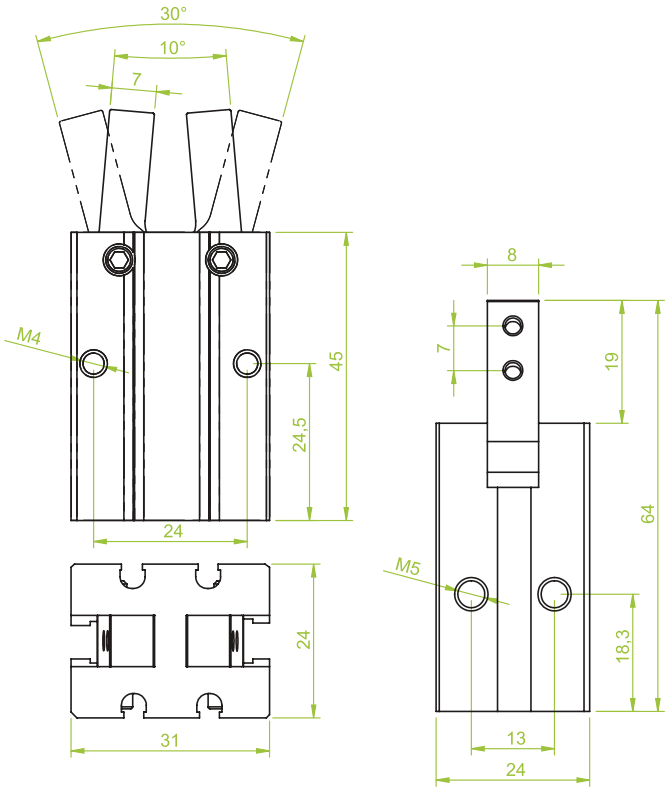

■ doppelwirkend
Hub 40 mm
Schließkraft bei 6 bar 72 N

■ *double acting*
Travel 40 mm,
Closing force at 6 bar 72 N

Winkelgreifer | *Angular gripper*

Art.: GK.18.003

■ doppelwirkend
Hub 40 mm
Schließkraft bei 6 bar 156 N

■ *double acting*
Travel 40 mm,
closing force at 6 bar 156 N

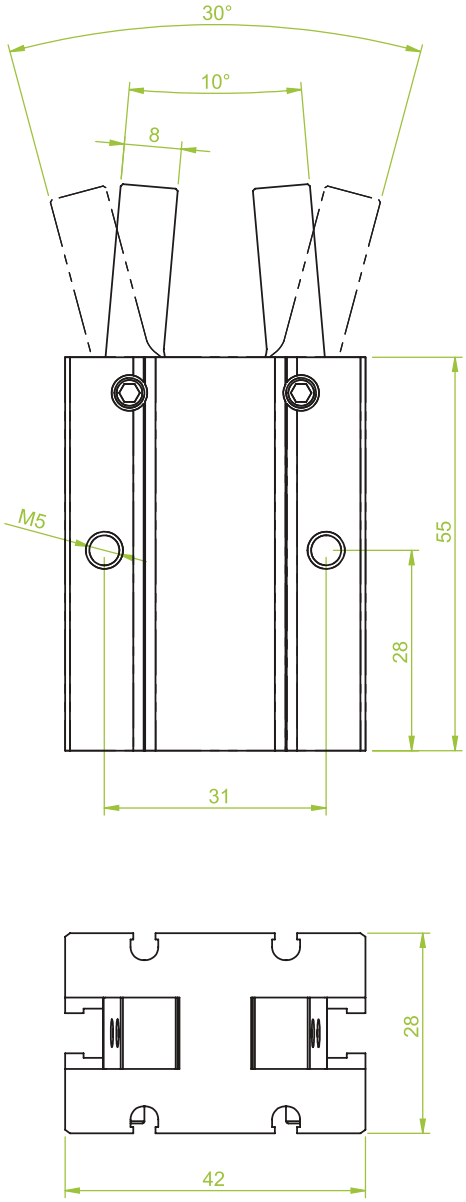

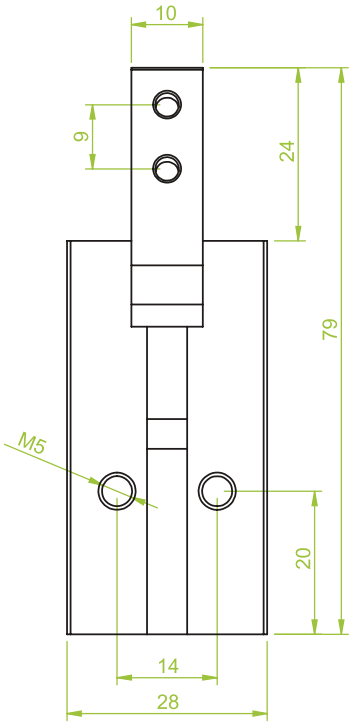

Morali Produktionstechnik GmbH
Vakuum.- & Greifertechnik
Schwarzwaldstraße 4/2
D-78628 Rottweil
Fon: +49 741 - 17 52 60-0
Fax: +49 741 - 17 52 60-29
Email: info@morali-gmbh.de
www.morali-gmbh.de

Greiffinger | *Gripper finger*

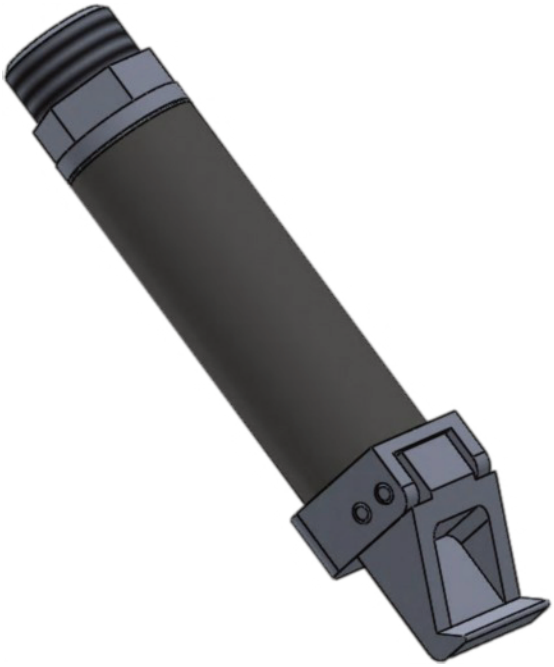

■ Produktbeschreibung:

Greiffinger sind speziell für das Hintergreifen und sichere Festhalten von Produkten mit kantiger Kontur konzipiert worden.
Im Gegensatz zu Greifzangen benötigen sie weniger Platz und können auch mit unterschiedlichen Backenformen eine große Teilevielfalt greifen.

■ Product description:

Gripper finger are designed for engaging behind and secure retaining of products with edged contour.
Compared to gripper they take up less space and can engage with different shapes of jaws a wide variety of parts.

Greiffinger 35° | *Gripper finger 35°*

Art.: GK.19.002

■ einfachwirkend
Klemmdurchmesser 20 mm
Schließkraft: 65 N
Anschluss: M17x1
Gewicht: 86 g
Druckluftanschluss: IG M5 mit Sensornut

■ *single-acting,*
Clamping diameter 20 mm,
closing force: 65 N
mounting thread: M17x1
weight: 86 g
pressure-air intake: female MS with sensor slots

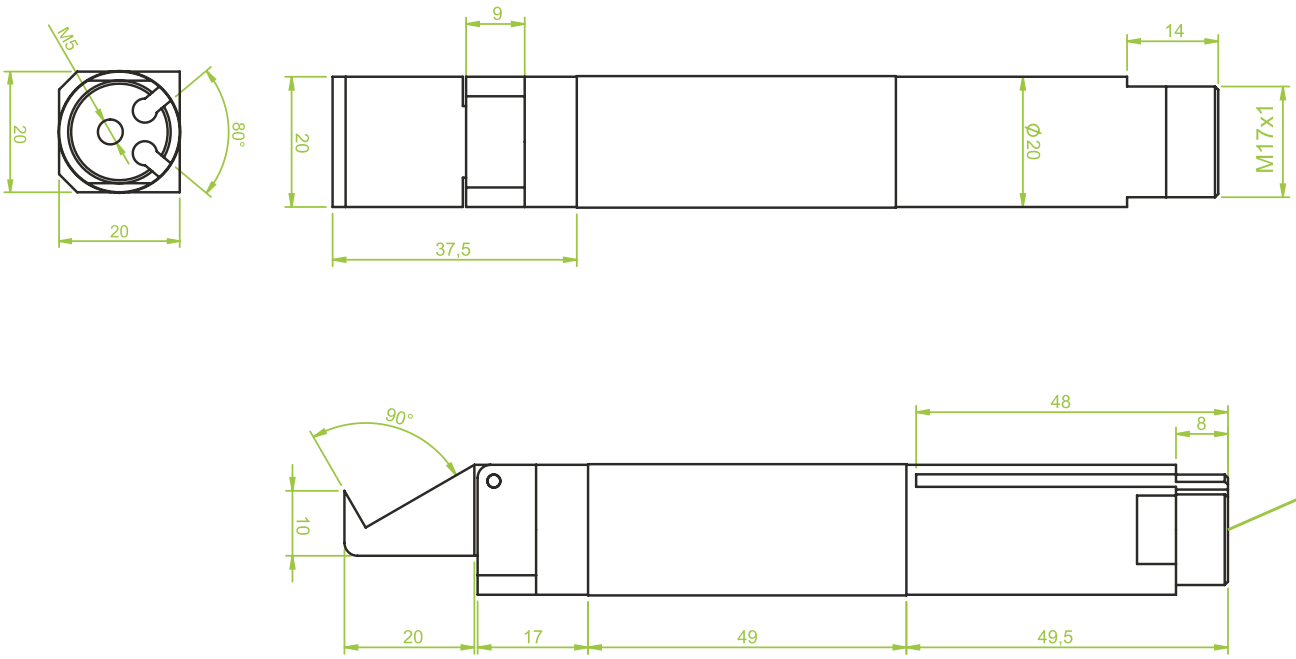

P = Druckluftanschluss | Compressed air connection

Greiffinger 35° | *Gripper finger 35°*

Art.: GK.19.004

■ einfachwirkend
Klemmdurchmesser 14 mm
Schließkraft: 65 N
Anschluss: M17 x 1, Gewicht: 65 g
Druckluftanschluss: IG M5, mit Sensornut
Dichtung oben und unten
Länge 106 mm

■ *Single-acting*
Clamping diameter 14 mm
Closing force: 65 N
Mounting thread: M17 x 1, weight: 65 g,
Pressure air intake: female M5, with sensor slots,
Clampings on top and bottom,
Length 106 mm

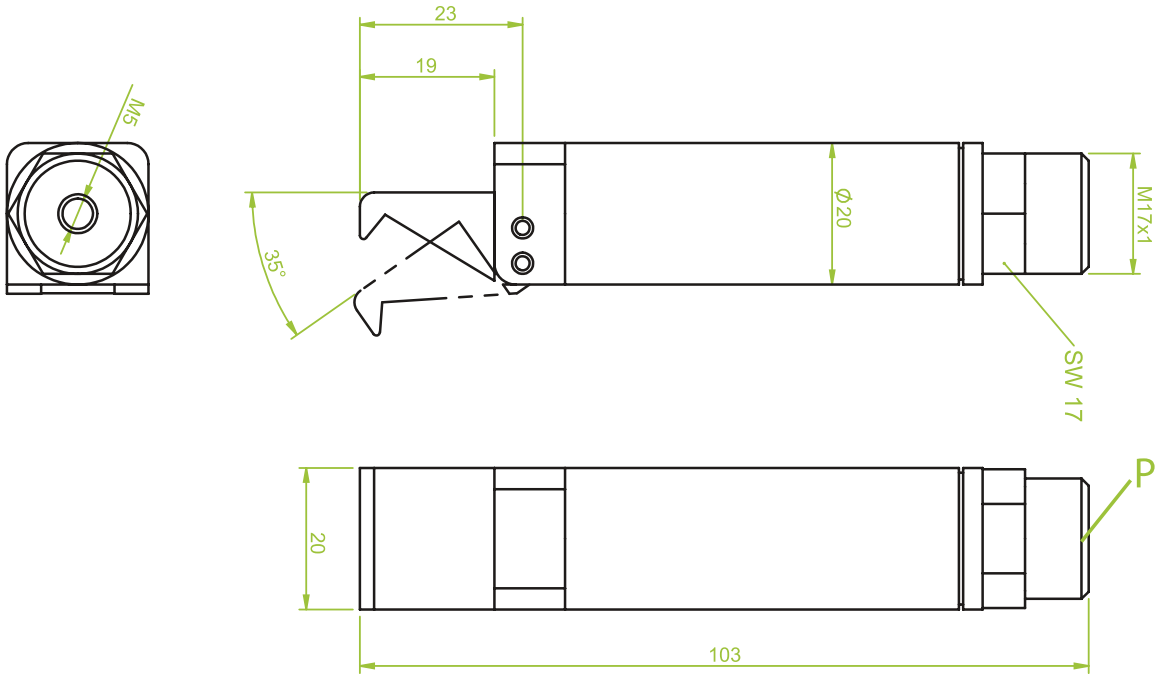

Greiffinger 90° | *Gripper finger 90°*

Art.: GK.19.003

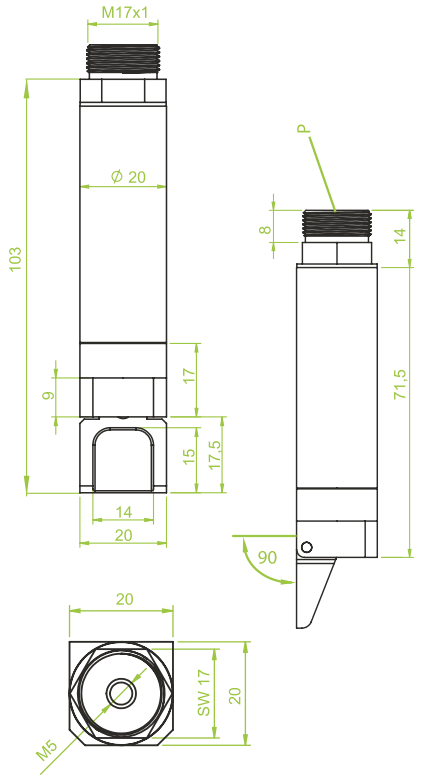

■ einfachwirkend
Klemmdurchmesser 20 mm
Schließkraft: 70 N
Anschluss: M17x1
Druckluftanschluss: IG M5
Dichtung oben und unten
Länge 103 mm

■ *single-acting*
Clamping diameter 20 mm,
closing force: 70 N,
mounting thread: M17x1,
pressure-air intake: female M5
clampings on top and bottom
Length 103 mm

Art.: GK.19.011

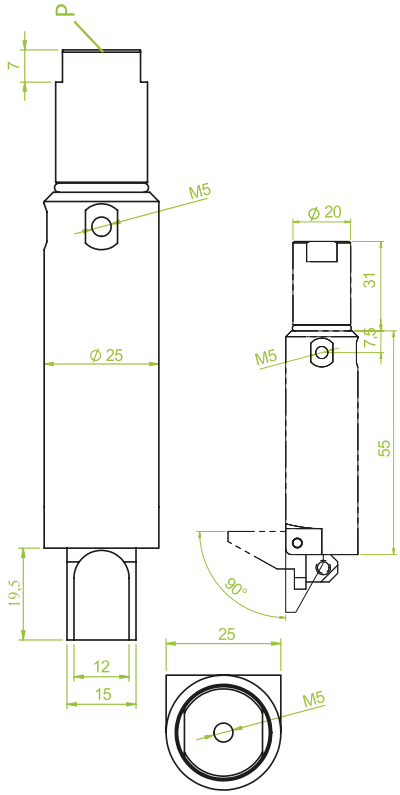

■ doppelwirkend, „lang“
Schließkraft: 72 N

■ *double acting, „long“*
closing force: 72 N

P = Druckluftanschluss | Compressed air connection

Greiffinger 95° | *Gripper finger 95°*

Art.: GK.19.001

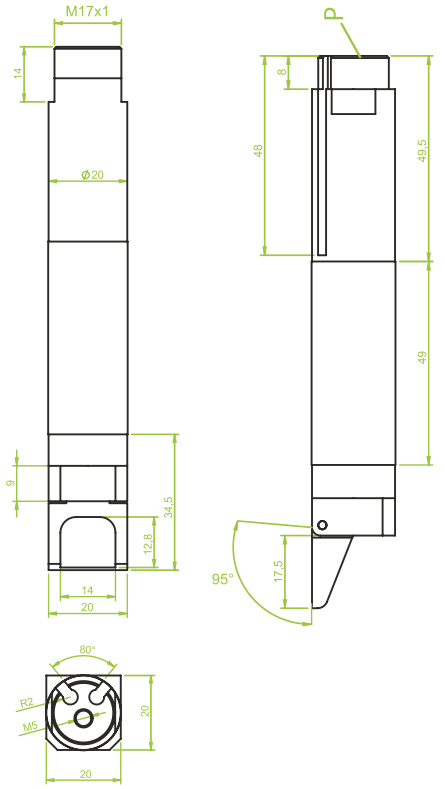

■ einfachwirkend
Klemmdurchmesser 20 mm
Schließkraft: 70 N
Anschluss: M17x1, Gewicht: 82 g
Druckluftanschluss: IG M5, mit Sensornut
Dichtung oben und unten
Länge 133 mm

■ *single-acting*
clamping diameter 20 mm
closing force: 70 N
mounting thread: M17x1, weight: 82 g
pressure-air intake: female M5, with sensor slots
clampings on top and bottom
Length 133 mm

Art.: GK.19.005

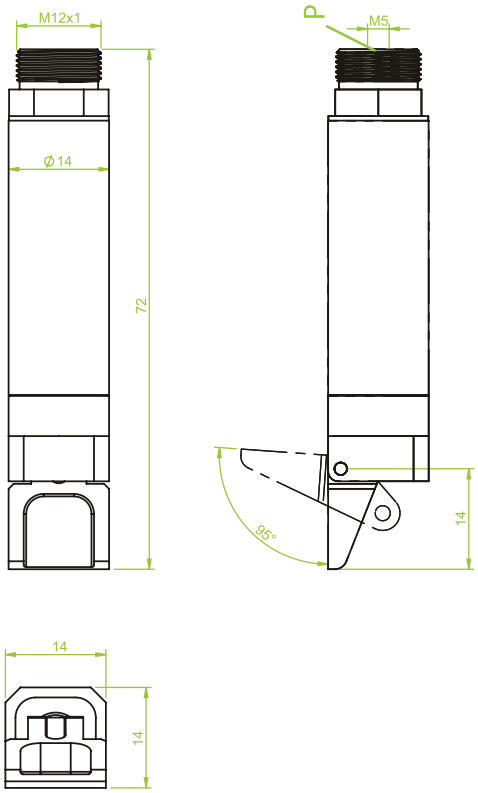

■ einfachwirkend
Klemmdurchmesser 14 mm
Schließkraft: 24 N
Anschluss: M12 x 1, Gewicht 25 g
Druckluftanschluss: IG M5
Dichtung oben und unten
Länge 72 mm

■ *single-acting*
Clamping diameter 20 mm,
closing force: 24 N,
mounting thread: M12x1, weight 25 g,
pressure-air intake: female M5
clampings on top and bottom
Length 72 mm

P = Druckluftanschluss | Compressed air connection

Art.: GK.01.012

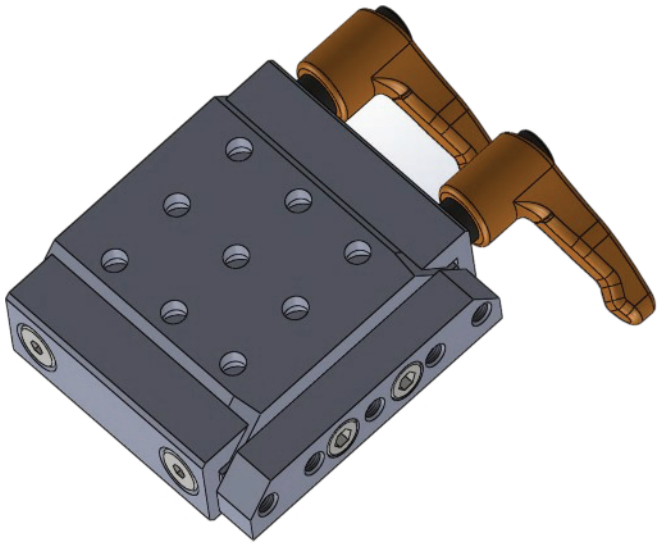

■ **Einsatzbereich:**

Verbindungselement zwischen Roboter und Greifereinheit

Ein Teil des Schnellwechselsystems (Adapterplatte) verbleibt am Roboterarm, während die andere Hälfte (Greifergrundplatte) am Greifsystem fixiert ist.

■ **Vorteil:** schneller Austausch verschiedener, kompletter Greifsysteme und dadurch Verkürzung von Stillstandszeiten in der Produktion

■ ***Application:***

connecting element between robot and gripper unit.

one part of the quick-change system (adapter plate) remains on the robot arm, while the other half (gripper base plate) is fixed to the gripping system.

■ ***Advantage:***

Quick replacement of different, complete gripper systems and therefore reduction in downtimes in production.

Art.: GK.01.012

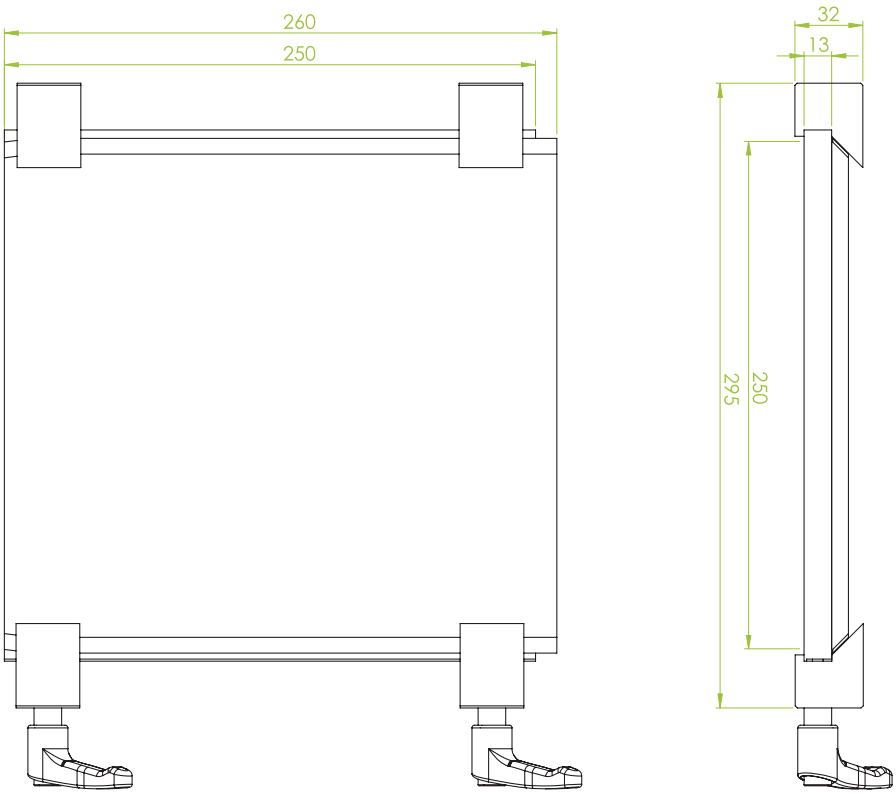

Morali Produktionstechnik GmbH
Vakuum.- & Greifertechnik

Schwarzwaldstraße 4/2
D-78628 Rottweil

Fon: +49 741 - 17 52 60-0
Fax: +49 741 - 17 52 60-29

Email: info@morali-gmbh.de
www.morali-gmbh.de

Greifergrundplatte 250 mm | *Gripper base plate 250 mm*

Art.: GK.01.012

■ Greifer Grundplatte 250 x 250 mm
Mit Bohrungen
Ohne Nutensteine, Alu

■ *Gripper base plate 250 x 250 mm*
With drillings
Without channel nuts, Alu

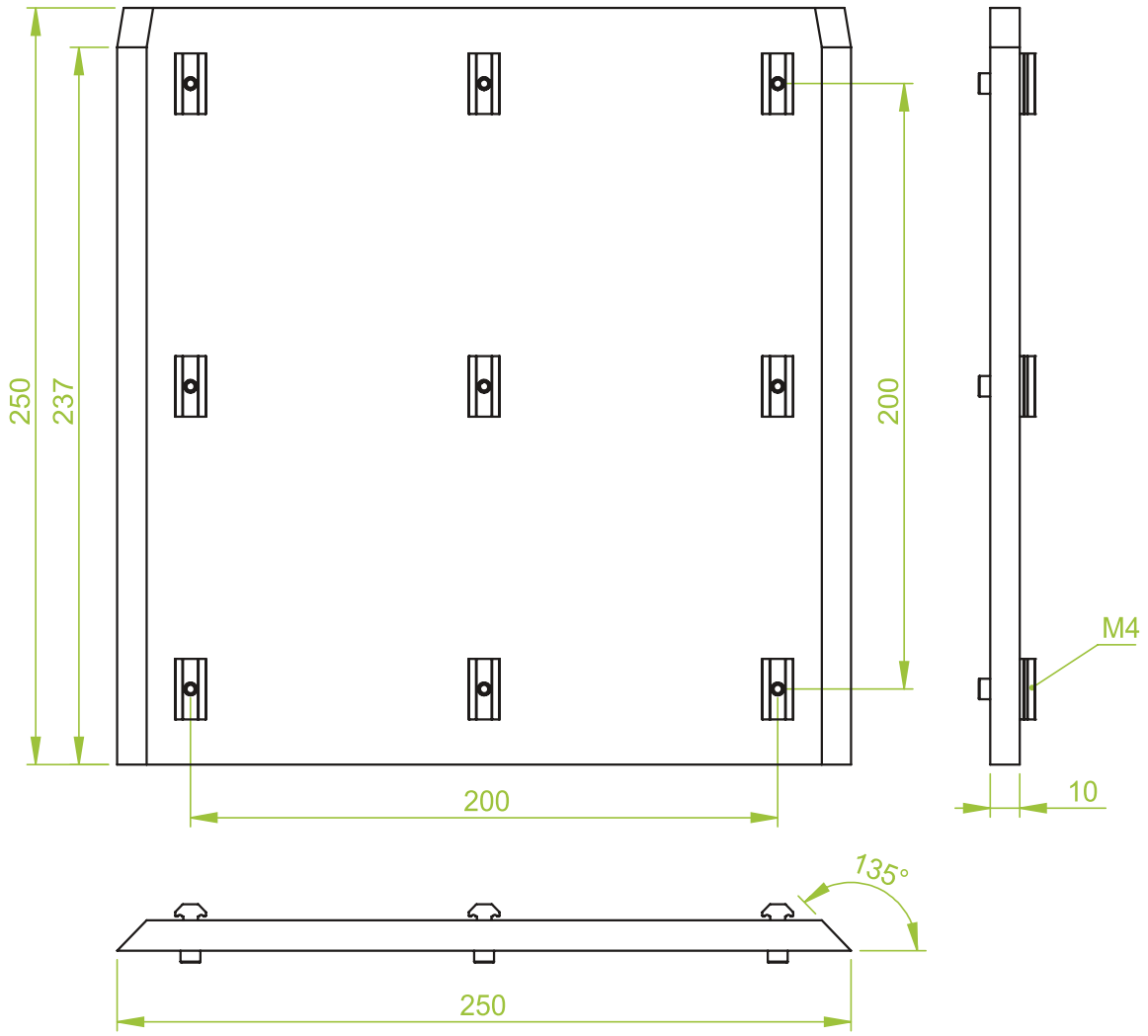

Greifergrundplatte 60 mm | *Gripper base plate 60 mm*

Art.: GK.01.003.OB

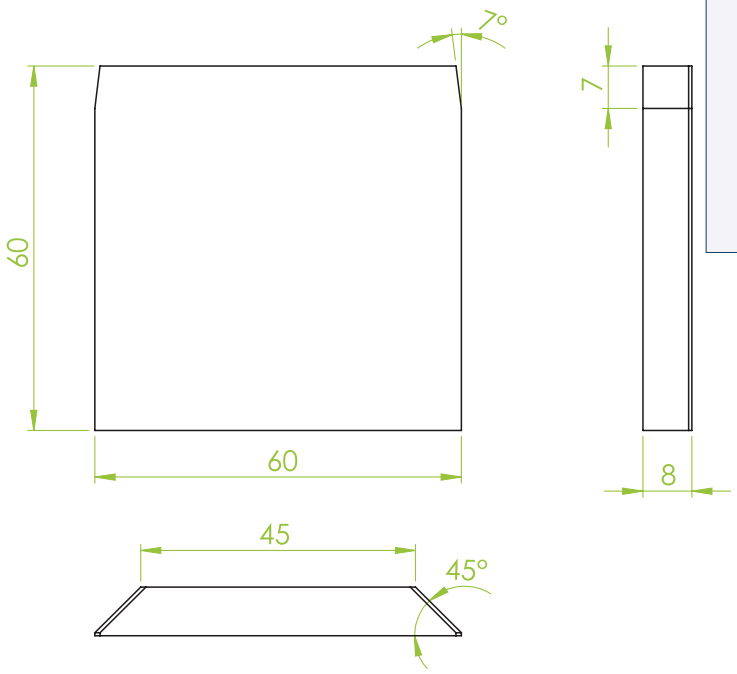

■ Greifer Grundplatte 60 x 60 mm
Ohne Bohrungen, Alu

■ *Gripper base plate 60 x 60 mm*
Without drillings, Alu

Art.: GK.01.003.ON

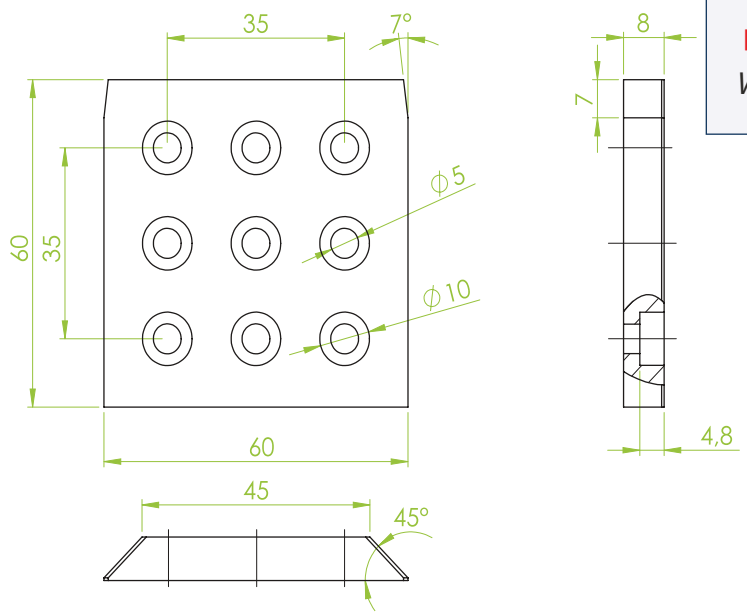

■ Greifer Grudplatte 60 x 60 mm
Ohne Nutensteine, Alu

■ *Gripper base plate 60 x 60 mm*
Without channel nuts, Alu

Greifergrundplatte 100 mm | *Gripper base plate 100 mm*

Art.: GK.01.006.OB

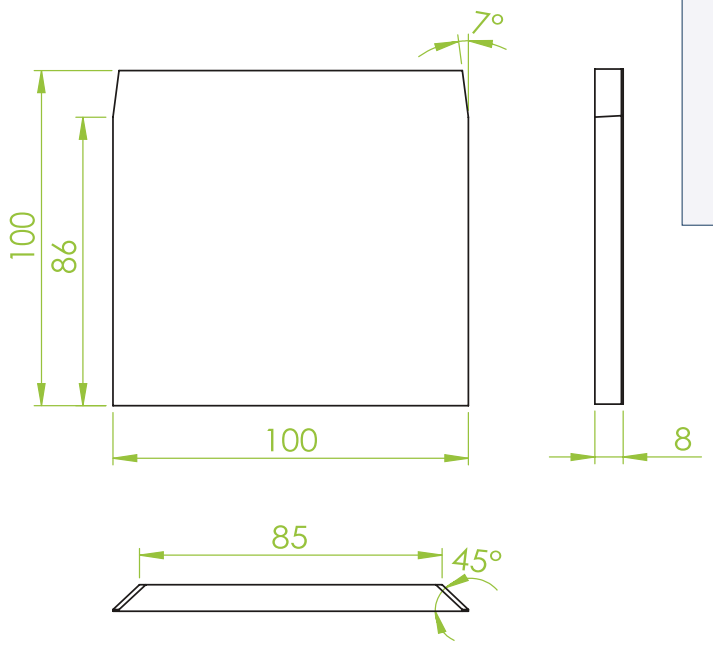

■ Greifer- Grundplatte 100 x 100 mm
Ohne Bohrungen, Alu

■ *Gripper base plate 100 x 100 mm*
Without drillings, Alu

Art.: GK.01.006.ON

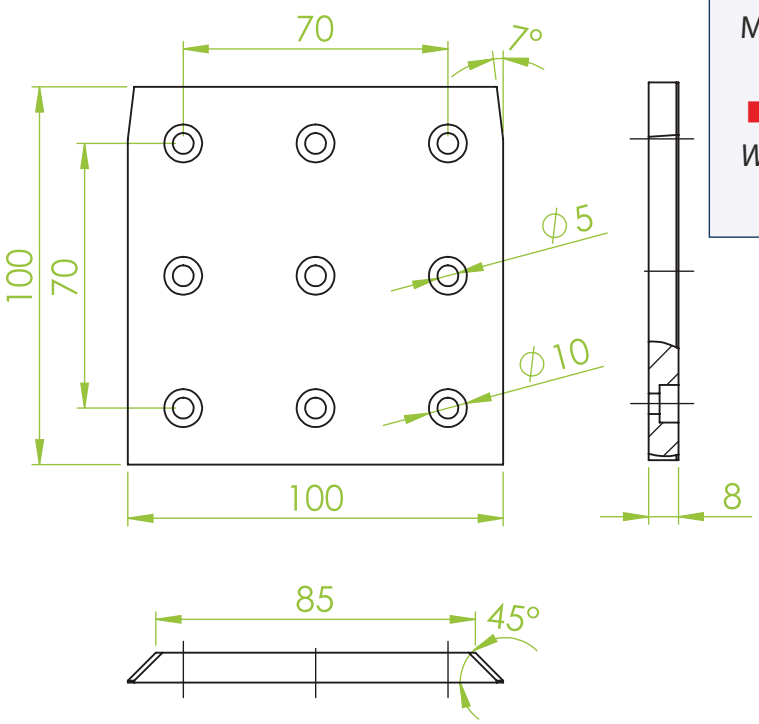

■ Greifer-Grundplatte 100 x 100 mm
Mit Bohrungen, ohne Nutensteine, Alu

■ *Gripper base plate 100 x 100 mm*
With drillings, without channel nuts, Alu

Greifergrundplatte 160 mm | *Gripper base plate 160 mm*

Art.: GK.01.009.OB

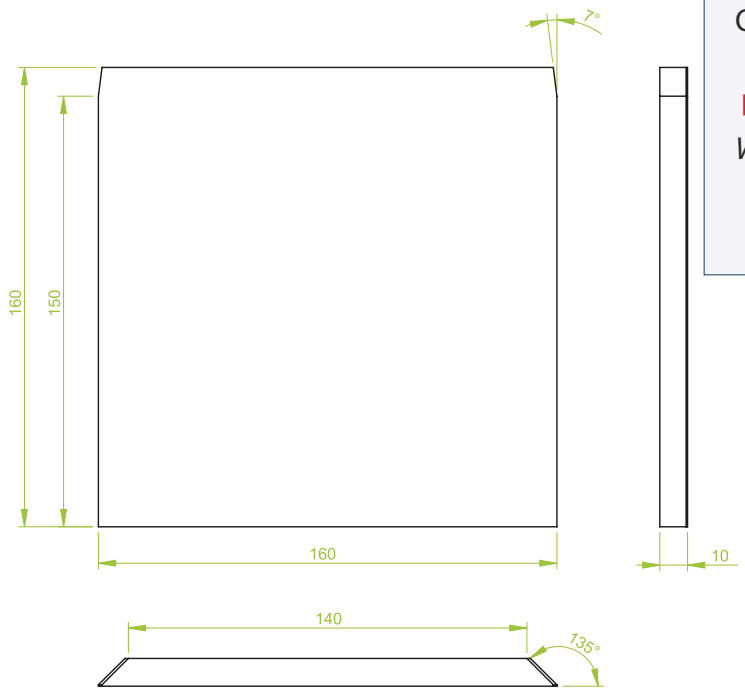

■ Greifer Grundplatte 160 x 160 mm
Ohne Bohrung, Alu

■ *Gripper base plate 160 x 160 mm*
Without drilling, Alu

Art.: GK.01.009.ON

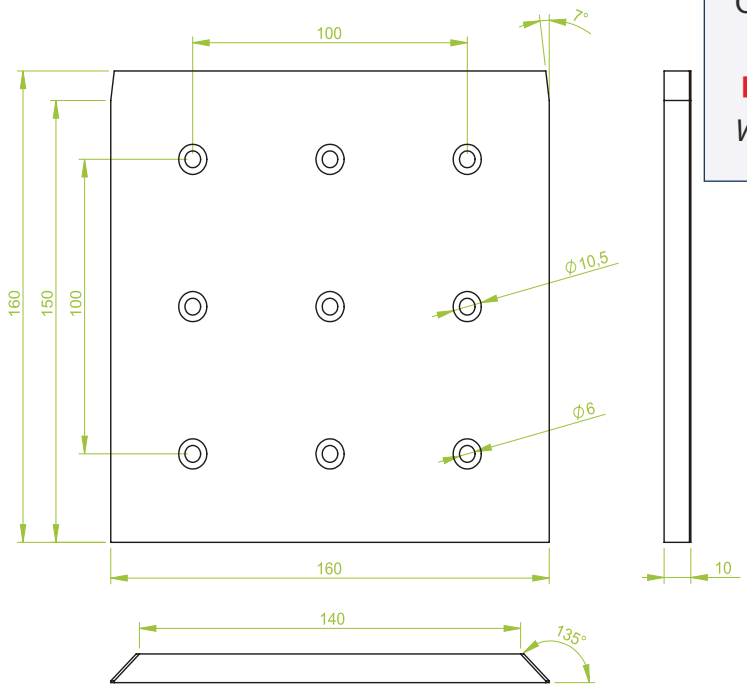

■ Greifer Grundplatte 160 x 160 mm
Ohne Nutensteine, inkl. Bohrungen, Alu

■ *Gripper base plate 160 x 160 mm*
Without channel nuts, incl. Drilling, Alu

Schnellwechselsystem rund 90 mm | *Quick changer round 90 mm*

Art.: GK.01.015.G

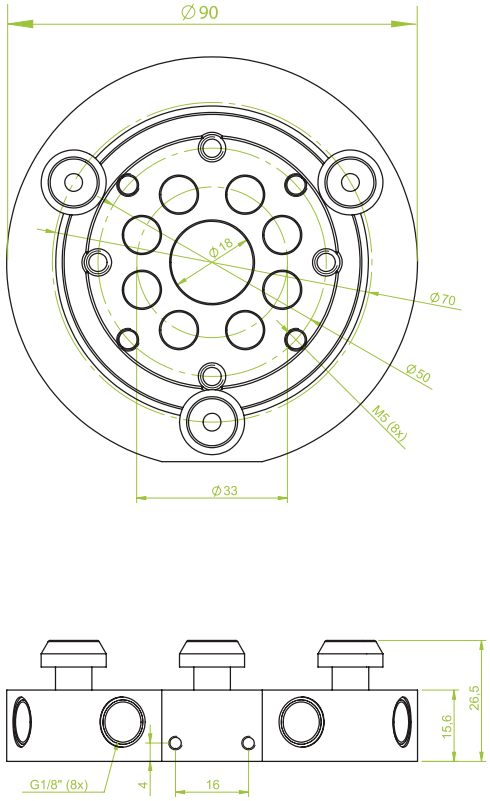

Technische Daten:

Schnellwechselsystem rund,
Greiferseite D=90 mm,
Luftanschlüsse: 8 x IG 1/8“

Technical Details:

Quick changer round,
gripper side D=90 mm,
Air connection: 8 x female thread 1/8“

Art.: GK.01.015.R

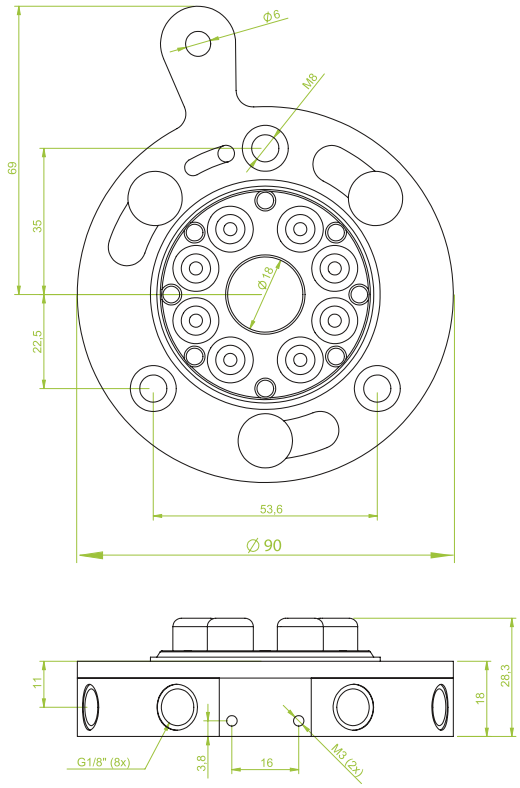

Technische Daten:

Schnellwechselsystem rund,
Roboterseite D= 90 mm,
Luftanschlüsse: 8 x IG 1/8“

Technical Details:

Quick changer round,
Robotic side D= 90 mm,
Air connection 8 x female thread 1/8“

Schnellwechselsystem rund 150 mm | *Quick changer round 150 mm*

Art.: GK.01.016.G

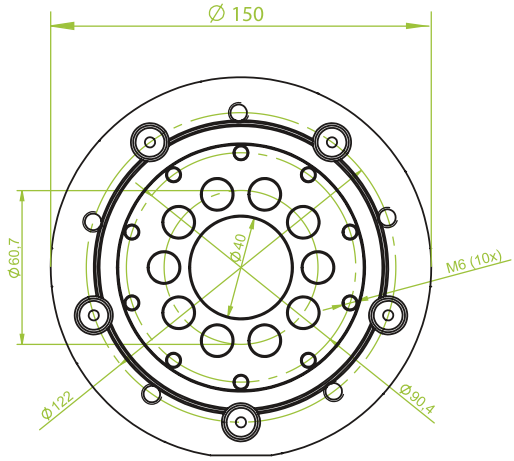

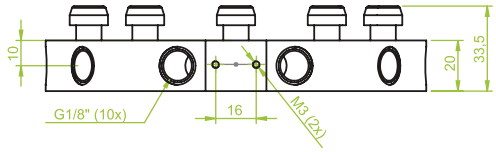

■ Technische Daten:
Schnellwechselsystem rund,
Greiferseite D= 150 mm,
Luftanschlüsse: 10 x IG 1/8“

■ Technical Details:
Quick changer round,
Gripper side D= 150 mm,
Air connection 10 x female thread 1/8“

Art.: GK.01.016.R

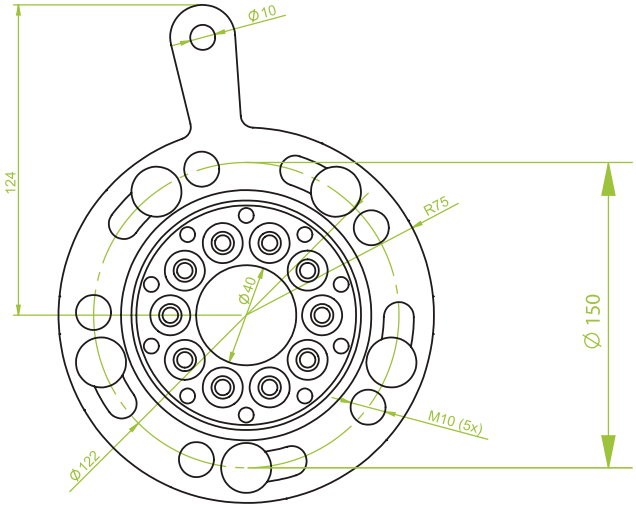

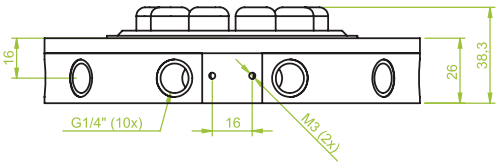

■ Technische Daten:
Schnellwechselsystem rund,
Roboterseite D = 150 mm,
Luftanschlüsse: 10 x IG 1/8“

■ Technical Details:
Quick changer round,
Gripper side D= 150 mm,
Air connection 10 x female thread 1/8“

Profile | *Profiles*

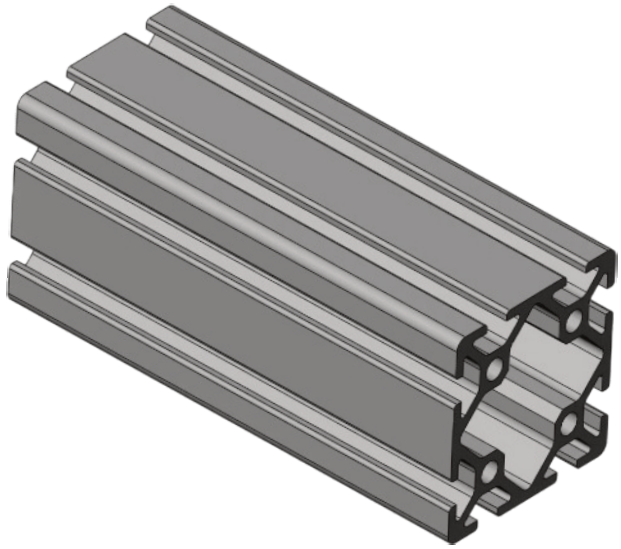

■ Produktbeschreibung:
Aluminiumprofile stellen die Basis eines jeden Greifsystems dar und sind entscheidend für die Stabilität und Variabilität. Je nach Einsatzfall bieten die diversen Profilquerschnitte bei geringem Gewicht die notwendige Steifigkeit bei statischen und dynamischen Belastungen.

■ Product description:
Aluminium profiles are the basis of each gripping system and are essential for the stability and variability.
Depending on the application the various profile cross-sections and low weight provide the necessary rigidity in static and dynamic loads.

Art.: GK.02.003

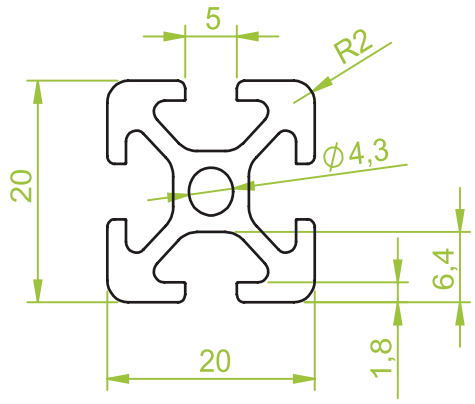

■ Aluminium Profil Maße 20 x 20 mm, Länge= 2000 mm

■ *Aluminium Profile dimension 20 x 20 mm, Length= 2000 mm*

Art.: GK.02.004

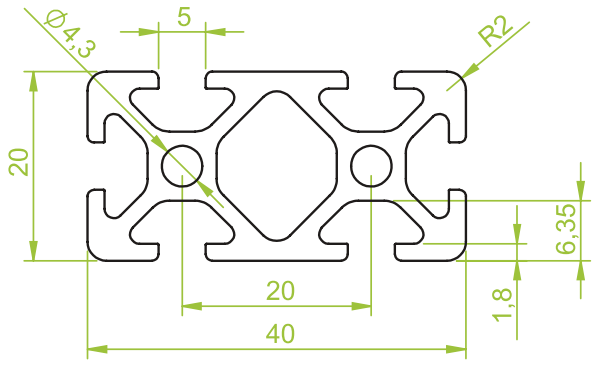

■ Aluminium Profil Maße 20 x 40 mm, Länge = 2000 mm

■ *Aluminium Profile dimension 20 x 40 mm, Length= 2000 mm*

Art.: GK.02.007

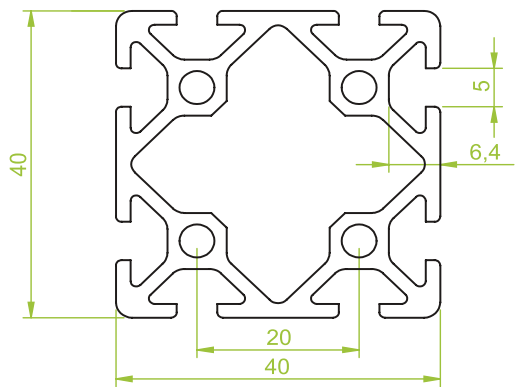

■ Aluminium Profil Maße 40 x 40 mm, Länge = 2000 mm

■ *Aluminium Profile dimension 40 x 40 mm, Length= 2000 mm*

Art.: GK.140.021

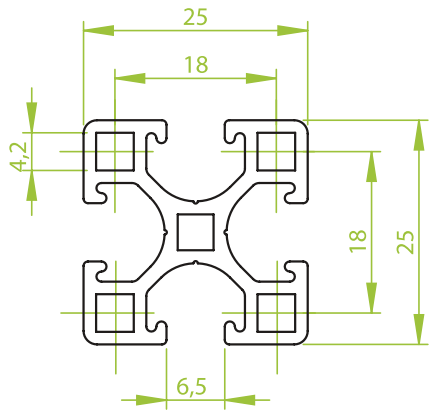

■ Aluminium Profil Maße 25 x 25 x 2000 mm, Natur eloxiert

■ *Aluminium Profile dimension 25 x 25 x 2000 mm, anodized nature*

Art.: GK.140.025-X

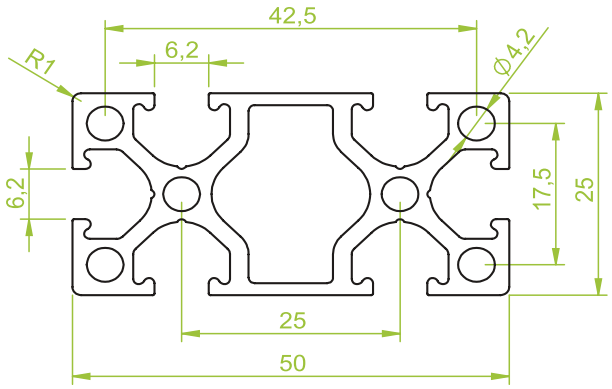

■ Aluminium Profil Maße 50 x 25 x 2000 mm, Aluminium

■ *Aluminium profile dimension 50 x 25 x 2000 mm, Aluminium*

Art.:

■

■

Nutensteine | *Channel nuts*

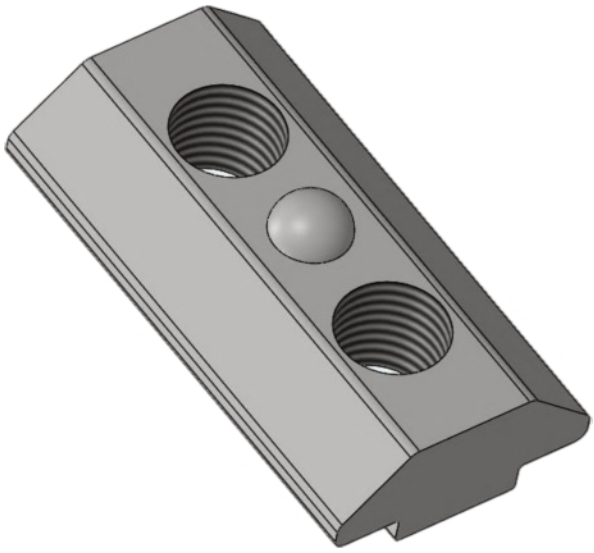

Produktbeschreibung:
Nutensteine ermöglichen als Widerlager für die Schraube die Befestigung aller erforderlichen Verbindungselemente am Profilsystem.
Es gibt diese zum Einschieben und Einschwenken in die Profilnut in unterschiedlichen Abmessungen und Gewindegrößen.

Product description:
Channel nuts permit as support for the screw the attachment of all required connecting elements to the profile system. There are as well as for inserting and swiveling into the profile in different dimensions and thread sizes.

Art.: GK.03.001

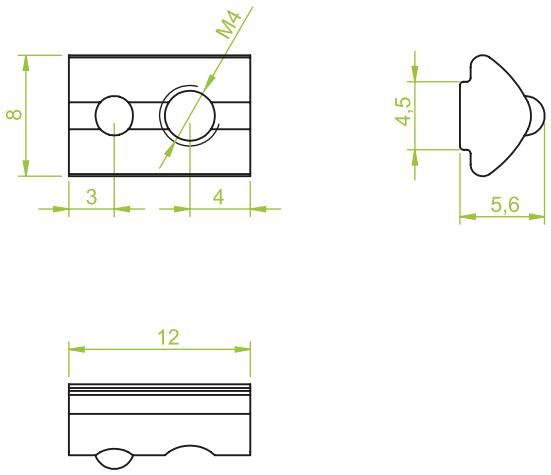

Nutenstein, mit Kugel, Gewinde: M4, Länge: 12 mm

Channel nut, with ball, thread: M4 , Length: 12 mm

Art.: GK.03.002

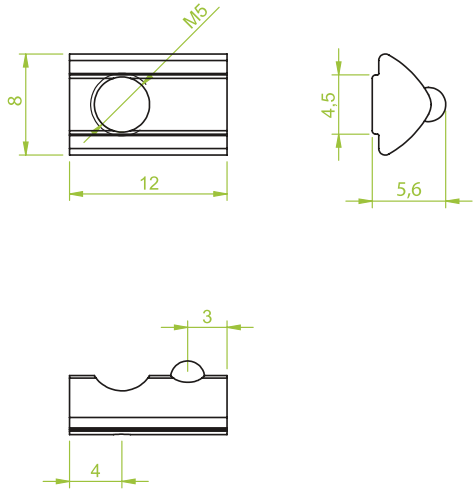

Nutenstein, mit Kugel, Gewinde: M5, Länge: 12 mm

Channel nut, with ball, thread: M5, Length: 12 mm

Nutensteine | *Channel nuts*

Art.: GK.03.003

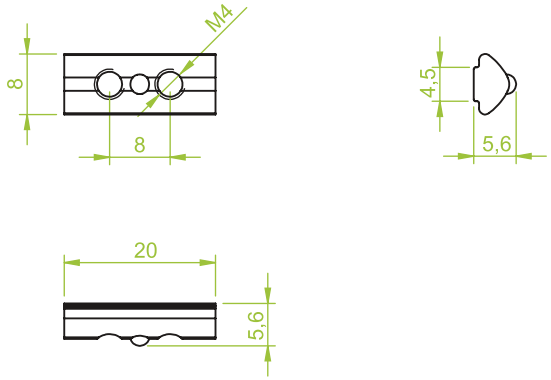

■ Nutenstein, mit Kugel, einschwenkbar, 2 x M4, Länge= 20 mm, Abstand= 8 mm, Stahl

■ *Channel nut, with ball, swivelled, 2 x M4, length 20 mm, distance= 8 mm, steel*

Art.: GK.03.004

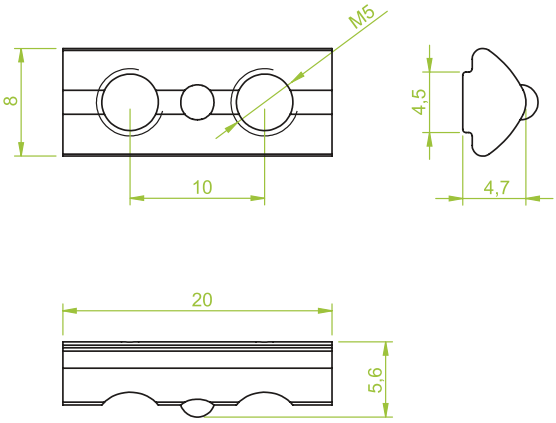

■ Nutenstein, mit Kugel, einschwenkbar, 2 x M5, Länge= 20 mm, Abstand= 10 mm, Stahl

■ *Channel nut, with ball, swivelled, 2 x M5, Length 20 mm, distance= 10 mm, steel*

Art.: GK.03.005

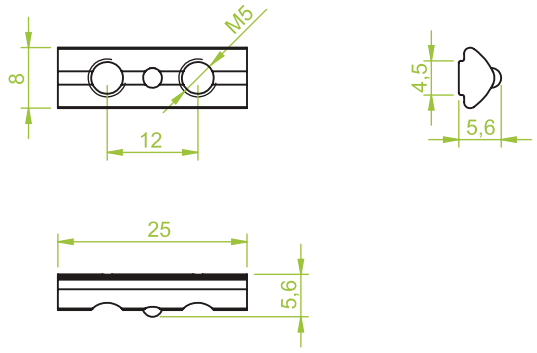

■ Nutenstein, mit Kugel, einschwenkbar, 2 x M5, Länge= 20 mm, Abstand= 12 mm, Stahl

■ *Channel nut, with ball, swivelled, 2 x M5,* Length 20 mm, distance= 12 mm, steel

Art.: GK.03.006

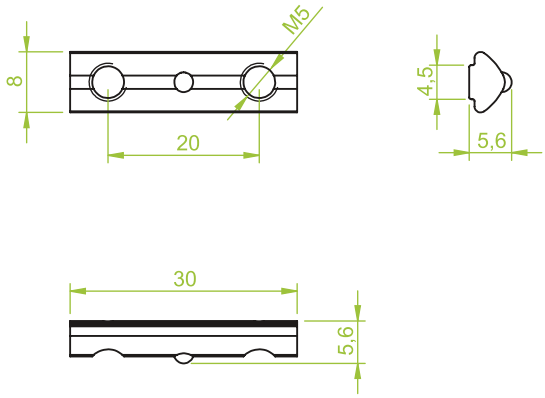

■ Nutenstein, mit Kugel, einschwenkbar, 2 x M5, Länge= 30 mm, Abstand= 20 mm, Stahl

■ *Channel nut, with ball, swivelled, 2 x M5, Length 30 mm, distance= 20 mm, steel*

Nutensteine | *Channel nuts*

Art.: GK.03.007

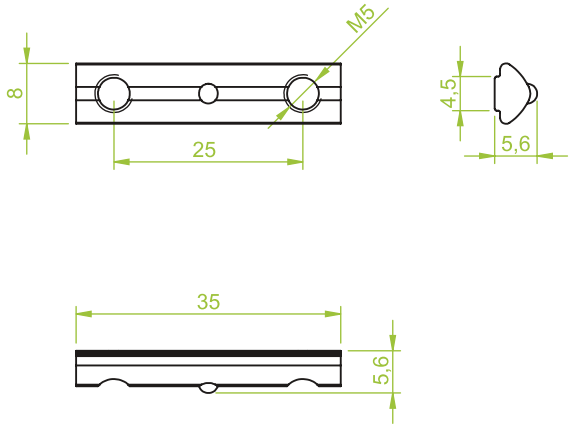

■ Nutenstein, mit Kugel, einschwenkbar, 2 x M5, Länge= 35 mm, Breite= 25 mm

■ *Channel nut, with ball, 2 x M5, length 35 mm, Width= 25 mm*

Art.: GK.03.008

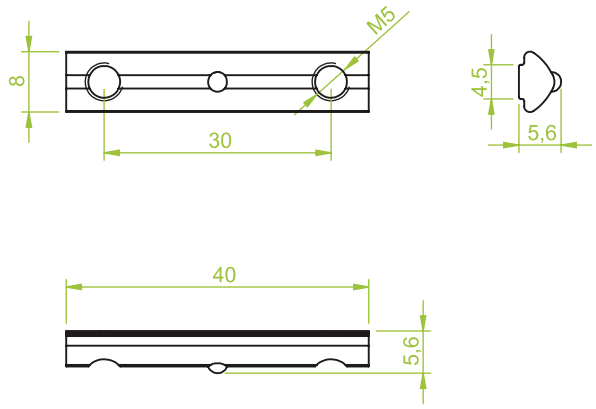

■ Nutenstein, mit Kugel, einschwenkbar, 2 x M5, Länge= 40 mm, Abstand= 30 mm, Stahl

■ *Channel nut, with ball, swivelled, 2 x M5, Length 40 mm, distance= 30 mm, steel*

Art.: GK.03.009

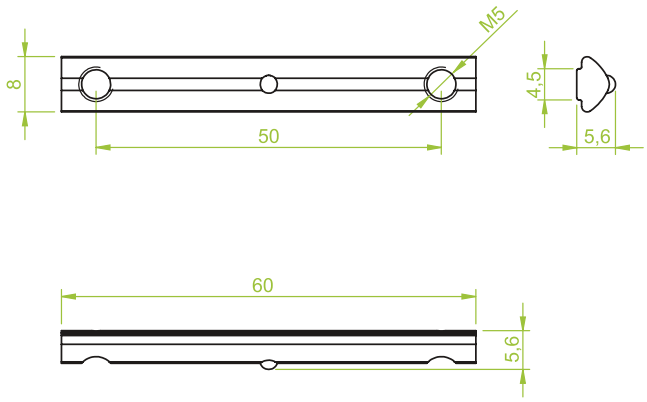

■ Nutenstein, mit Kugel, einschwenkbar, 2 x M5, Länge= 60 mm, Abstand= 50 mm, Stahl

■ *Channel nut, with ball, swivelled, 2 x M5,* Length= 60 mm, distance= 50 mm, steel

Art.: GK.03.010

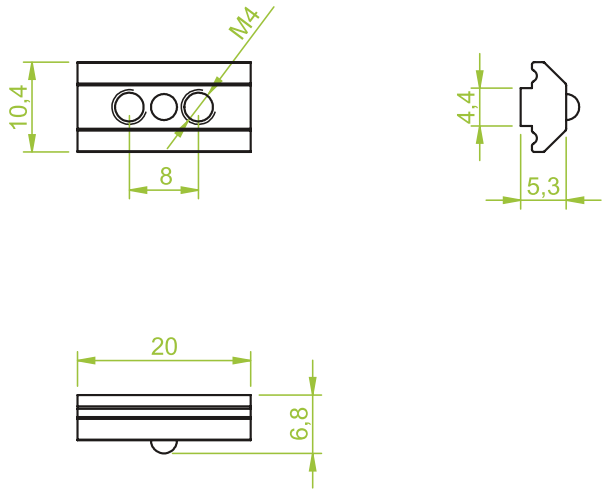

■ Nutenstein, universal, einschiebbar, Länge= 20 mm, 2 x M4, Abstand 8 mm, Stahl

■ *Channel nut, universal, slide-in, Length= 20 mm, Thread 2 x M4 female, distance: 8 mm, steel*

Nutensteine | *Channel nuts*

Art.: GK.03.011

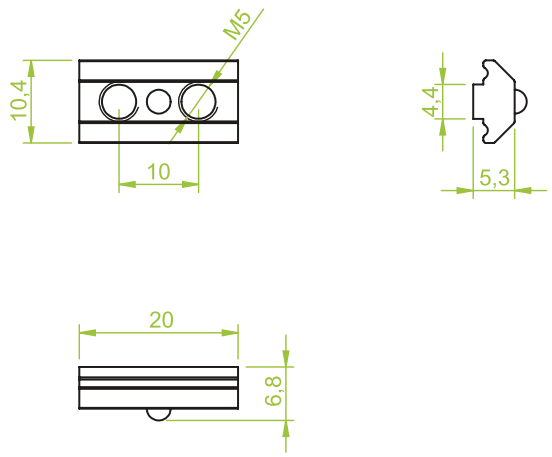

■ Nutenstein, universal, einschiebbar, Länge= 20 mm, 2 x M5, Abstand= 10 mm, Stahl

■ *Channel nut, universal, slide-in, length: 20 mm, Thread: 2 x M5 female, distance: 10 mm, steel*

Art.: GK.03.012

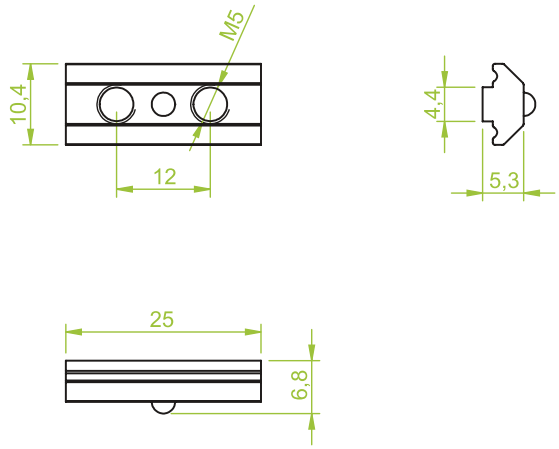

■ Nutenstein, universal, einschiebbar, Länge= 25 mm, 2 x M5, Abstand= 12 mm, Stahl

■ *Channel nut, universal, slide-in, Length: 25 mm, Thread: 2 x M5 female, distance: 12 mm, steel*

Art.: GK.03.013

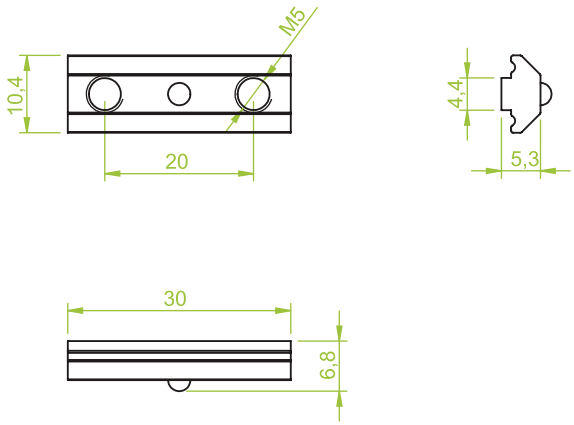

■ Nutenstein, universal, einschiebbar, Länge= 30 mm, 2 x M5, Abstand= 20 mm, Stahl

■ *Channel nut, universal, slide-in, Length: 30 mm, Thread: 2 x M5 female, distance: 20 mm, steel*

Art.: GK.03.014

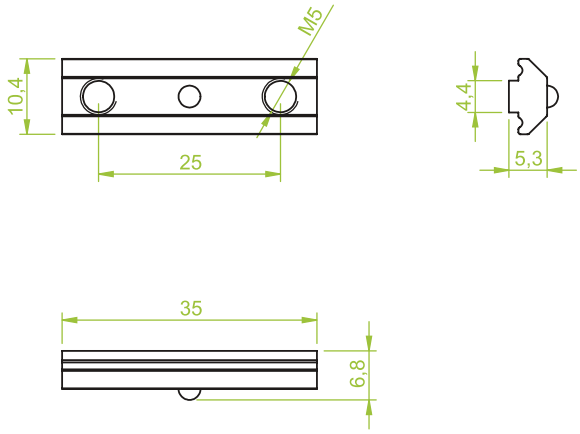

■ Nutenstein, universal, einschiebbar, Länge= 35 mm, 2 x M5, Abstand= 25 mm, Stahl

■ *Channel nut, universal, slide-in, Length: 35 mm, thread: 2 x M5 female, distance: 25 mm, steel*

Nutensteine | *Channel nuts*

Art.: GK.03.015

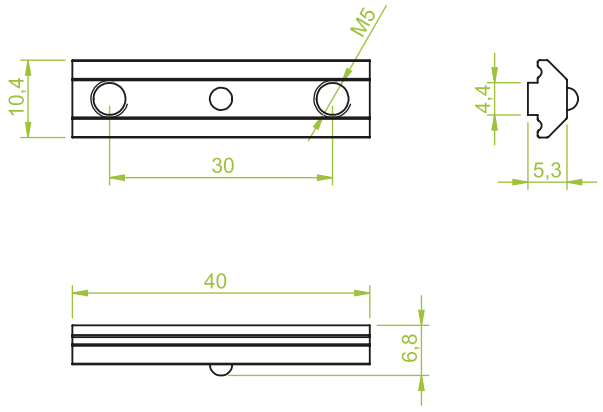

■ Nutenstein, universal, einschiebbar, Länge= 40 mm, 2 x M5, Abstand 30 mm, Stahl

■ *Channel nut, universal, slide-in, length 40 mm, Thread: 2 x M5 female, distance: 30 mm, steel*

Art.: GK.03.016

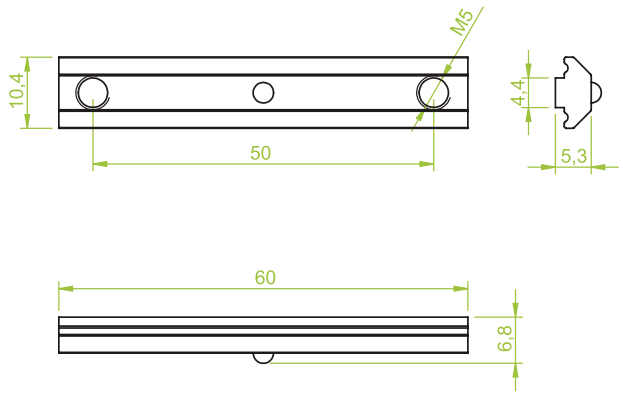

■ Nutenstein, universal, einschiebbar, Länge= 60 mm, 2 x M5, Abstand 50 mm, Stahl

■ *Channel nut, universal, slide-in, length: 60 mm, thread: 2 x M5 female, distance: 50 mm, steel*

Art.: GK.03.017

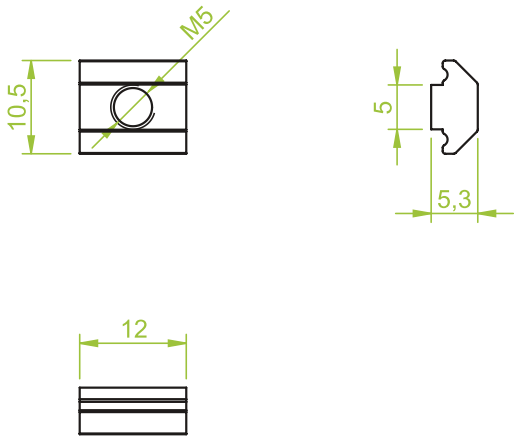

■ Nutenstein, universal, einschiebbar, Länge 12 mm, 1 x M5, Stahl

■ *Channel nut,universal, slide-in, length 12 mm, Thread: 1 x M5 female, steel*

Art.: GK.03.018

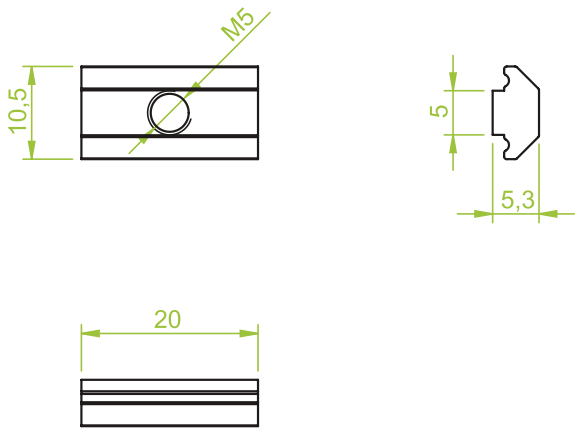

■ Nutenstein, universal, einschiebbar, Länge 20 mm, 1 x M5, Stahl

■ *Channel nut, universal, slide-in, length 20 mm Thread 1 x M5 female, steel*

Nutensteine | *Channel nuts*

Art.: GK.03.019

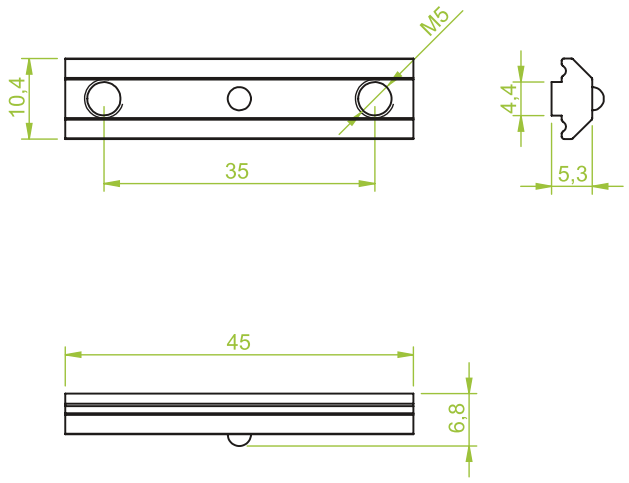

■ Nutenstein, universal, einschiebbar, Länge 45 mm, 2 x M5, Abstand 35 mm, Stahl

■ *Channel nut, universal, slide-in, length 45 mm, Thread 2 x M5 female, distance: 35 mm, steel*

Art.:

■

■

Art.:

■

■

Art.:

■

■

Morali Produktionstechnik GmbH
Vakuum.- & Greifertechnik
Schwarzwaldstraße 4/2
D-78628 Rottweil
Fon: +49 741 - 17 52 60-0
Fax: +49 741 - 17 52 60-29
Email: info@morali-gmbh.de
www.morali-gmbh.de

Verbindungselemente | *Connecting elements*

Kreuzplatte | *Cross joint connector*

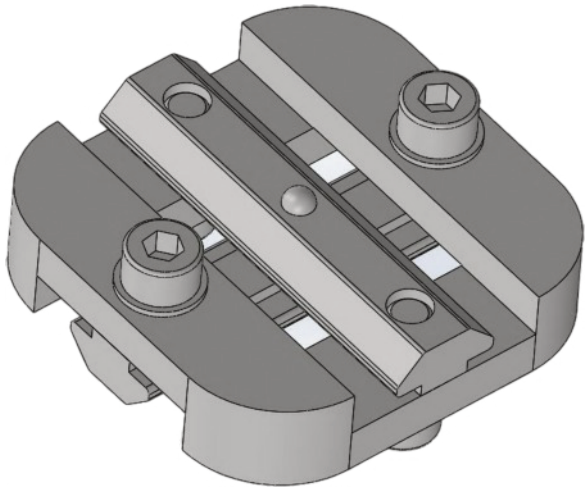

Einsatzbereiche:
Montageplatte sorgt für eine Kreuzverbindung von Aluminiumprofilen im 90° -Winkel

Vorteil:
Durch das Lösen von zwei Schrauben lässt sich ein Profil verschieben, während das andere Profil fest an der Kreuzplatte bleiben kann

Application:
Mounting plate ensures a cross connection of aluminium profiles at 90° angle.

Advantage:
With opening the srews one profile can be moved, while the other profile can remain fixed on the cross joint connector.

Kreuzplatte | *Cross joint connector*

Art.: GK.04.001

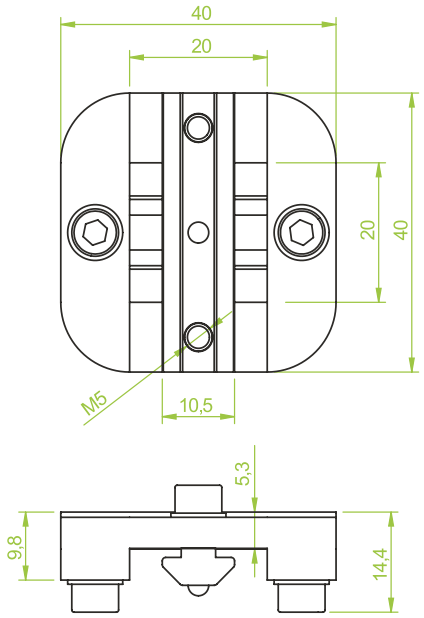

- Kreuzplatte 20 x 20 mm, inkl. Nutensteine
- *Crossjoint connector 20 x 20 mm, incl. Channel nuts*

Art.: GK.04.002

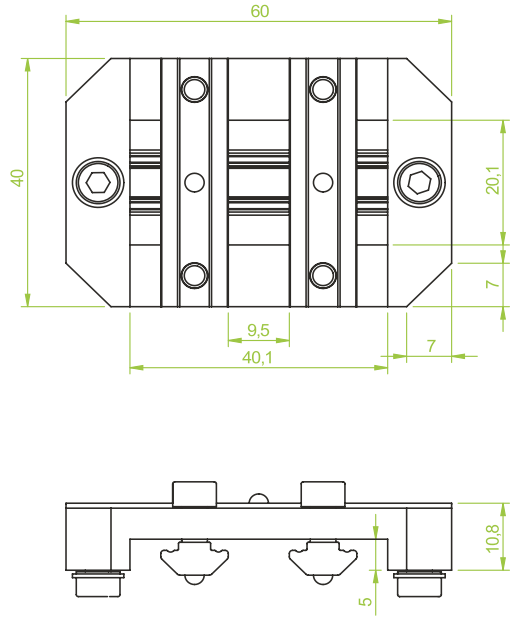

- Kreuzplatte 20 x 40 mm, inkl. Nutensteine
- *Crossjoint connector 20 x 40 mm, incl. Channel nuts*

Art.: GK.04.003

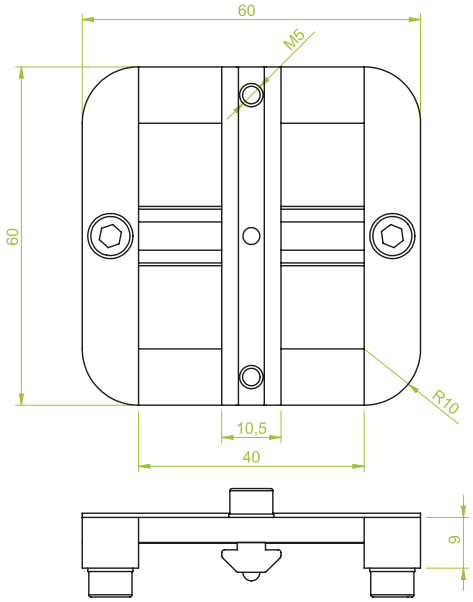

- Kreuzplatte 40 x 40 mm, inkl. Nutensteine
- *Crossjoint connector 40 x 40 mm, incl. Channel nuts*

Art.: GK.04.004

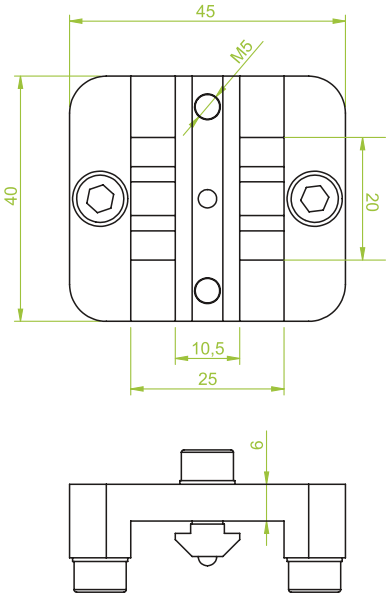

- Kreuzplatte 20 x 25 mm, inkl Nutensteine
- *Crossjoint connector 20 x 25 mm, incl. Channel nuts*

Kreuzplatte | *Cross joint connector*

Art.: GK.04.005

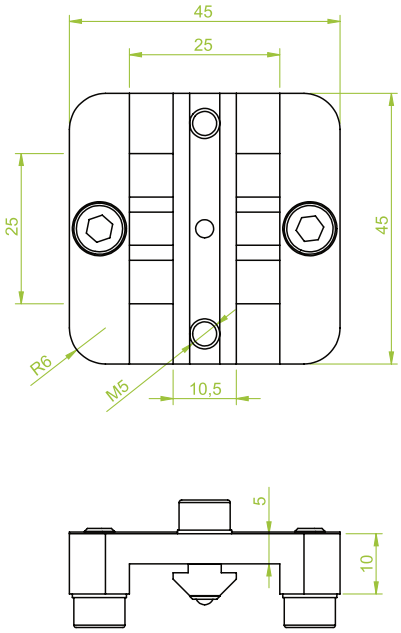

- Kreuzplatte 25 x 25 mm
- *Crossjoint connector 25 x 25 mm*

Art.:

-
-

Art.:

-
-

Art.:

-
-

MORALI VACTEC SYSTEMS

Morali Produktionstechnik GmbH
Vakuum.- & Greifertechnik

Schwarzwaldstraße 4/2
D-78628 Rottweil

Fon: +49 741 - 17 52 60-0
Fax: +49 741 - 17 52 60-29

Email: info@morali-gmbh.de
www.morali-gmbh.de

Verbindungselemente | *Connecting elements*

Kreuzverbindung | *Square joint connector*

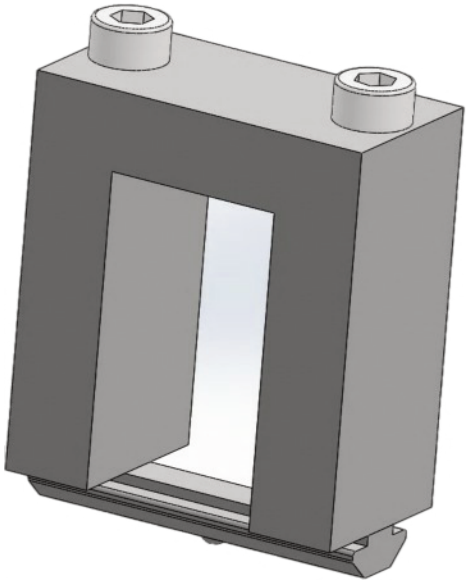

Einsatzbereich:
Dieses Element verbindet als Brückenklemmstück zwei Profile

Vorteil:
Nach dem Lösen der zwei Schrauben können die beiden Profile jeweils in beide Richtungen verschoben werden

Application:
This element connects two profiles by clamping.

Advantage:
With opening the screws, both profiles can be moved in both directions.

Kreuzverbindung | *Square joint connector*

Art.: GK.05.003

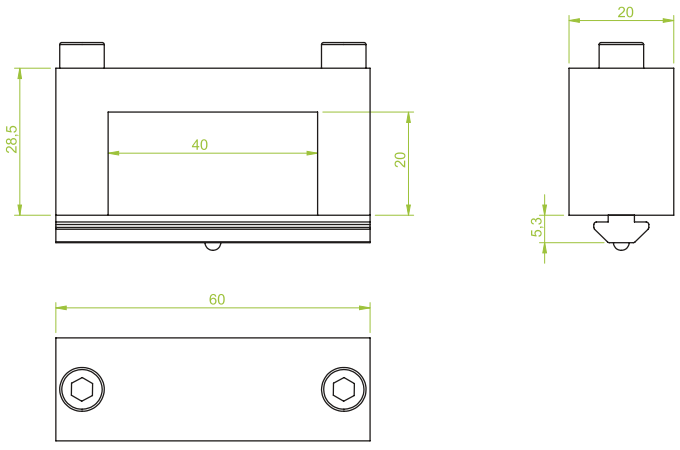

■ Kreuzverbindung, hoch, 20 x 40 mm, inkl. Nutensteine

■ *Square joint connector, high, 20 x 40 mm, incl. Channel nut*

Art.: GK.05.005

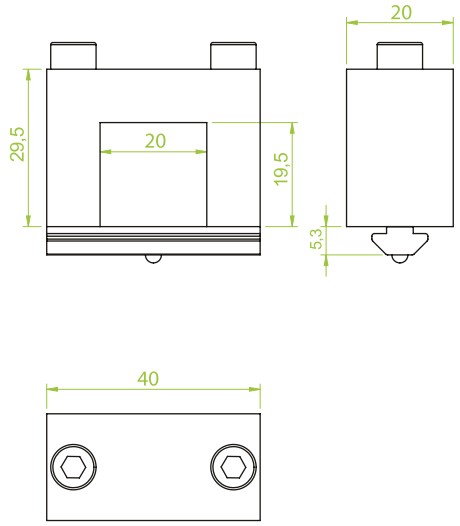

■ Kreuzverbindung, hoch, 20 x 20 mm, inkl. Nutensteine

■ *Square joint connector, high, 20 x 20 mm, incl. Channel nut*

Art.: GK.05.006

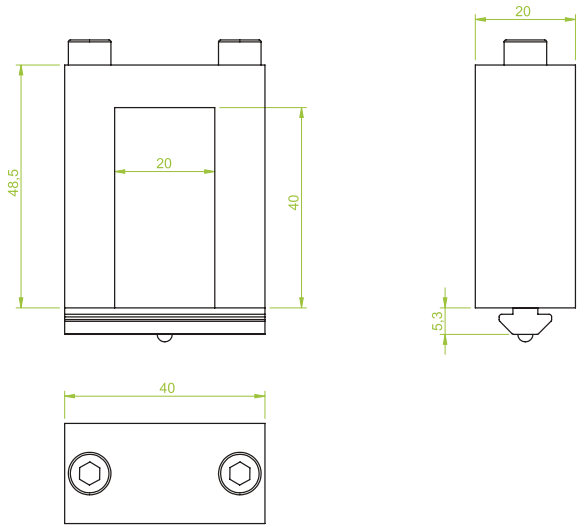

■ Kreuzverbindung, hoch, 40 x 20 mm, inkl. Nutensteine

■ *Square joint connector, high, 40 x 20 mm, incl. Channel nut*

Art.: GK.05.007

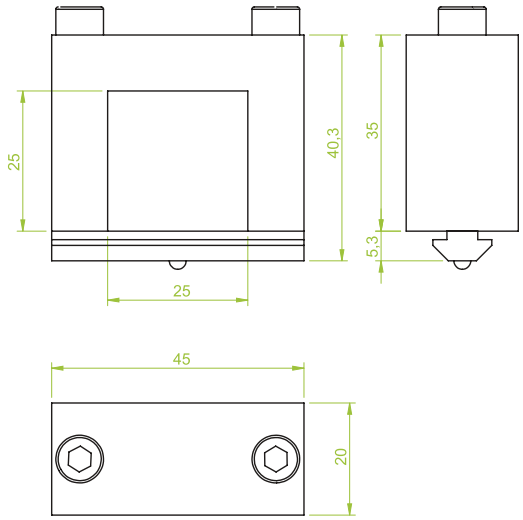

■ Kreuzverbindung, hoch, 25 x 25 mm, inkl. Nutensteine

■ *Square joint connector, high, 25 x 25 mm, incl. channel nut*

Winkelverbinder | *Angle joint connector*

Art.: GK.06.001

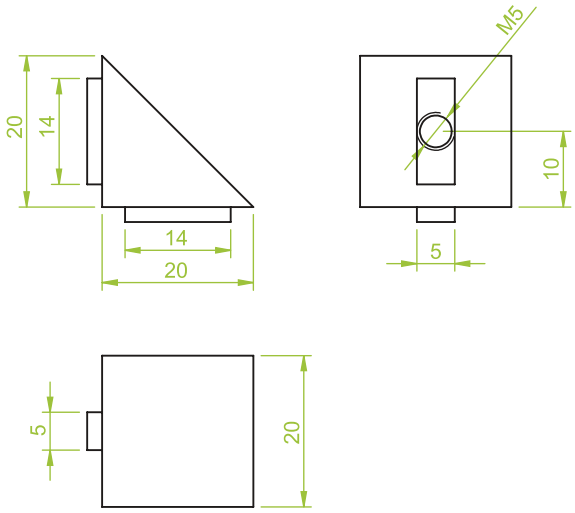

■ Winkelverbinder
20 x 20 mm
Inkl. Nutensteinen und Abdeckung

■ *Angle joint*
20 x 20 mm
Incl. channel nuts and coverage

Art.: GK.06.002

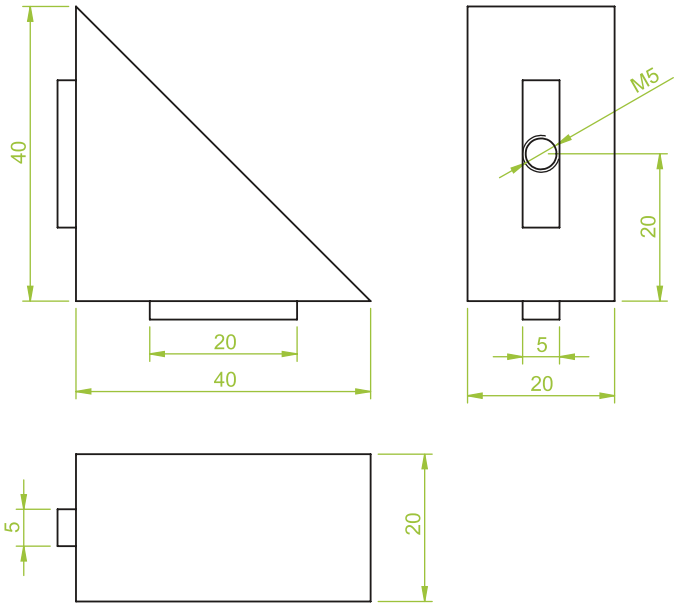

■ Winkelverbinder
40 x 40 mm
Inkl. Nutensteinen und Abdeckung

■ *Angle joint*
40 x 40 mm
Incl. channel nuts and coverage

Eckverbinder | *Corner connector*

Art.: GK.07.001

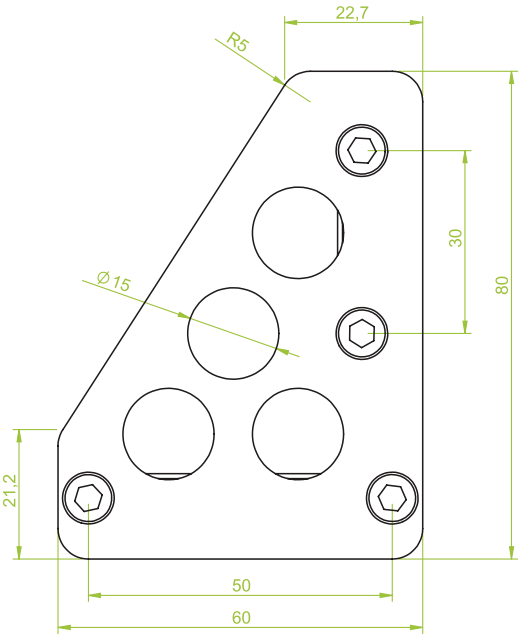

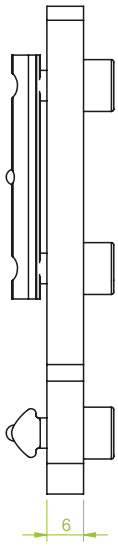

■ Eckverbinder
60 x 80 mm
Inkl. Nutensteinen,
B 20 mm

■ *Corner connector*
60 x 80 mm
Incl. channel nuts,
B 20 mm

Art.: GK.07.002

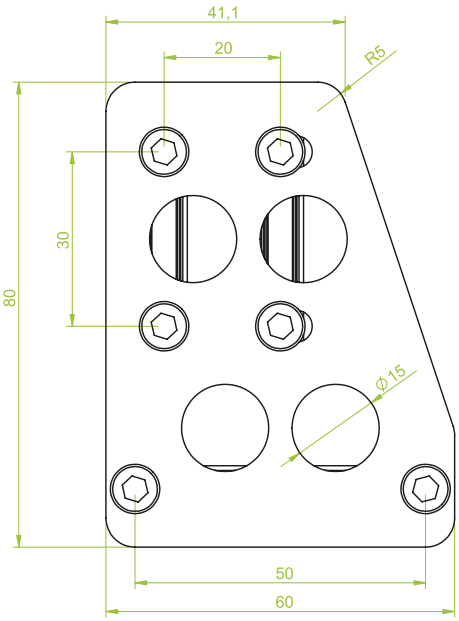

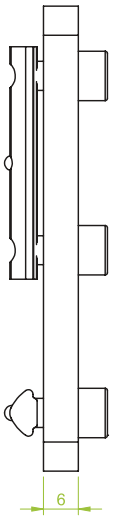

■ Eckverbinder
60 x 80 mm
Inkl. Nutensteinen,
B 40 mm

■ *Corner connector*
60 x 80 mm
Incl. channel nuts,
B 40 mm

Schwenkverbinder | *Swivel joint connector*

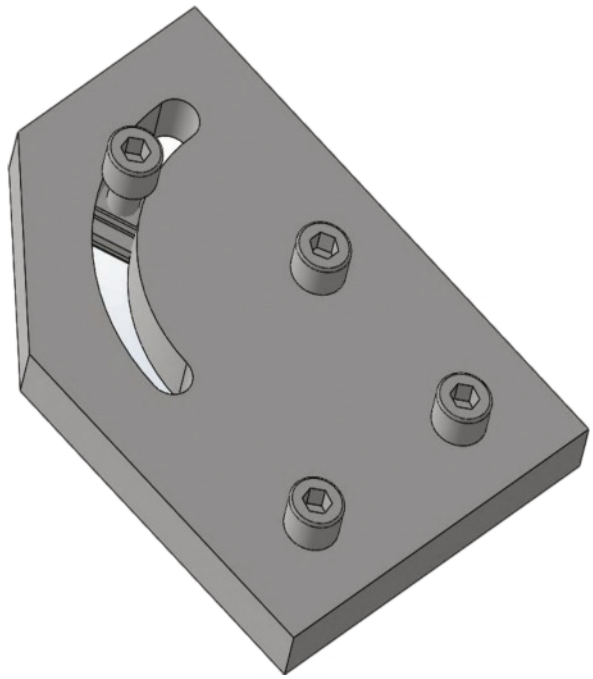

Einsatzbereich:
Platte, mit der zwei Profile an den Enden Miteinander verbunden werden

Vorteil:
Profile können stufenlos zwischen 0° und 90° stabil fixiert werden

Application:
Mounting plate for connecting of two profiles at the ends.

Advantage:
Profiles can be continuously stably fixed between 0° and 90° angle.

Schwenkverbinder | *Swivel joint connector*

Art.: GK.08.001

■ Schwenkverbinder,
Justierbar 0-90°,
50 x 70 mm,
Inkl. Nutensteinen

■ *Swivel joint,*
Adjustable 0-90°,
50 x 70 mm,
Incl. channel nuts

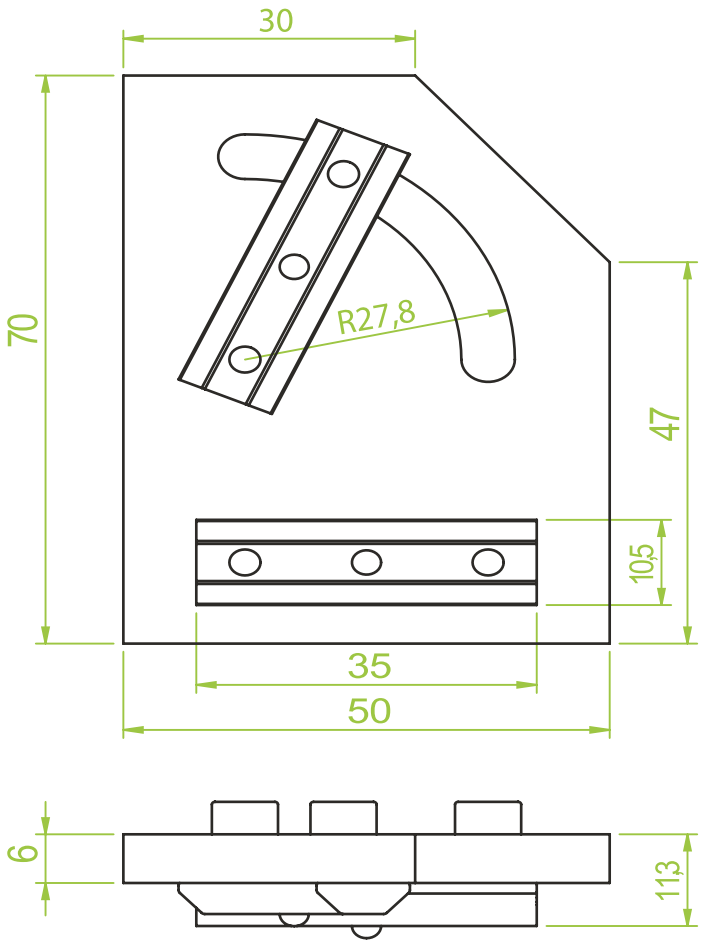

MORALI VACTEC SYSTEMS
Morali Produktionstechnik GmbH
Vakuum.- & Greifertechnik
Schwarzwaldstraße 4/2
D-78628 Rottweil
Fon: +49 741 - 17 52 60-0
Fax: +49 741 - 17 52 60-29
Email: info@morali-gmbh.de
www.morali-gmbh.de

Winkelklemmstück | *Angle clamp*

■ **Einsatzbereich:**
Ermöglicht den Anbau von Greiffingern, Greifzangen, Winkelarmen usw. an Profilen

■ **Vorteil:**
Komponenten können parallel und senkrecht zum Aluminiumprofil verstellt werden

■ **Application:**
This element allows the mounting of gripper fingers, gripper, angle arms to profiles.

■ ***Advantage:***
Components can be adjusted in parallel and vertical to the aluminium profile

Winkelklemmstück | *Angle clamp*

Art.: GK.09.001

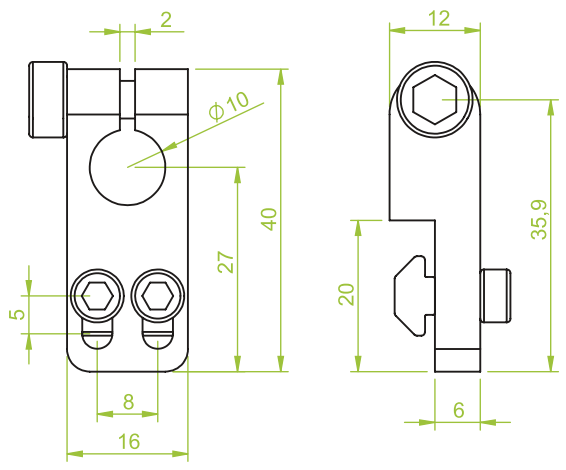

■ Winkelklemmstück kurze Ausführung,
Klemmdurchmesser 10 mm, inkl. Nutensteine

■ *Angle clamp, short version,*
Clamping diameter 10 mm, incl. Channel nuts

Art.: GK.09.002

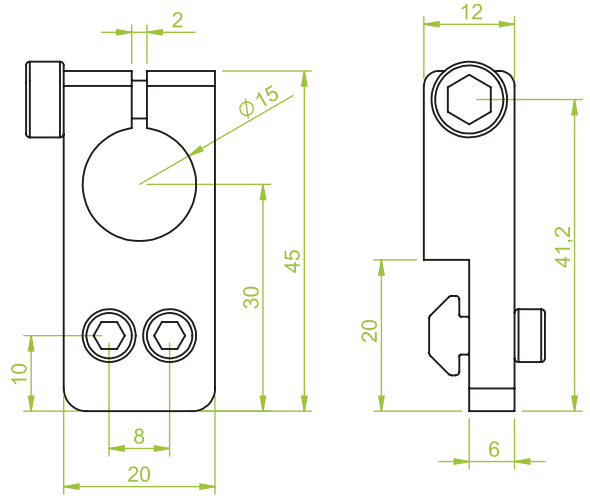

■ Winkelklemmstück starr,
Klemmdurchmesser 15 mm, inkl. Nutensteine

■ *Angle clamp fixed,*
Clamping diameter 15 mm, incl. Channel nuts

Art.: GK.09.003

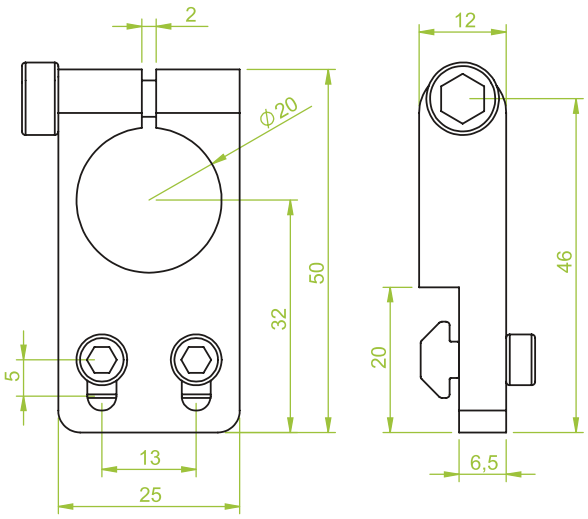

■ Winkelklemmstück, universal
Klemmdurchmesser 20 mm, inkl. Nutensteine

■ *Angle clamp, universal,*
Clamping diameter 20 mm, incl. Channel nuts

Art.: GK.09.004

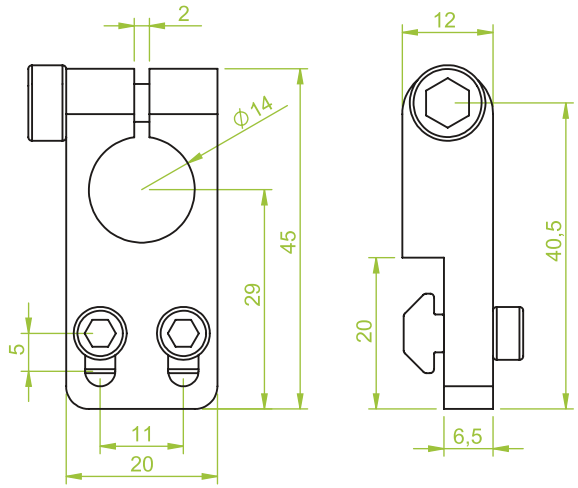

■ Winkelklemmstück, universal
Klemmdurchmesser 14 mm, inkl. Nutensteine

■ *Angle clamp, universal,*
Clamping diameter 14 mm, incl. Channel nuts

Winkelklemmstück | *Angle clamp*

Art.: GK.09.005

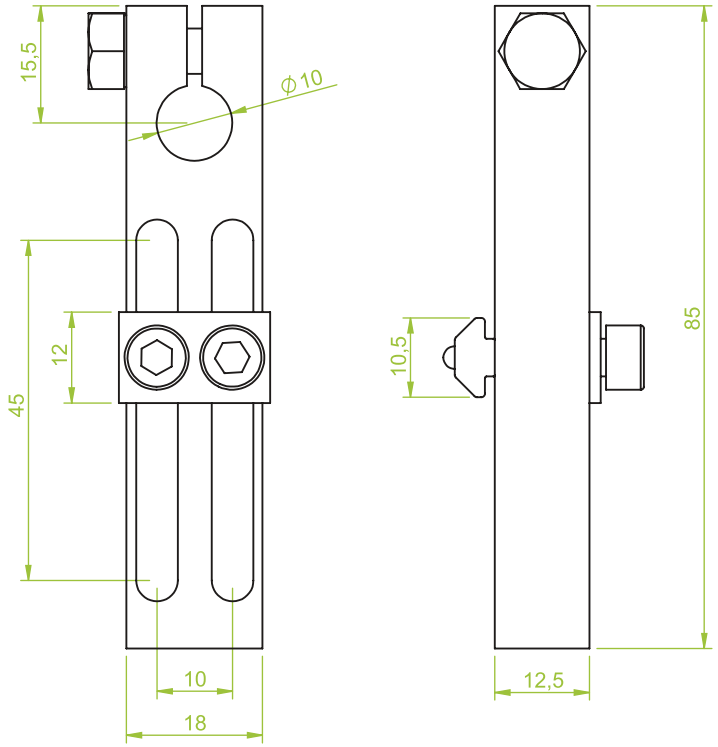

■ Winkelklemmstück
Verstellbar,
Klemmdurchmesser 10 mm
Justierbarbereich 45 mm
inkl. Nutensteine

■ *Angle clamp*
Adjustable,
Clamping diamter 10 mm,
Adjustable range 45 mm,
Incl. Channel nuts

Art.: GK.09.006

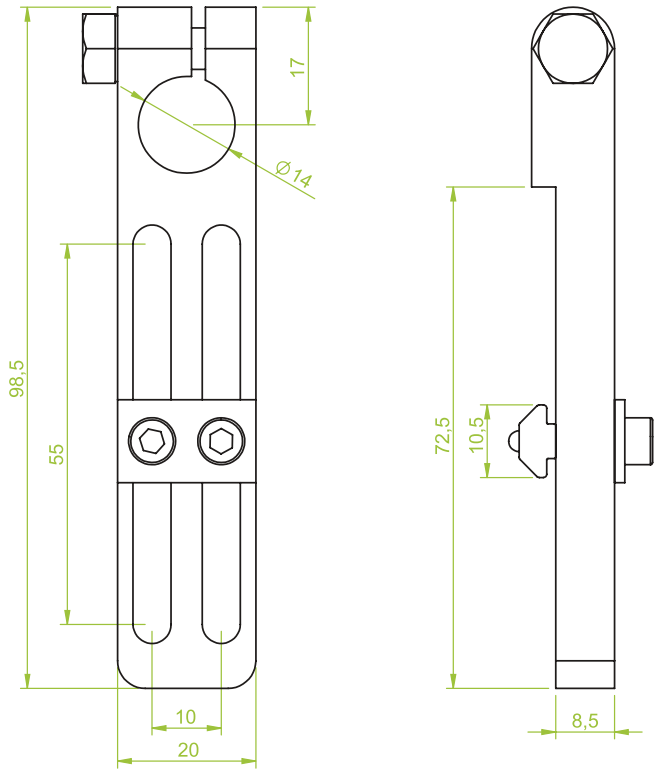

■ Winkelklemmstück
Justierbare Länge
Klemmdurchmesser 14 mm
Justierbarer Bereich 55 mm
inkl. Nutensteine

■ *Angle clamp,*
Adjustable length,
Clamping diameter 14 mm,
Adjustable range 55 mm,
Incl. Channel nuts

Winkelklemmstück | *Angle clamp*

Art.: GK.09.007

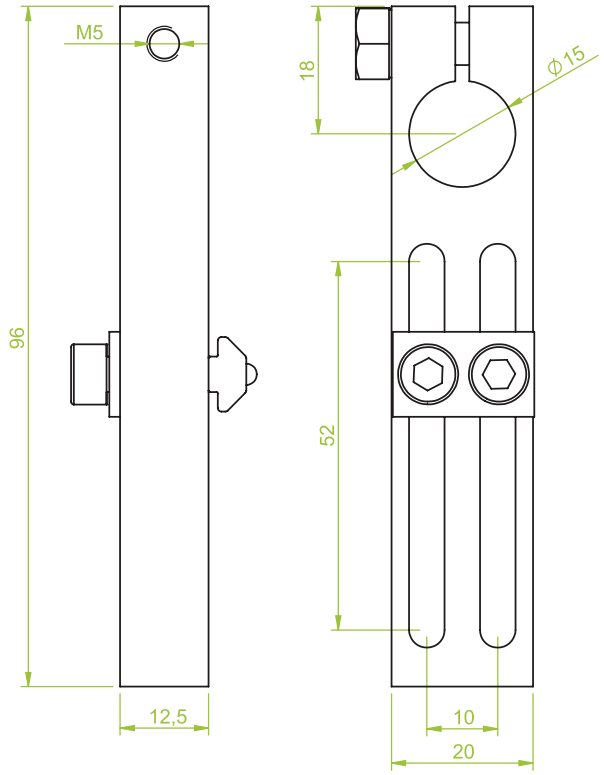

■ Winkelklemmstück
Adjustable,
Klemmdurchmesser 15 mm, inkl. Nutensteine

■ *Angle clamp*
Adjustable,
Clamping diameter 15 mm,
Incl. Channel nuts

Art.: GK.09.008

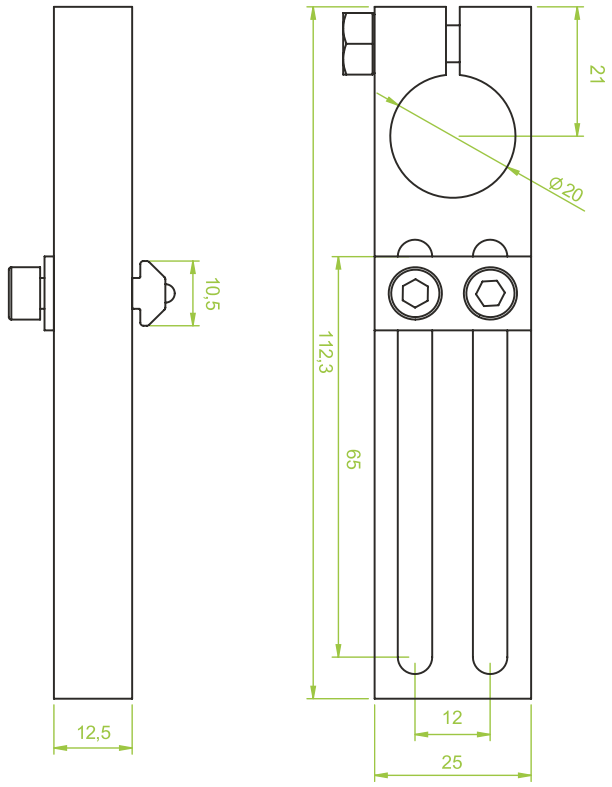

■ Winkelklemmstück
Justierbare Länge,
Klemmdurchmesser 20 mm
Justierbarer Bereich 65 mm, inkl. Nutensteine

■ *Angle clamp*
Adjustable length,
Clamping diameter 20 mm,
Adjustable range 65 mm,
Incl. Channel nuts

Winkelklemmstück | *Angle clamp*

Art.: GK.09.009

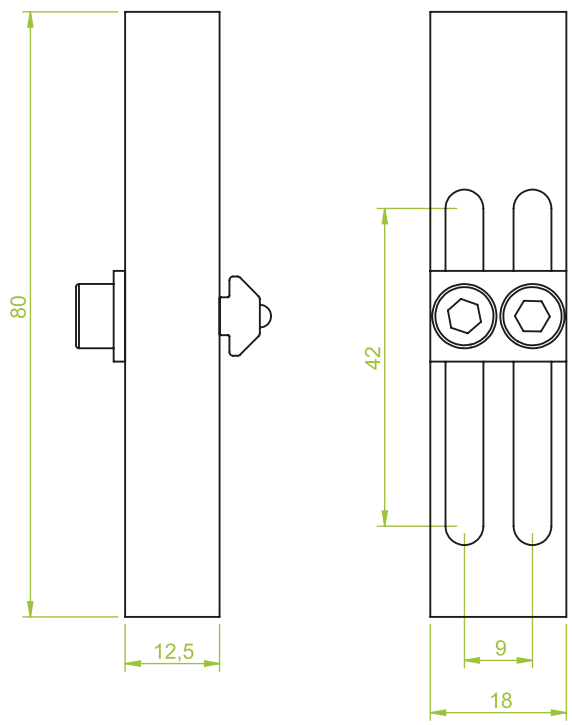

■ Winkelklemmstück,
Verstellbar, 80 x 18 mm
Universell ohne Klemmung
inkl. Nutensteine

■ *Angle Clamp,*
Adjustable, 80 x 18 mm
Universal without clamping
Incl. Channel nuts

Art.: GK.09.010

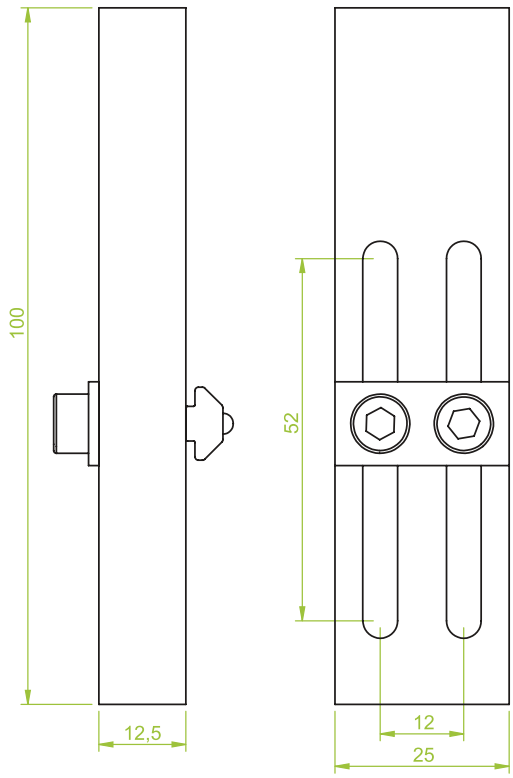

■ Winkelklemmstück
Verstellbar, 80 x 18 mm
Universell ohne Klemmung
inkl. Nutensteine

■ *Angle clamp,*
Adjustable, 100 x 25 mm
Universal without clamping
Incl. Channel nuts

Winkelklemmstück | *Angle clamp*

Art.: GK.09.011

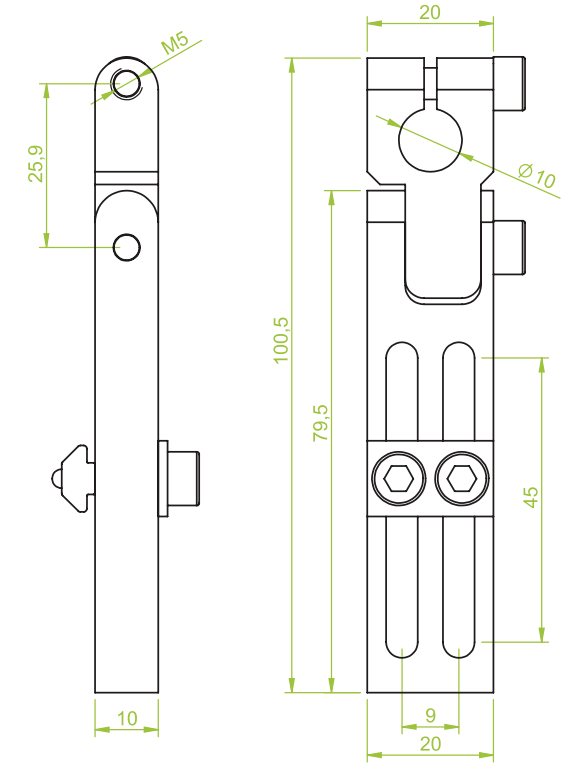

■ Winkelklemmstück
schwenkbar
100,5 x 20 mm
inkl. Nutensteine

■ *Angle clamp*
Swivelling
100,5 x 20 mm
Incl. Channel nuts

Art.: GK.09.012

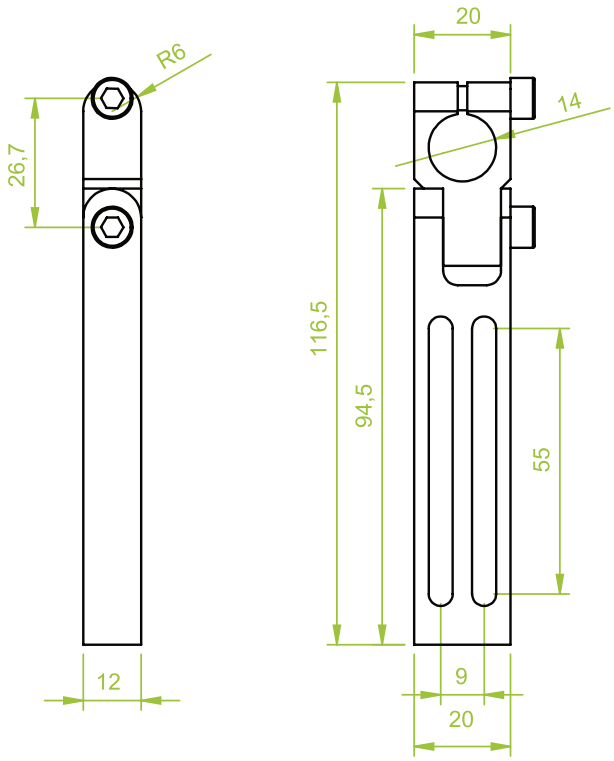

■ Winkelklemmstück
Schwenkbar,
116,5 x 20 mm
inkl. Nutensteine

■ *Angle clamp*
Swivelling,
116,5 x 20 mm
Incl. Channel nuts

Winkelklemmstück | *Angle clamp*

Art.: GK.09.013

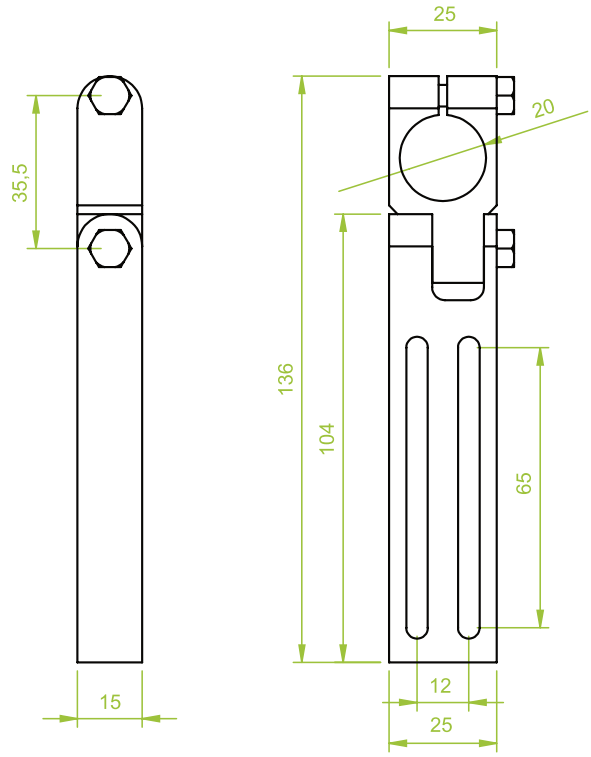

■ Winkelklemmstück
Schwenkbar
136 x 25 mm
inkl. Nutensteine

■ *Angle clamp*
Swivelling,
136 x 25 mm,
Incl. Channel nuts

Art.: GK.09.014

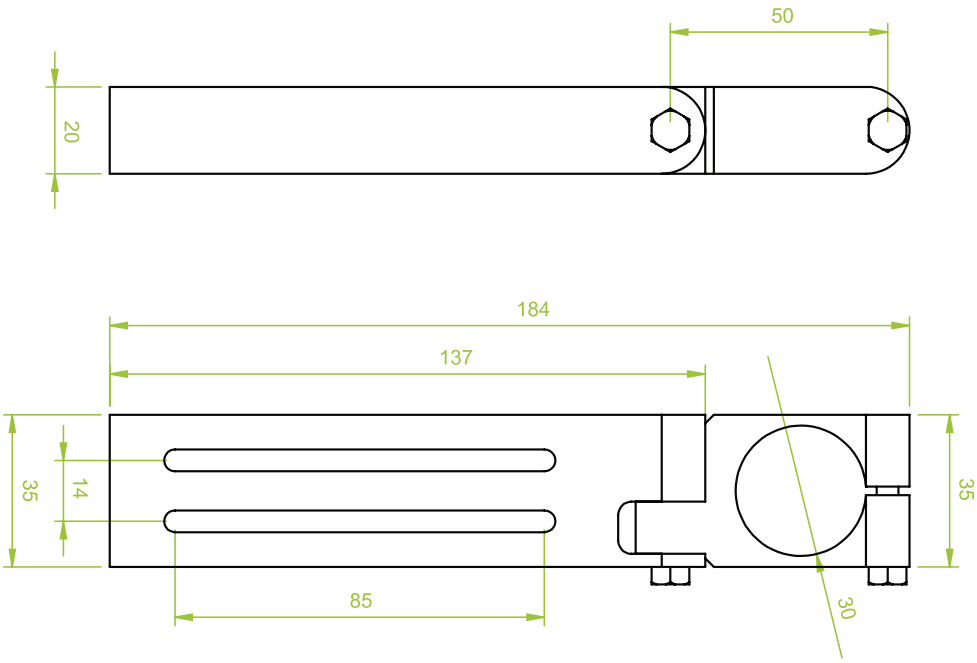

■ Winkelklemmstück
Schwenkbar,
184 x 35 mm
inkl. Nutensteine

■ *Angle clamp*
Swivelling,
184 x 35 mm,
Incl. Channel nuts

Verbindungselemente | *Connecting elements*

Kreuzklemmstück | *Cross clamp*

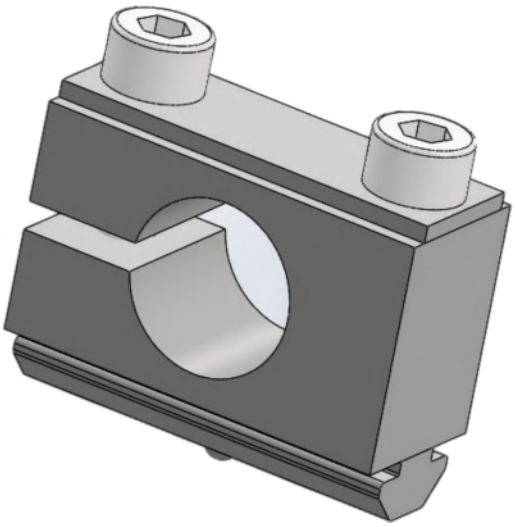

■ **Einsatzbereich:**
Dieses Element ermöglicht die seitliche, rechtwinklige Montage von Greifkomponenten mit rundem Schaft.

■ **Vorteil:**
Durch das Lösen der Schrauben können die geklemmten Komponenten beliebig verschoben werden.

■ ***Application:***
This element allows the lateral right-angled mounting of gripping components with round shaft

■ ***Advantage:***
With opening the screws, the clamped components are adjustable at will.

Kreuzklemmstück | *Cross clamp*

Art.: GK.10.001

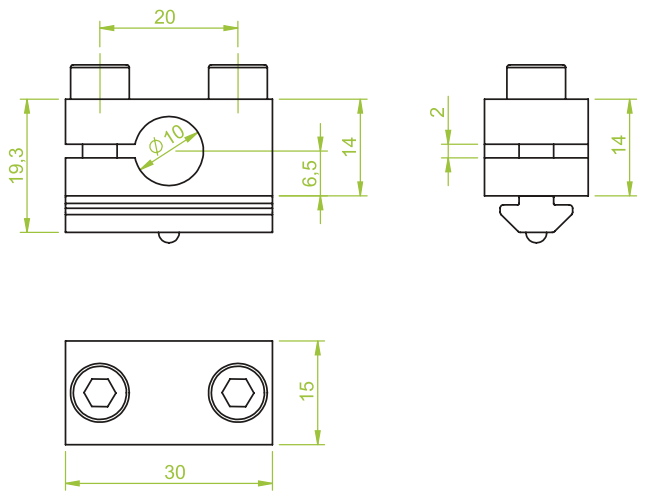

■ Kreuzklemmstück, Klemmdurchmesser 10 mm

■ *Cross clamp, clamping diameter 10 mm*

Art.: GK.10.002

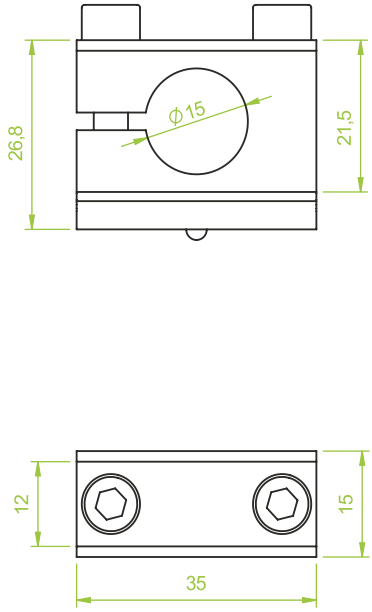

■ Kreuzklemmstück, Klemmdurchmesser 15 mm

■ *Cross clamp, clamping diameter 15 mm*

Art.: GK.10.003

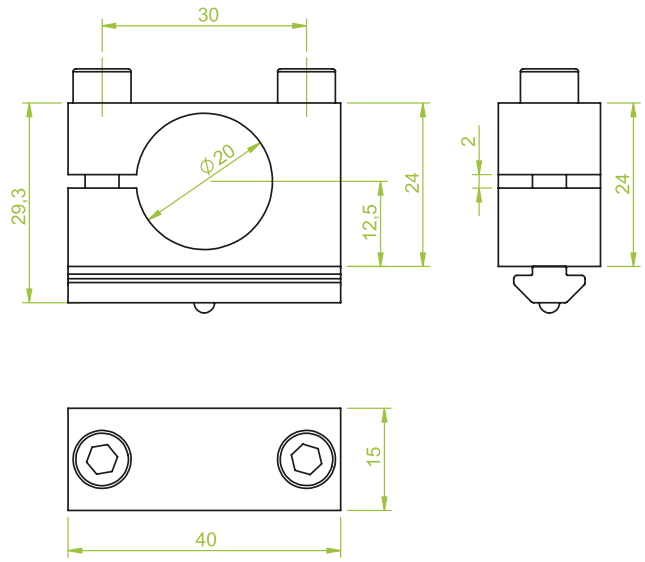

■ Kreuzklemmstück, Klemmdurchmesser 20 mm

■ *Cross clamp, clamping diameter 20 mm*

Art.: GK.10.004

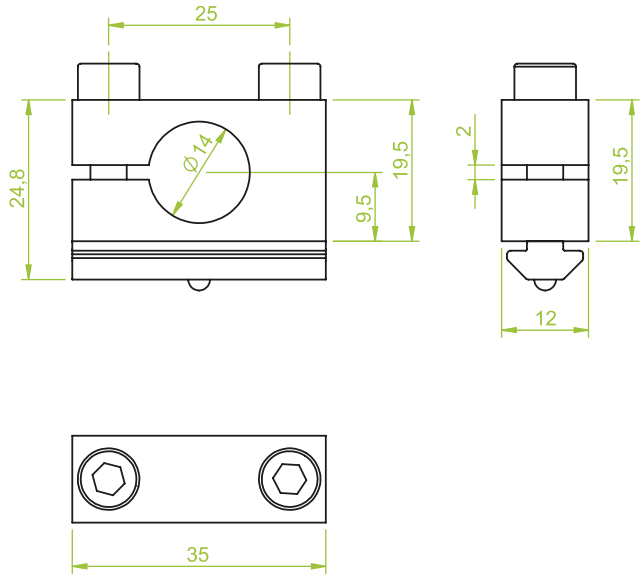

■ Kreuzklemmstück, Klemmdurchmesser 14 mm

■ *Cross clamp, clamping diameter 14 mm*

Kreuzklemmstück | *Cross clamp*

Art.: GK.100.001

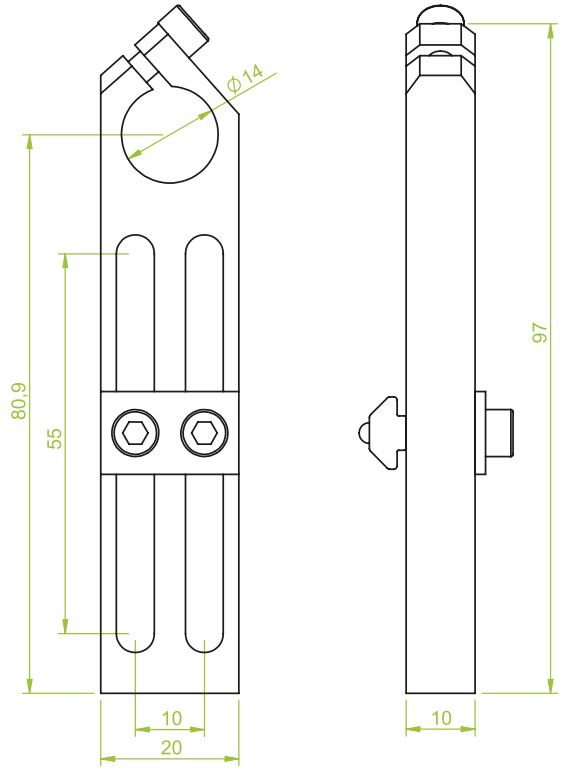

■ Klemmstück
Verstellbar, verstärkt,
Klemmdurchmesser 14 mm
Justierbarer Bereich 55 mm

■ *Cross clamp adjustable*
Reinforced,
Clamping diameter 14 mm,
Adjustable range 55 mm

Art.: GK.100.002

■ Greifarm gefedert drehbar,
Klemmdurchmesser 14 mm
Hub 15 mm,
2 x IG 1/8“ 1 x IG M5

■ *Suction finger loaded*
Clamping diameter 14 mm
Travel 15 mm
2 x female thread 1/8“ 1 x female

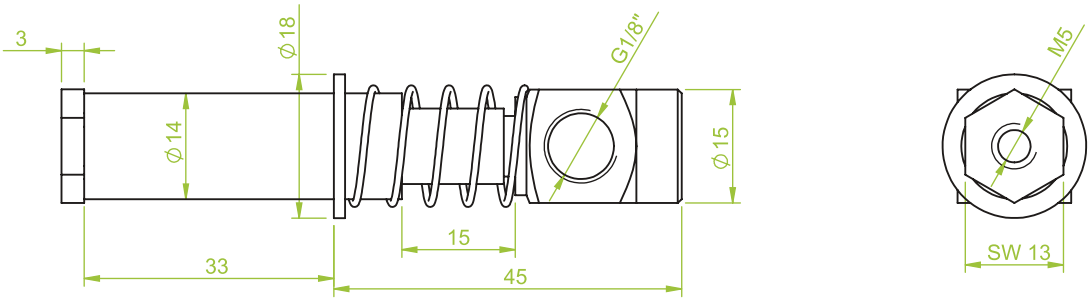

MORALI VACTEC SYSTEMS
Morali Produktionstechnik GmbH
Vakuum.- & Greifertechnik
Schwarzwaldstraße 4/2
D-78628 Rottweil
Fon: +49 741 - 17 52 60-0
Fax: +49 741 - 17 52 60-29
Email: info@morali-gmbh.de
www.morali-gmbh.de

Winkelverschraubung, starr | *Angle connector, rigid*

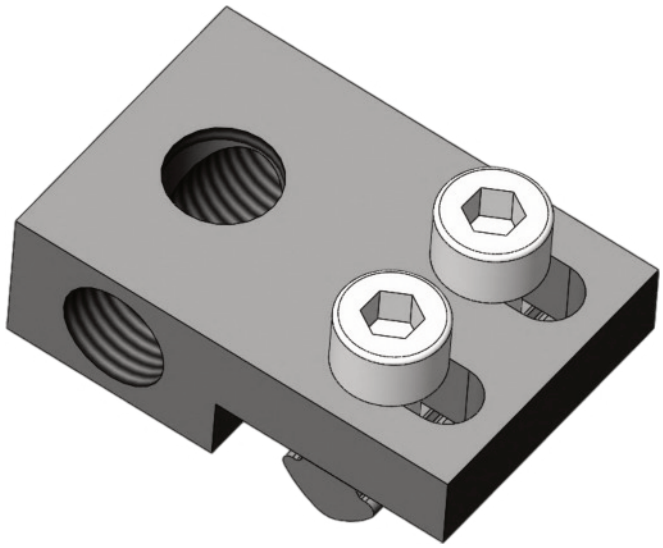

Einsatzbereich:
Direkte Befestigung von Vakuumsaugern unmittelbar am Profil

Vorteil:
Ermöglicht beliebige Positionierung am Profil

Applikation:
Mounting of vacuum cups directly on profile.

advantage:
Allows free positioning on profile.

Winkelverschraubung | *Angle connector*

Art.: GK.11.002

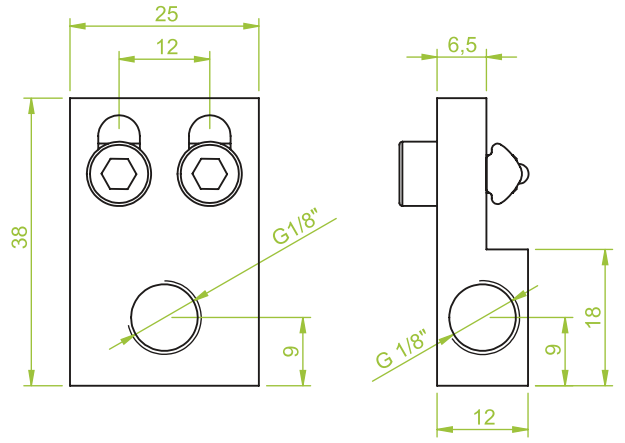

■ Winkelverschraubung, starr,
Anschluss: 3 x G1/8", inkl. Nutensteine

■ *Angle connector, inflexible,*
Thread: 3 x G1/8", incl. Channel nuts

Art.: GK.11.003

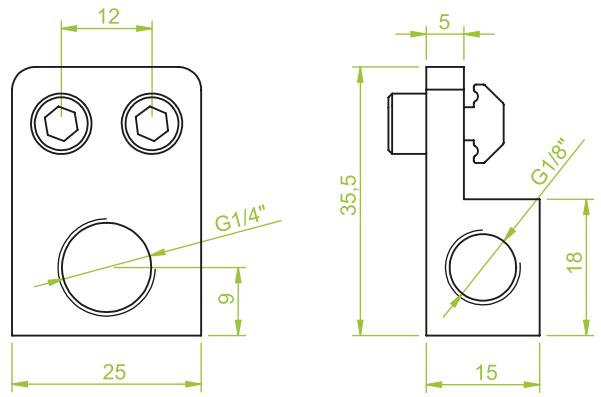

■ Winkelverschraubung, starr,
Anschluss: 1 x G1/4", 2 x G1/8", inkl. Nutensteine

■ *Angle connector, inflexible,*
Thread: 1 x G1/4", 2 x G1/8", incl. Channel nuts

Art.: GK.11.004

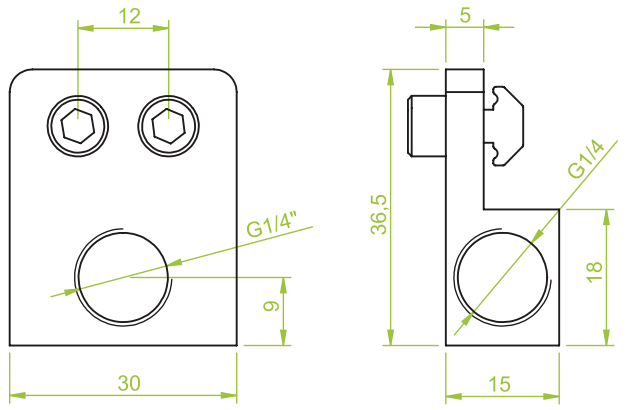

■ Winkelverschraubung, Universal
Anschluss: 1 x G1/4", 2 x G1/8", inkl. Nutensteine

■ *Angle connector, universal,*
Thread: 1 x G1/4", 2 x G1/8", incl. Channel nuts

Art.: GK.11.005

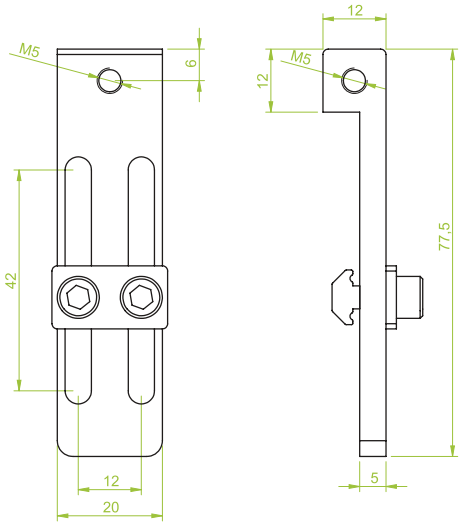

■ Winkelverschraubung, Verstellbar,
Anschluss: 2 x M5, inkl. Nutensteine

■ *Angle connector, adjustable,*
Thread: 2 x M5, incl. Channel nuts

Winkelverschraubung | *Angle connector*

Art.: GK.11.006

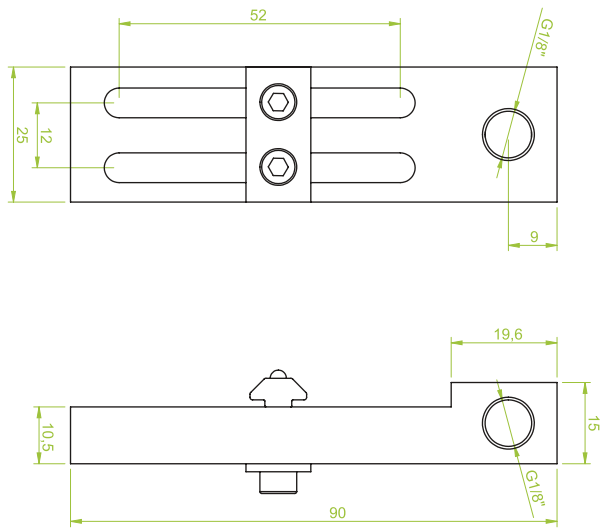

■ Winkelverschraubung, justierbar,
Anschluss: 2 x 1/8", inkl. Nutensteine

■ *Angle connector, adjustable,*
Thread: 2 x G1/8", incl. Channel nuts

Art.: GK.11.007

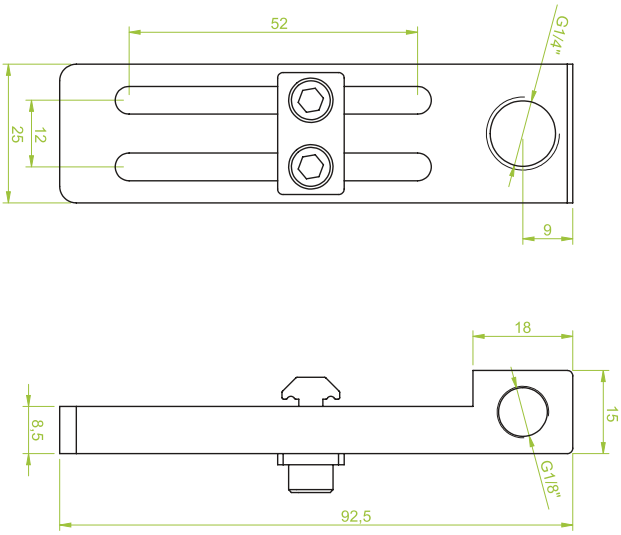

■ Winkelverschraubung, verstellbar,
Anschluss: 1 x G1/4", 1 x G1/8", inkl. Nutensteine

■ *Angle connector, adjustable,*
Thread: 1 x G1/4". 1 x G1/8", incl. Channel nuts

Art.: GK.11.008

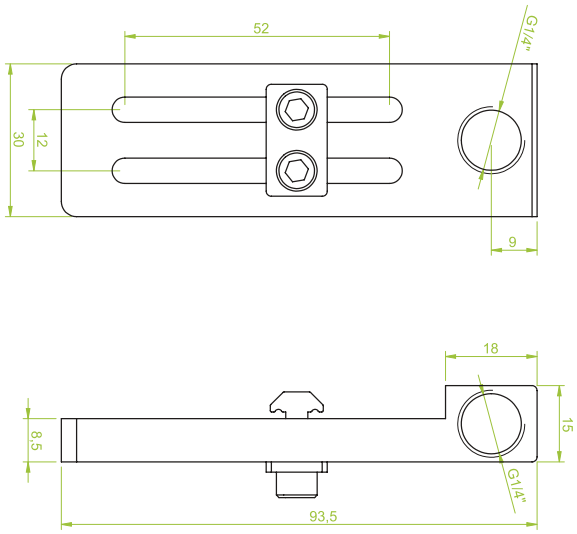

■ Winkelverschraubung, verstellbar,
Anschluss: 2 x G1/4", inkl. Nutensteine

■ *Angle connector, adjustable,*
Thread: 1 x G1/4", incl. Channel nuts

Art.: GK.11.009

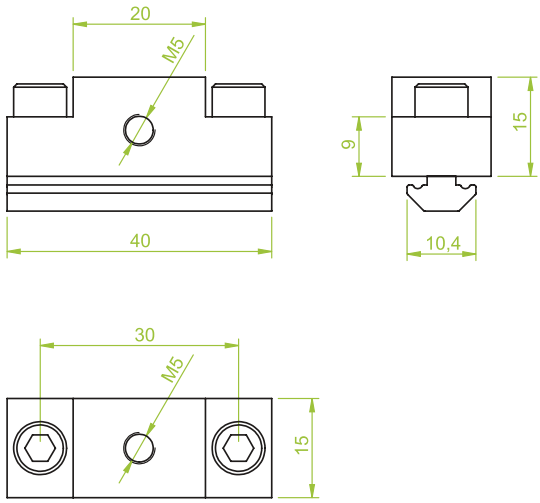

■ Winkelverschraubung, seitlich,
Anschluss: 2 x M5, inkl. Nutensteine

■ *Angle connector, collateral,*
Thread: 2 x M5, incl. Channel nuts

Winkelverschraubung | *Angle connector*

Art.: GK.11.010

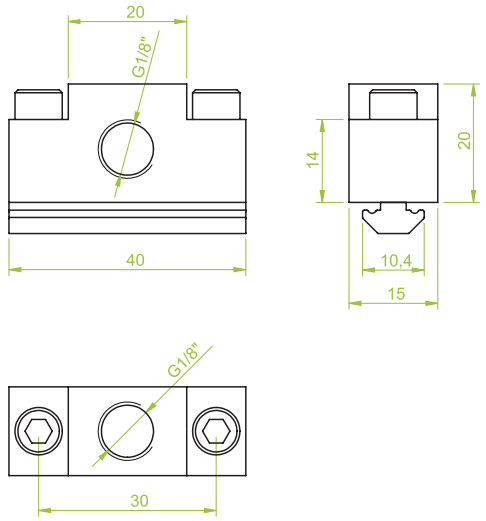

■ Winkelverschraubung, seitlich,
Anschluss: 2 x G1/8“, inkl. Nutensteine

■ *Angle connector, collateral,*
Thread: 2 x G1/8“, incl. Channel nuts

Art.: GK.11.011

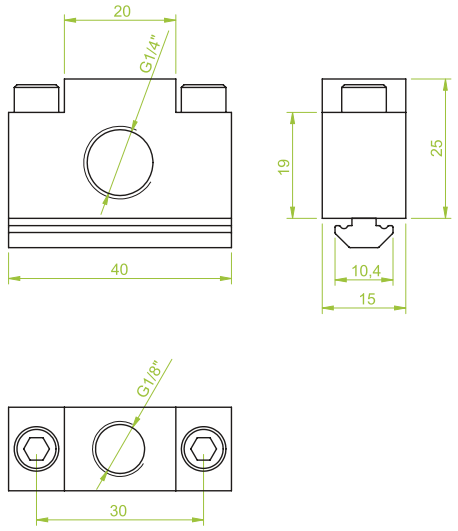

■ Winkelverschraubung, seitlich,
Anschluss: 1 x G1/4“, 1 x G1/8“, inkl. Nutensteine

■ *Angle connector, collateral,*
Thread: 1 x G1/4“, 1 x G1/8“, incl. Channel nuts

Art.: GK.11.012

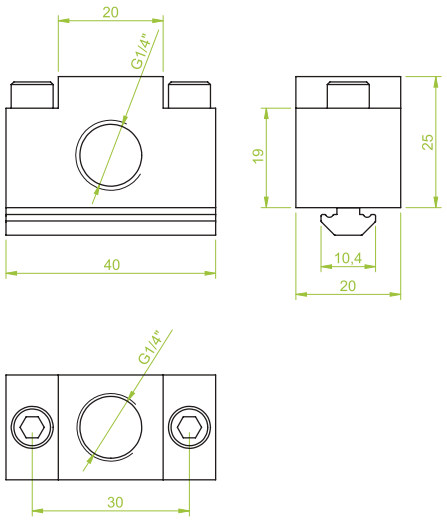

■ Winkelverschraubung, seitlich,
Anschluss: 2 x G1/4“, inkl. Nutensteine

■ *Angle connector, collateral,*
Thread: 2 x G1/4“, incl. Channel nuts

Art.: GK.11.013

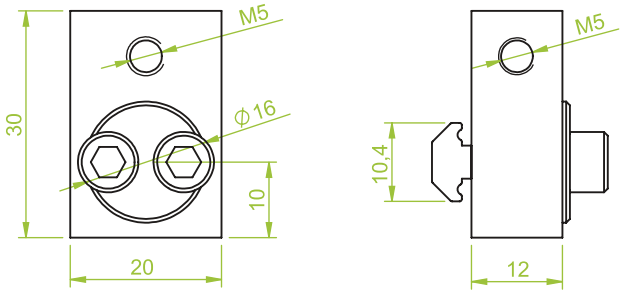

■ Winkelverschraubung, Schwenkbar,
Anschluss: 2 x M5, inkl. Nutensteine

■ *Angle connector, swivelling,*
Thread: 2 x M5, incl. Channel nuts

Winkelverschraubung | *Angle connector*

Art.: GK.11.014

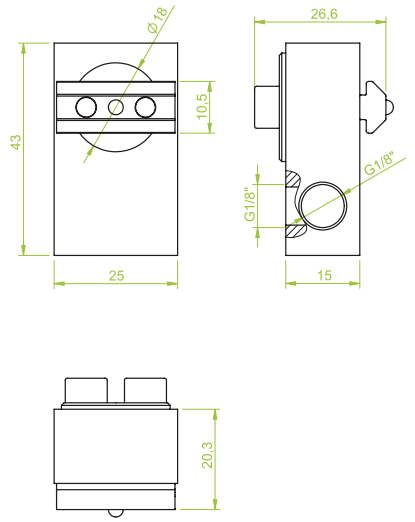

■ Winkelverschraubung, rotierend 360°, Anschluss: IG 2 x 1/8“, inkl. Nutensteine

■ *Angle connector, rotating 360°, Female thread: 2 x G1/8“, incl. Channel nuts*

Art.: GK.11.015

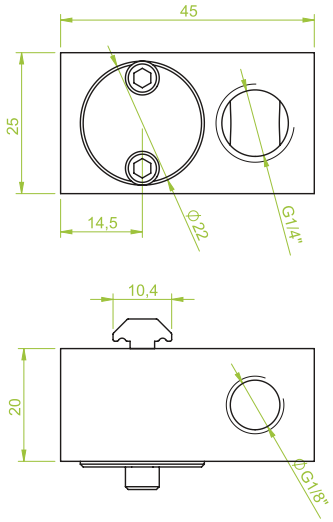

■ Winkelverschraubung, schwenkbar, Anschluss: 1 x G1/4“, 1 x G1/8“, inkl. Nutensteine

■ *Angle connector, swivelling, Thread: 1 x G1/4“, 1 x G1/8“, incl. Channel nuts*

Art.: GK.11.016

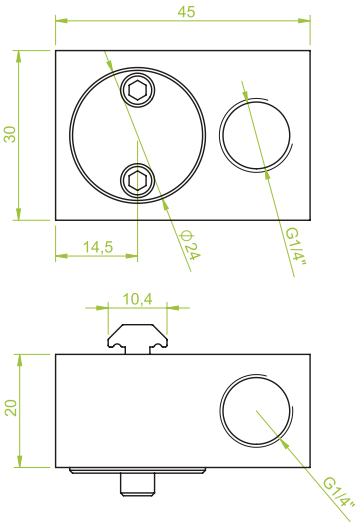

■ Winkelverschraubung, schwenkbar, Anschluss. 2 x G1/4“, inkl. Nutensteine

■ *Angle connector, swivelling, Thread: 2 x G1/4“, incl. Channel nuts*

Art.:

■

■

Universal Greifkomponenten | Universal gripper components

Winkelarm, starr | *Angle arm, rigid*

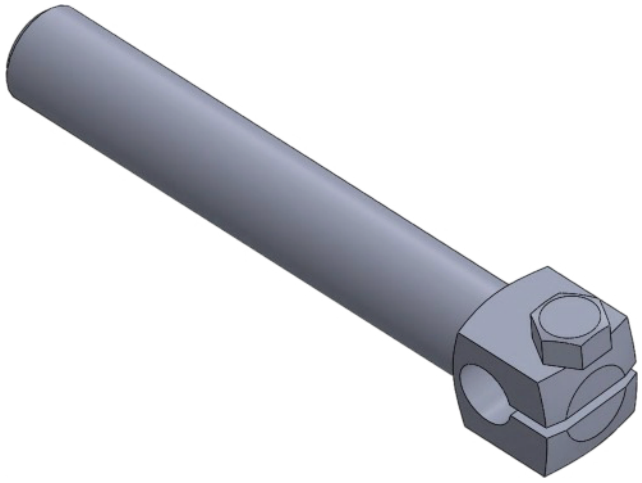

■ **Einsatzbereich:**
Dienen zur Verlängerung und Montage von EOAT- Komponenten

■ **Vorteil:**
Ermöglicht die drehbare Montage im 90°-Winkel zum Profil

■ ***Application:***
For extension and assembly of EOAT components.

■ ***Advantage:***
Allows the rotatable mounting at a 90° angle to profile.

Winkelarm, starr | *Angle arm, rigid*

Art.: GK.13.001

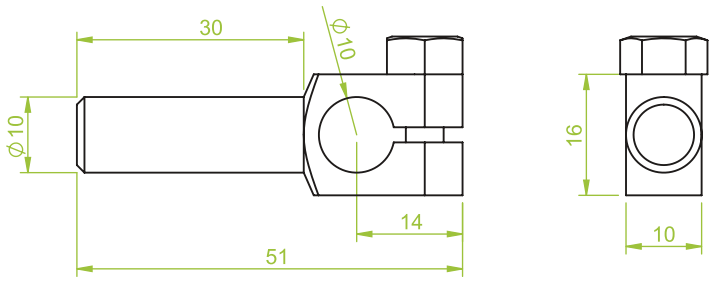

■ Winkelarm starr,
Klemmdurchmesser 10 mm
Länge des Schafts 30 mm

■ *Angle arm rigidly,*
Clamping diameter 10 mm,
Length of shaft 30 mm

Art.: GK.13.002

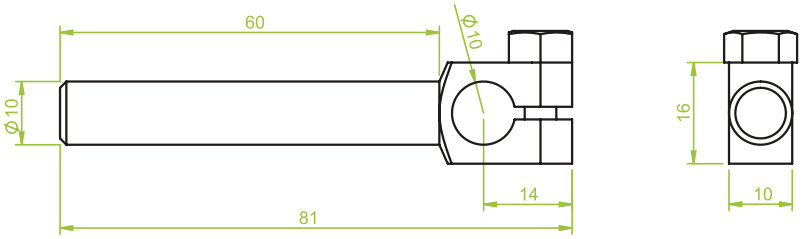

■ Winkelarm starr,
Klemmdurchmesser 10 mm
Länge des Schafts 60 mm

■ *Angle arm rigidly,*
Clamping diameter 10 mm,
Length of shaft 60 mm

Art.: GK.13.003

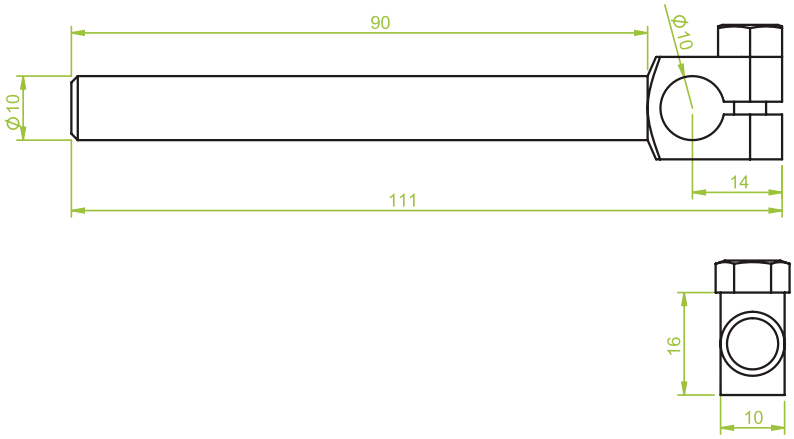

■ Winkelarm starr,
Klemmdurchmesser 10 mm
Länge des Schafts 90 mm

■ *Angle arm rigidly,*
Clamping diameter 10 mm,
Length of shaft 90 mm

Winkelarm, starr | *Angle arm, rigid*

Art.: GK.13.004

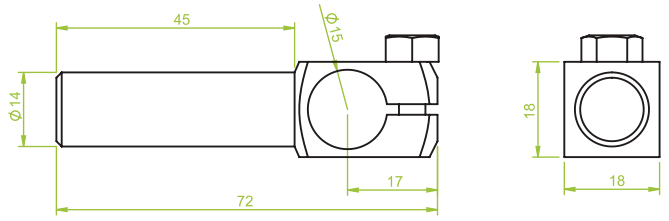

■ Winkelarm starr,
Klemmdurchmesser 14 mm
Länge des Schafts 45 mm,
Bohrung D= 15 mm

■ *Angle arm rigidly,*
Clamping diameter 14 mm,
Length of shaft 45 mm,
Drilling D= 15 mm

Art.: GK.13.005

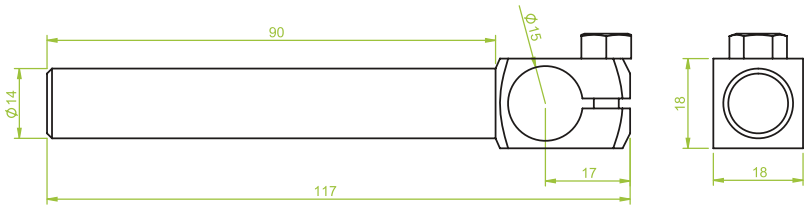

■ Winkelarm starr,
Klemmdurchmesser 14 mm
Länge des Schafts 90 mm
Bohrung D= 15 mm

■ *Angle arm rigidly,*
Clamping diameter 14 mm,
Length of shaft 90 mm,
Drilling D= 15 mm

Art.: GK.13.006

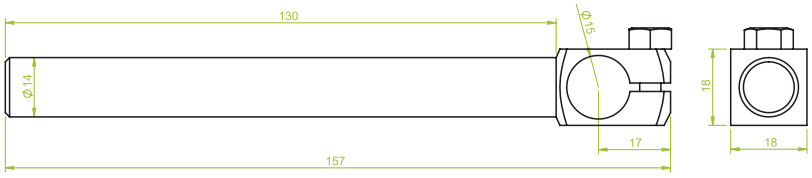

■ Winkelarm starr,
Klemmdurchmesser 14 mm
Länge des Schafts 130 mm,
Bohrung D= 15 mm

■ *Angle arm rigidly,*
Clamping diameter 14 mm,
Length of shaft 130 mm,
Drilling D= 15 mm

Winkelarm, starr | *Angle arm, rigid*

Art.: GK.13.007

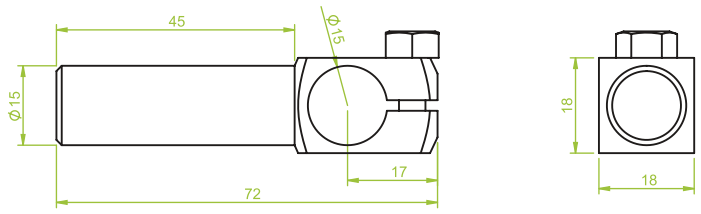

■ Winkelarm starr,
Klemmdurchmesser 15 mm
Länge des Schafts 45 mm

■ *Angle arm rigidly,*
Clamping diameter 15 mm,
Length of shaft 45 mm

Art.: GK.13.008

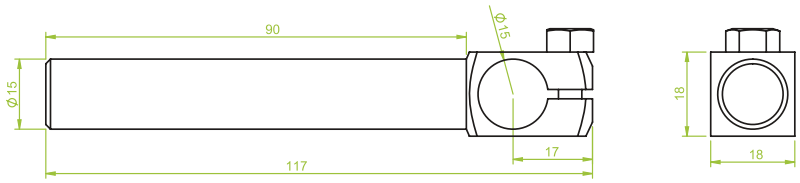

■ Winkelarm starr,
Klemmdurchmesser 15 mm
Länge des Schafts 90 mm

■ *Angle arm rigidly,*
Clamping diameter 15 mm,
Length of shaft 90 mm

Art.: GK.13.009

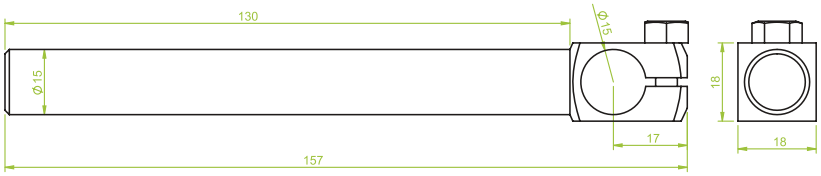

■ Winkelarm starr,
Klemmdurchmesser 15 mm
Länge des Schafts 130 mm

■ *Angle arm rigidly,*
Clamping diameter 15 mm,
Length of shaft 130 mm

Winkelarm, starr | *Angle arm, rigid*

Art.: GK.13.010

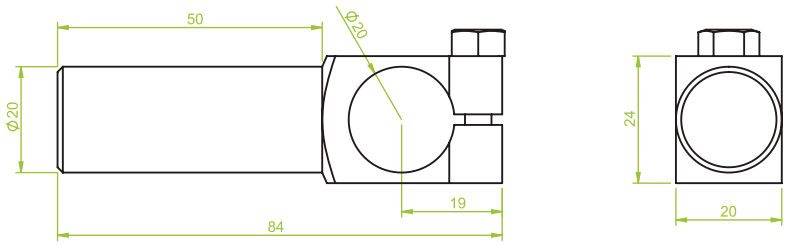

■ Winkelarm starr,
Klemmdurchmesser 20 mm
Länge des Schafts 50 mm

■ *Angle arm rigidly,*
Clamping diameter 20 mm,
Length of shaft 50 mm

Art.: GK.13.011

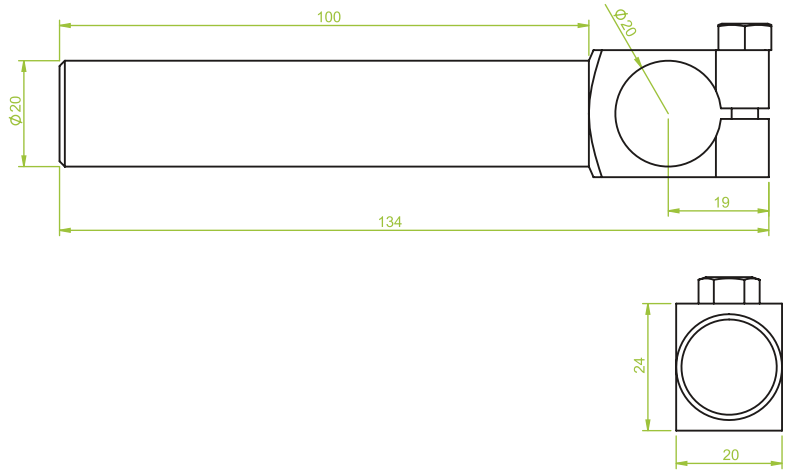

■ Winkelarm starr,
Klemmdurchmesser 20 mm
Länge des Schafts 100 mm

■ *Angle arm rigidly,*
Clamping diameter 20 mm,
Length of shaft 100 mm

Art.: GK.13.012

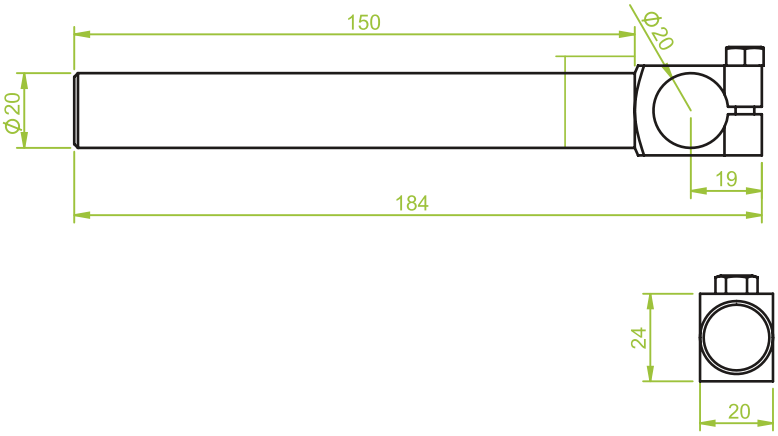

■ Winkelarm starr,
Klemmdurchmesser 20 mm
Länge des Schafts 150 mm

■ *Angle arm rigidly,*
Clamping diameter 20 mm,
Length of shaft 150 mm

Winkelarm, starr | *Angle arm, rigid*

Art.: GK.13.013

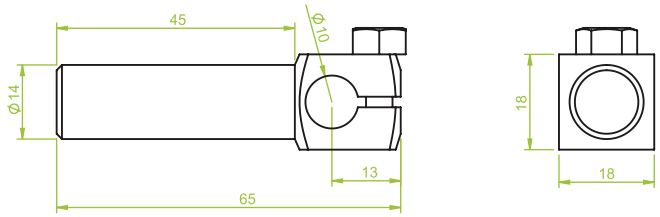

■ Winkelarm starr,
Klemmdurchmesser 14 mm
Länge des Schafts 45 mm
Bohrung 10 mm

■ *Angle arm rigidly,*
Clamping diameter 14 mm,
Length of shaft 45 mm,
Drilling 10 mm

Art.: GK.13.014

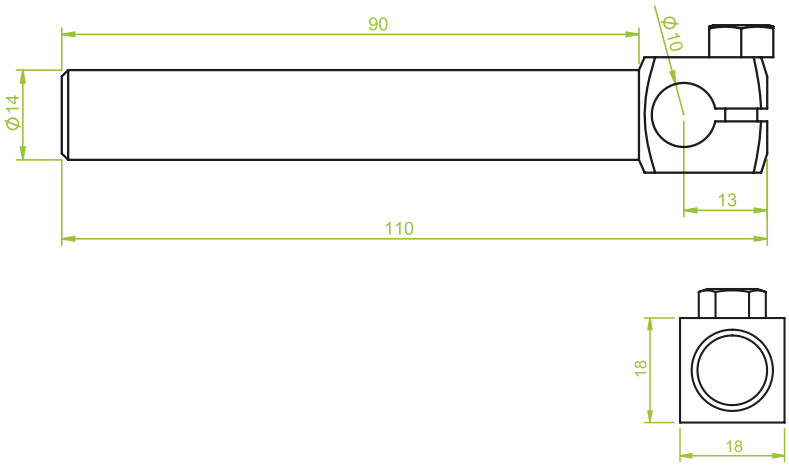

■ Winkelarm starr,
Klemmdurchmesser 14 mm
Länge des Schafts 90 mm
Bohrung 10 mm

■ *Angle arm rigidly,*
Clamping diameter 14 mm,
Length of shaft 90 mm,
Drilling 10 mm

Art.: GK.13.015

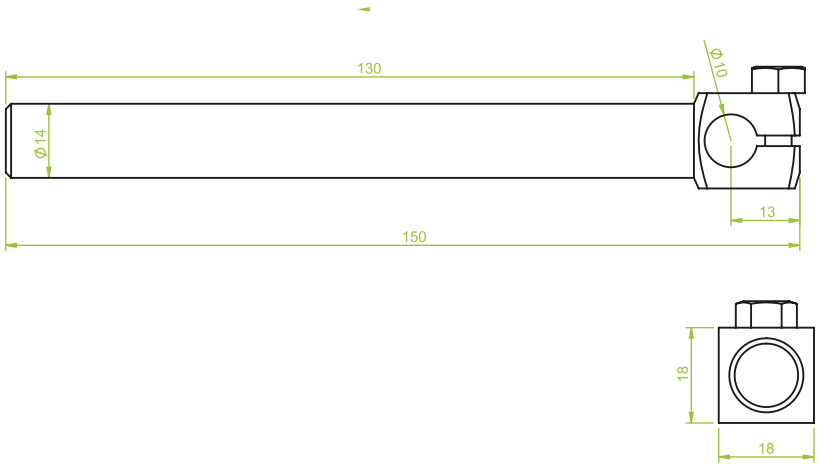

■ Winkelarm starr,
Klemmdurchmesser 14 mm
Länge des Schafts 130 mm
Bohrung 10 mm

■ *Angle arm rigidly,*
Clamping diameter 14 mm,
Length of shaft 130 mm,
Drilling 10 mm

Winkelarm, starr | *Angle arm, rigid*

Art.: GK.13.016

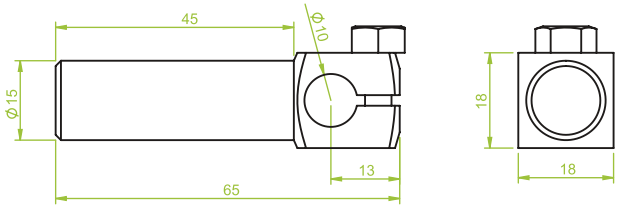

■ Winkelarm starr,
Klemmdurchmesser 15 mm
Länge des Schafts 45 mm
Bohrung 10 mm

■ *Angle arm rigidly,*
Clamping diameter 15 mm,
Length of shaft 45 mm,
Drilling 10 mm

Art.: GK.13.017

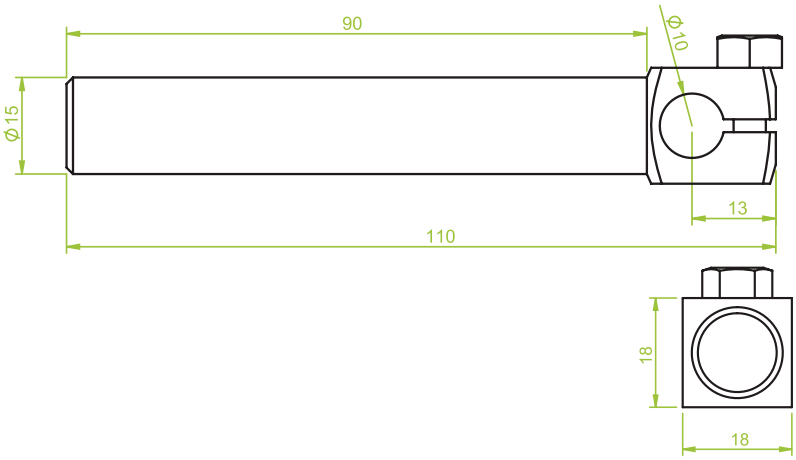

■ Winkelarm starr,
Klemmdurchmesser 15 mm
Länge des Schafts 90 mm
Bohrung 10 mm

■ *Angle arm rigidly,*
Clamping diameter 15 mm,
Length of shaft 90 mm,
Drilling 10 mm

Art.: GK.13.018

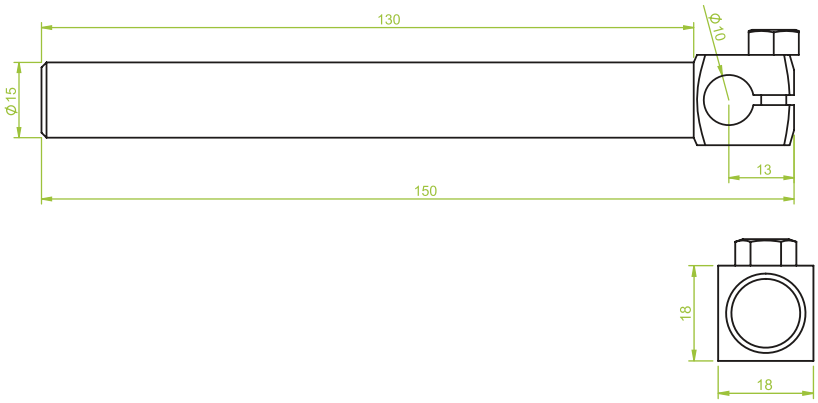

■ Winkelarm starr,
Klemmdurchmesser 15 mm
Länge des Schafts 130 mm
Bohrung 10 mm

■ *Angle arm rigidly,*
Clamping diameter 15 mm,
Length of shaft 130 mm,
Drilling 10 mm

Winkelarm, starr | *Angle arm, rigid*

Art.: GK.13.019

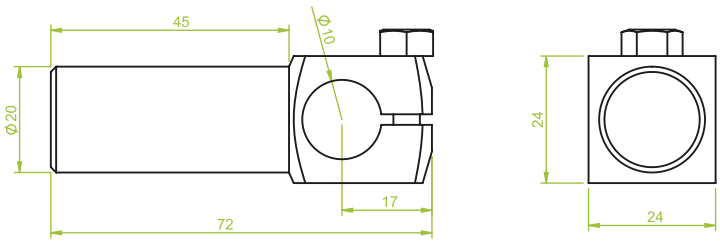

■ Winkelarm starr,
Klemmdurchmesser 20 mm
Länge des Schafts 45 mm
Bohrung 15 mm

■ *Angle arm rigidly,*
Clamping diameter 20 mm,
Length of shaft 45 mm,
Drilling 15 mm

Art.: GK.13.020

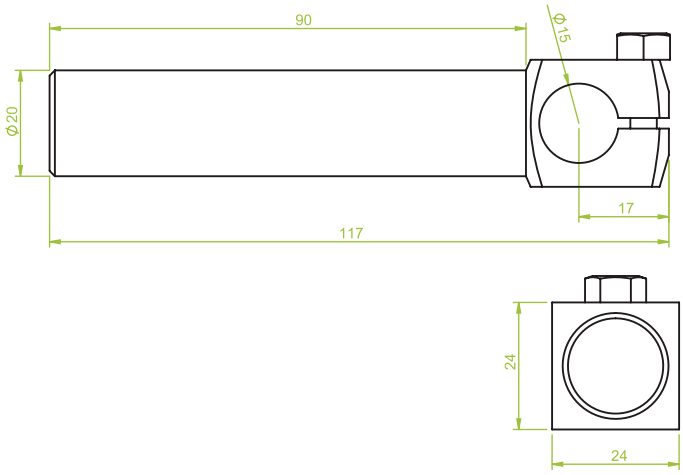

■ Winkelarm starr,
Klemmdurchmesser 20 mm
Länge des Schafts 90 mm
Bohrung 15 mm

■ *Angle arm rigidly,*
Clamping diameter 20 mm,
Length of shaft 90 mm,
Drilling 15 mm

Art.: GK.13.021

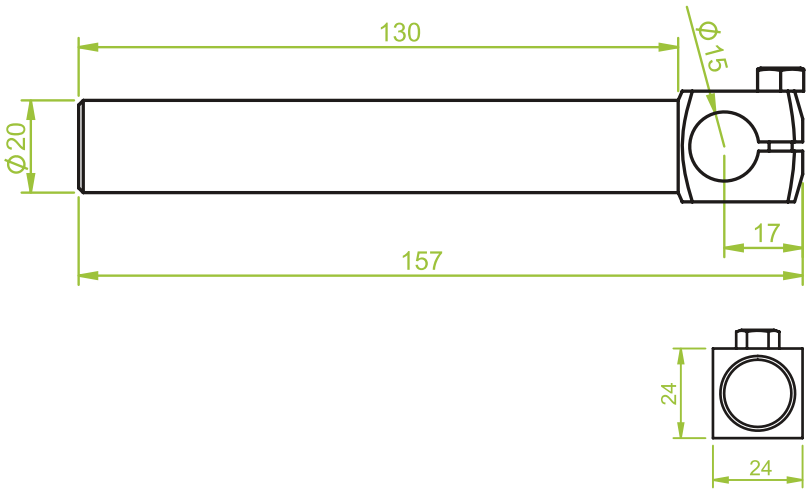

■ Winkelarm starr,
Klemmdurchmesser 20 mm
Länge des Schafts 130 mm
Bohrung 15 mm

■ *Angle arm rigidly,*
Clamping diameter 20 mm,
Length of shaft 130 mm,
Drilling 15 mm

Winkelarm, starr | *Angle arm, rigid*

Art.: GK.13.022

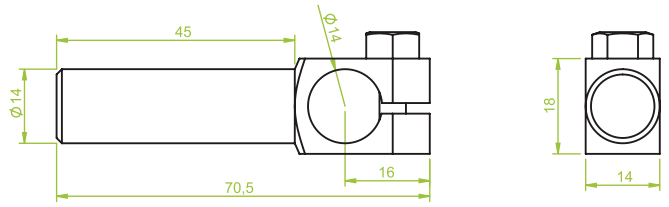

■ Winkelarm starr,
Klemmdurchmesser 14 mm
Länge des Schafts 45 mm

■ *Angle arm rigidly,*
Clamping diameter 14 mm,
Length of shaft 45 mm

Art.: GK.13.023

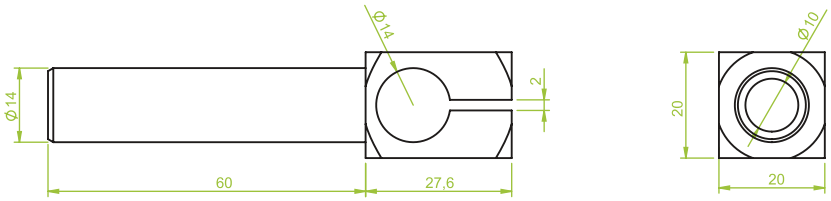

■ Winkelarm starr,
Klemmdurchmesser 14 mm
Länge des Schafts 90 mm

■ *Angle arm rigidly,*
Clamping diameter 14 mm,
Length of shaft 90 mm

Art.: GK.13.024

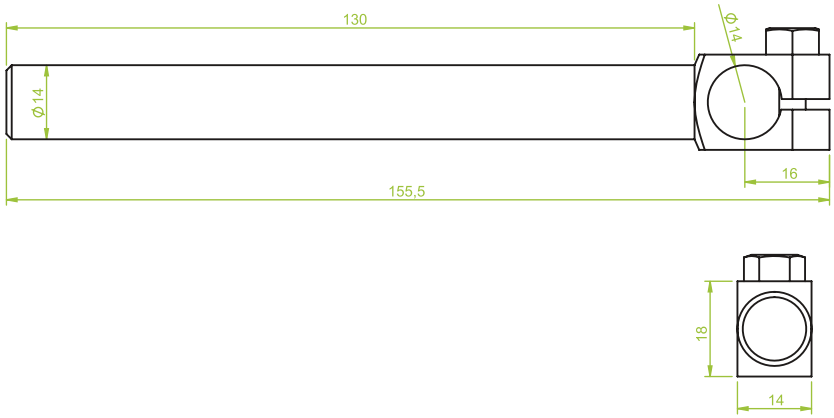

■ Winkelarm starr,
Klemmdurchmesser 14 mm
Länge des Schafts 130 mm

■ *Angle arm rigidly,*
Clamping diameter 14 mm,
Length of shaft 130 mm

Universal Greifkomponenten | *Universal gripper components*

Gelenkwinkelarm, schwenkbar | Angle arm, adjustable

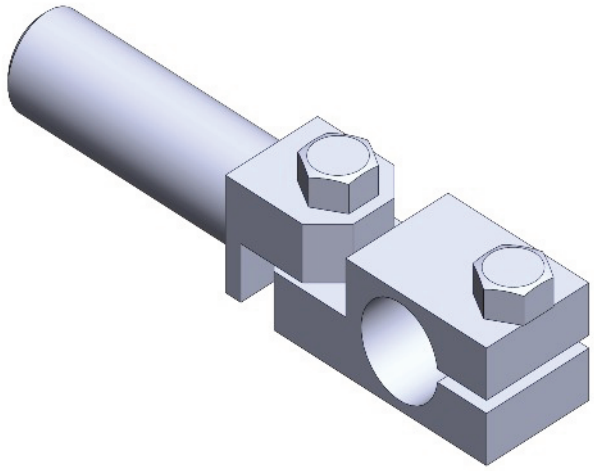

Einsatzbereich:
Besonders geeignet zur Justierung von Greiffingern und Greifzangen

Vorteil:
Einstellbarer Winkel

Application:
Especially suitable for adjusting gripper fingers and gripper

Advantage:
Adjustable angle.

Gelenkwinkelarm, Schwenkbar | *Angle arm, adjustable*

Art.: GK.13.025

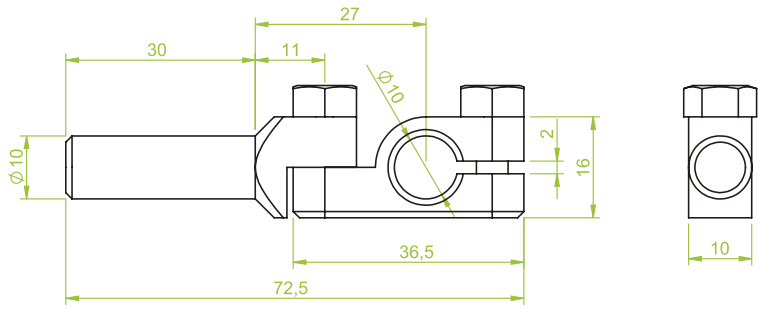

■ Gelenkwinkelarm, schwenkbar
Klemmdurchmesser 10 mm
Länge des Schafts 30 mm

■ *Angle arm, adjustable*
Clamping diameter 10 mm,
Length of shaft 30 mm

Art.: GK.13.026

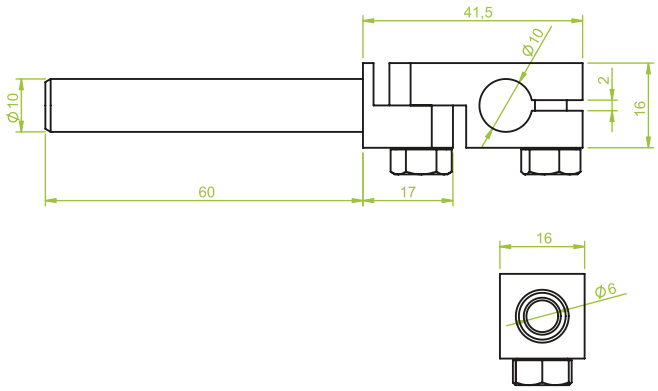

■ Winkelarm, justierbar
Klemmdurchmesser 10 mm
Länge des Schafts 60 mm

■ *Angle arm*
Clamping diameter 10 mm,
Length of shaft 60 mm

Art.: GK.13.027

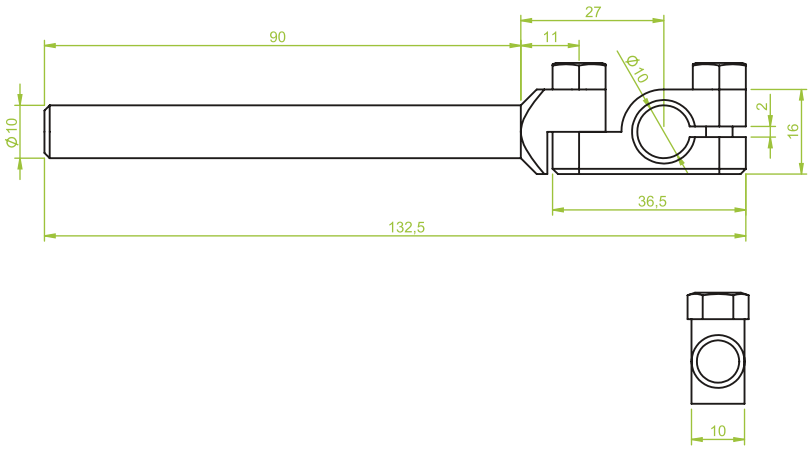

■ Gelenkwinkelarm schwenkbar,
Klemmdurchmesser 10 mm
Länge des Schafts 90 mm

■ *Angle arm, adjustable,*
Clamping diameter 10 mm,
Length of shaft 90 mm

Gelenkwinkelarm, Schwenkbar | *Angle arm, adjustable*

Art.: GK.13.028

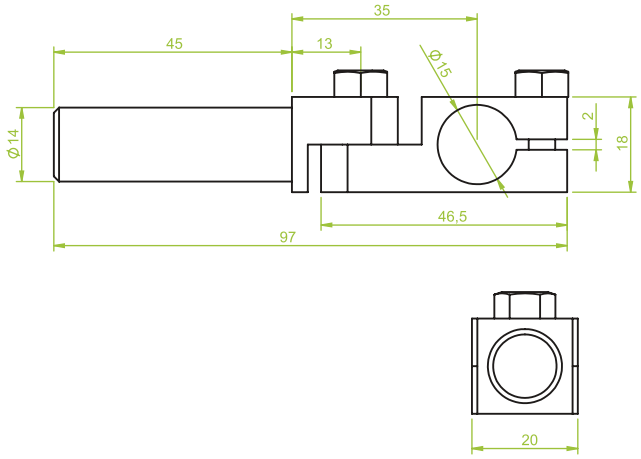

■ Gelenkwinkelarm schwenkbar,
Klemmdurchmesser 14 mm
Länge des Schafts 45 mm

■ *Angle arm, adjustable,*
Clamping diameter 14 mm,
Length of shaft 45 mm

Art.: GK.13.029

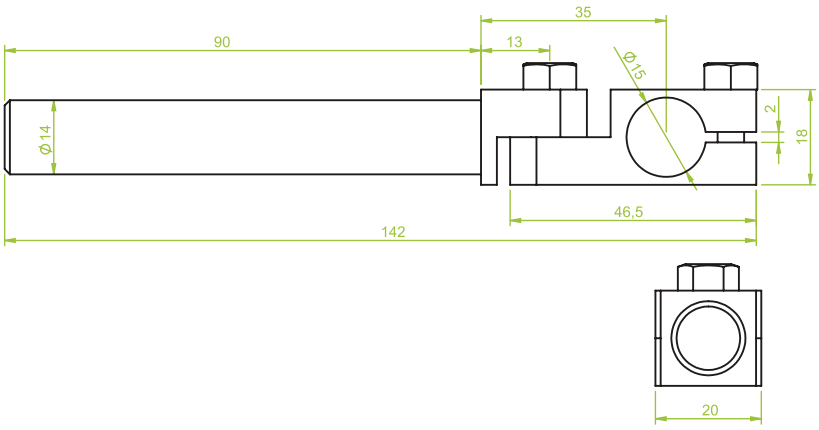

■ Gelenkwinkelarm schwenkbar,
Klemmdurchmesser 14 mm
Länge des Schafts 90 mm

■ *Angle arm, adjustable,*
Clamping diameter 14 mm,
Length of shaft 90 mm

Art.: GK.13.030

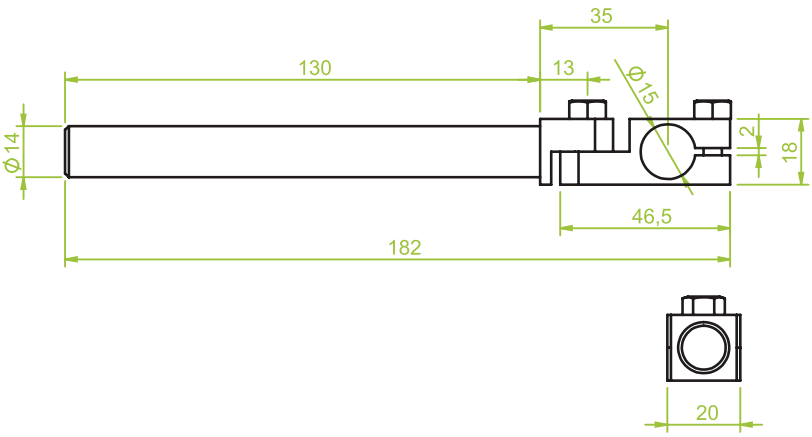

■ Gelenkwinkelarm schwenkbar,
Klemmdurchmesser 14 mm
Länge des Schafts 130 mm

■ *Angle arm, adjustable,*
Clamping diameter 14 mm,
Length of shaft 130 mm

Gelenkwinkelarm, Schwenkbar | *Angle arm, adjustable*

Art.: GK.13.031

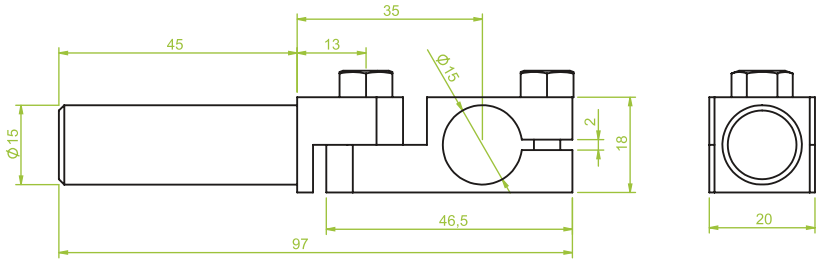

■ Gelenkwinkelarm schwenkbar,
Klemmdurchmesser 15 mm
Länge des Schafts 45 mm

■ *Angle arm, adjustable,*
Clamping diameter 15 mm,
Length of shaft 45 mm

Art.: GK.13.032

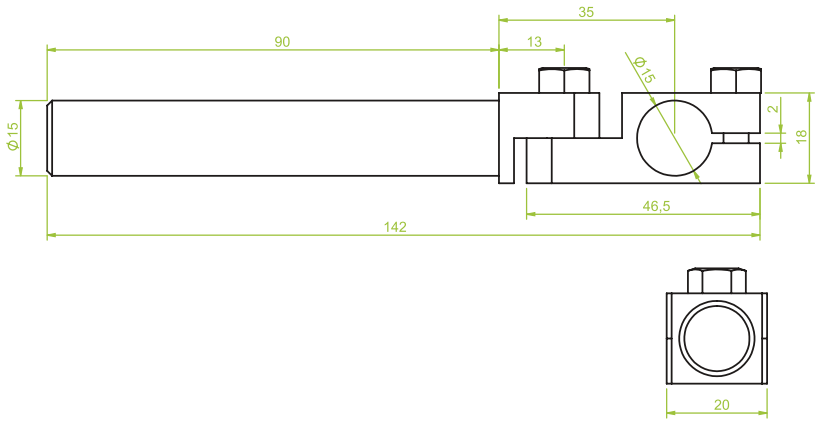

■ Gelenkwinkelarm schwenkbar,
Klemmdurchmesser 15 mm
Länge des Schafts 90 mm

■ *Angle arm, adjustable,*
Clamping diameter 15 mm,
Length of shaft 90 mm

Art.: GK.13.033

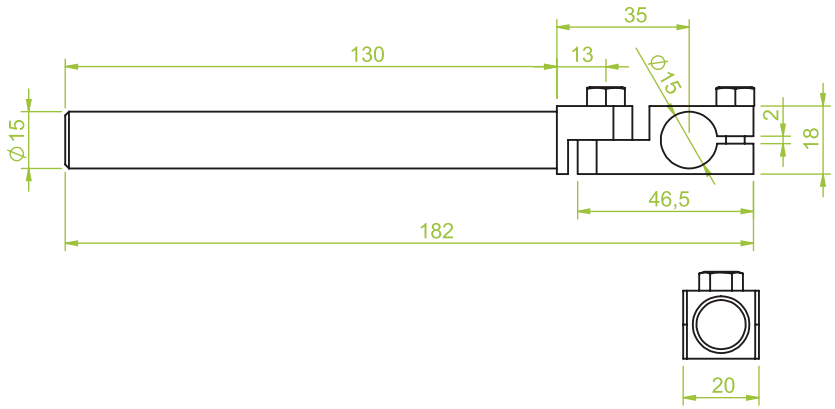

■ Gelenkwinkelarm schwenkbar,
Klemmdurchmesser 15 mm
Länge des Schafts 130 mm

■ *Angle arm, adjustable,*
Clamping diameter 15 mm,
Length of shaft 130 mm

Gelenkwinkelarm, Schwenkbar | *Angle arm, adjustable*

Art.: GK.13.034

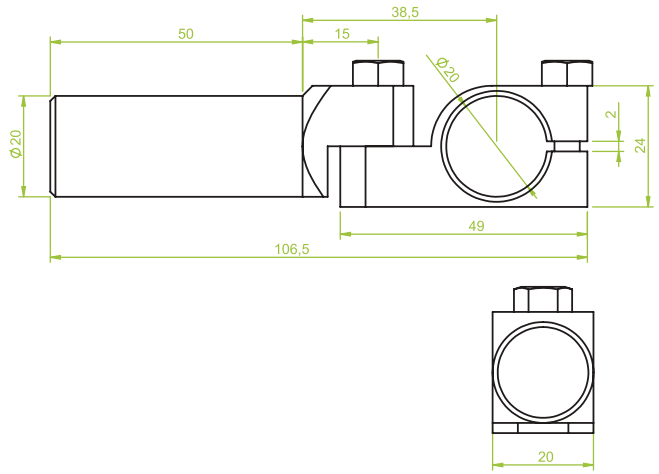

■ Gelenkwinkelarm schwenkbar,
Klemmdurchmesser 20 mm
Länge des Schafts 45 mm

■ *Angle arm, adjustable,*
Clamping diameter 20 mm,
Length of shaft 45 mm

Art.: GK.13.035

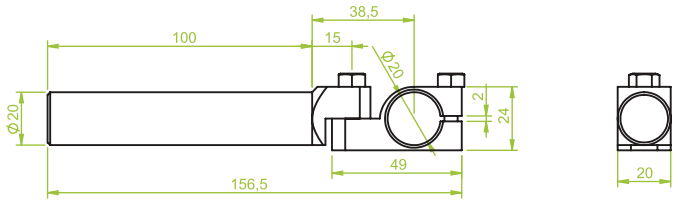

■ Gelenkwinkelarm schwenkbar,
Klemmdurchmesser 20 mm
Länge des Schafts 90 mm

■ *Angle arm, adjustable,*
Clamping diameter 20 mm,
Length of shaft 90 mm

Art.: GK.13.036

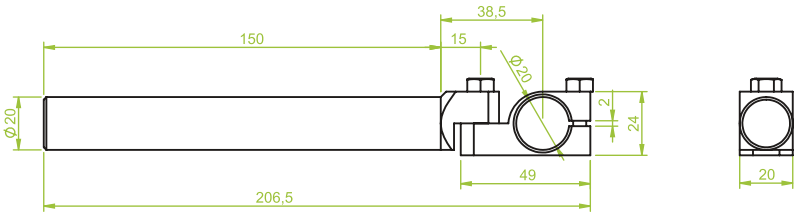

■ Gelenkwinkelarm schwenkbar,
Klemmdurchmesser 20 mm
Länge des Schafts 130 mm

■ *Angle arm, adjustable,*
Clamping diameter 20 mm,
Length of shaft 130 mm

Gelenkwinkelarm, Schwenkbar | *Angle arm, adjustable*

Art.: GK.13.037

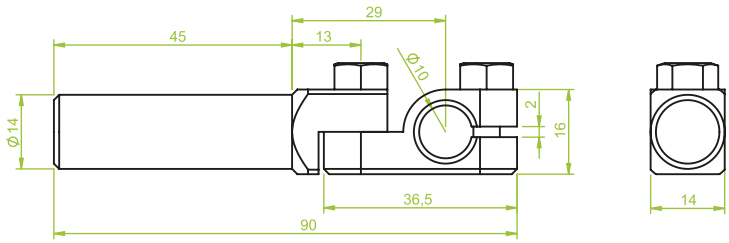

■ Gelenkwinkelarm schwenkbar,
Klemmdurchmesser 14 mm reduziert
Länge des Schafts 45 mm

■ *Angle arm, adjustable,*
Clamping diameter 14 mm reduced,
Length of shaft 45 mm

Art.: GK.13.038

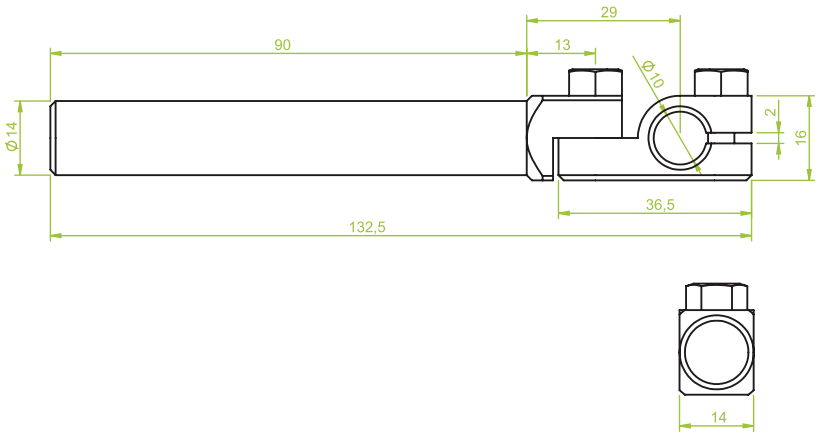

■ Gelenkwinkelarm schwenkbar,
Klemmdurchmesser 14 mm reduziert
Länge des Schafts 90 mm

■ *Angle arm, adjustable,*
Clamping diameter 10 mm reduced,
Length of shaft 90 mm

Art.: GK.13.039

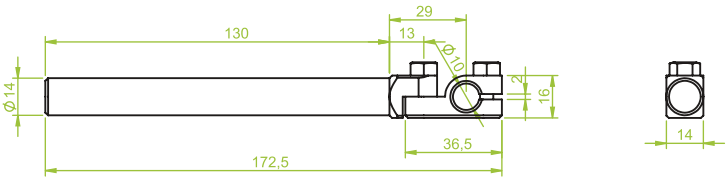

■ Gelenkwinkelarm schwenkbar,
Klemmdurchmesser 14 mm reduziert
Länge des Schafts 130 mm

■ *Angle arm, adjustable,*
Clamping diameter 14 mm reduced,
Length of shaft 130 mm

Gelenkwinkelarm, Schwenkbar | *Angle arm, adjustable*

Art.: GK.13.040

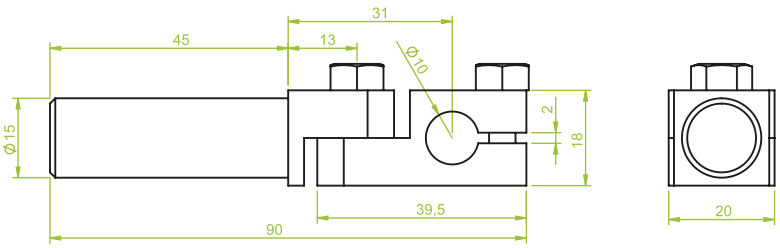

■ Gelenkwinkelarm, schwenkbar
Klemmdurchmesser 15 mm reduziert
Länge des Schafts 45 mm

■ *Angle arm, adjustable,*
Clamping diameter 15 mm reduced,
Length of shaft 45 mm

Art.: GK.13.041

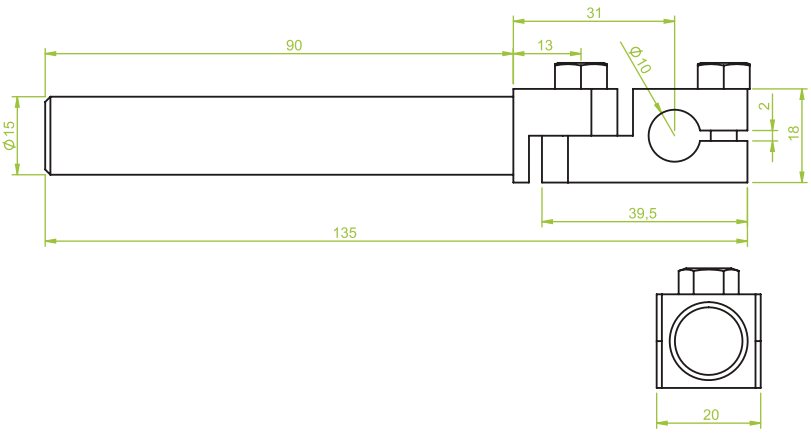

■ Gelenkwinkelarm, schwenkbar
Klemmdurchmesser 15 mm reduziert
Länge des Schafts 90 mm

■ *Angle arm, adjustable,*
Clamping diameter 15 mm reduced,
Length of shaft 90 mm

Art.: GK.13.042

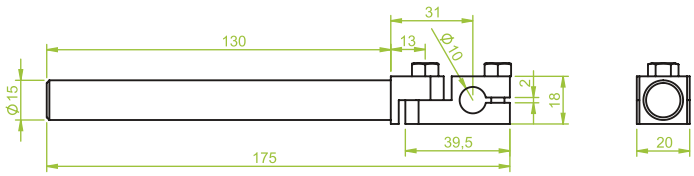

■ Gelenkwinkelarm, schwenkbar
Klemmdurchmesser 15 mm
Länge des Schafts 130 mm

■ *Angle arm, adjustable,*
Clamping diameter 15 mm reduced,
Length of shaft 130 mm

Gelenkwinkelarm, Schwenkbar | *Angle arm, adjustable*

Art.: GK.13.043

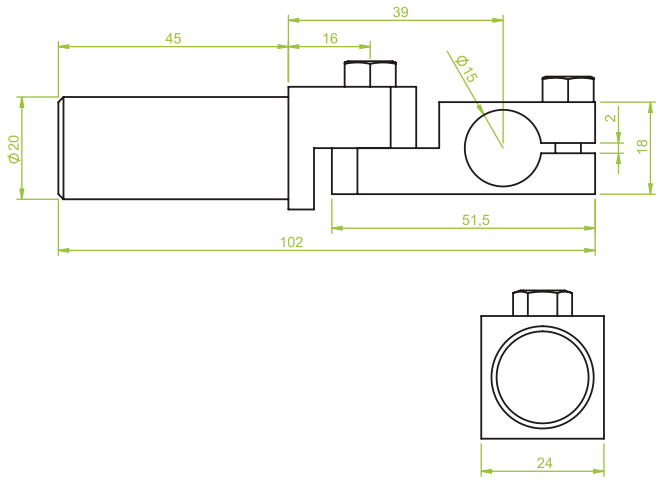

■ Gelenkwinkelarm, schwenkbar
Klemmdurchmesser 20 mm reduziert
Länge des Schafts 45 mm

■ *Angle arm, adjustable,*
Clamping diameter 20 mm reduced,
Length of shaft 45 mm

Art.: GK.13.044

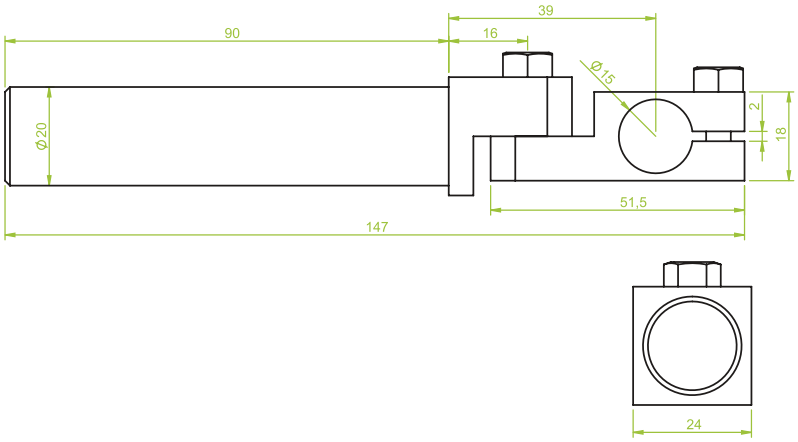

■ Gelenkwinkelarm, schwenkbar
Klemmdurchmesser 20 mm reduziert
Länge des Schafts 90 mm

■ *Angle arm, adjustable,*
Clamping diameter 20 mm reduced,
Length of shaft 90 mm

Art.: GK.13.045

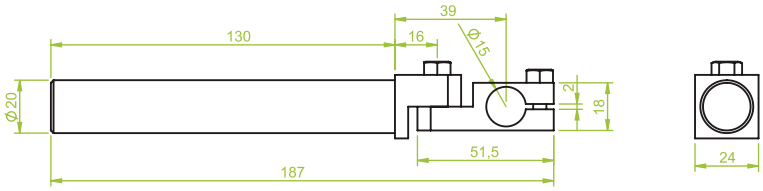

■ Gelenkwinkelarm, schwenkbar
Klemmdurchmesser 20 mm reduziert
Länge des Schafts 130 mm

■ *Angle arm, adjustable,*
Clamping diameter 20 mm reduced,
Length of shaft 130 mm

Gelenkwinkelarm, Schwenkbar | *Angle arm, adjustable*

Art.: GK.13.046

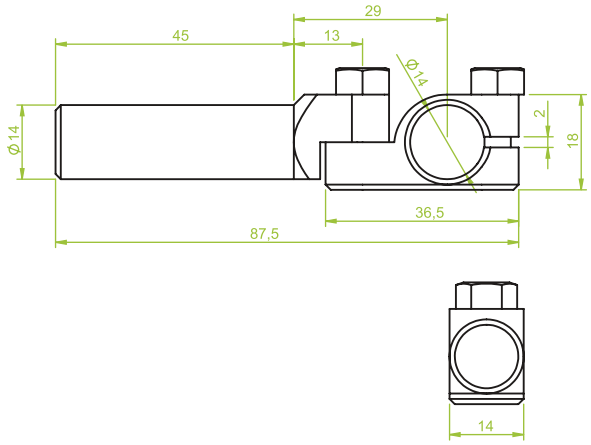

■ Gelenkwinkelarm, schwenkbar
Klemmdurchmesser 14 mm
Länge des Schafts 45 mm

■ *Angle arm, adjustable,*
Clamping diameter 14 mm,
Length of shaft 45 mm

Art.: GK.13.047

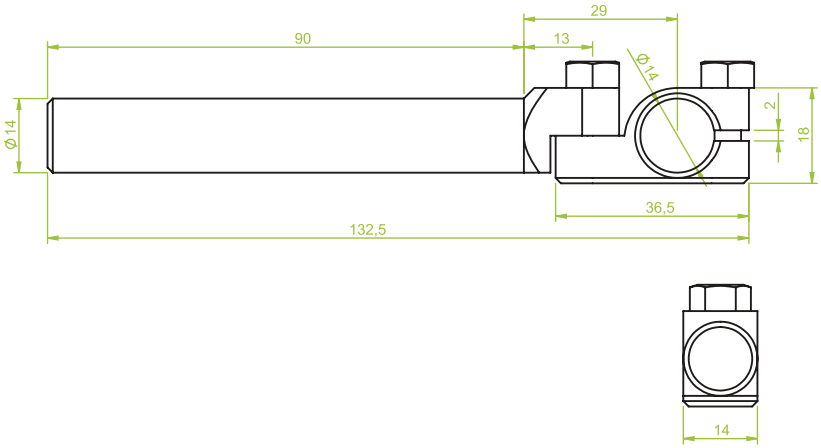

■ Gelenkwinkelarm, schwenkbar
Klemmdurchmesser 14 mm
Länge des Schafts 90 mm

■ *Angle arm, adjustable,*
Clamping diameter 14 mm,
Length of shaft 90 mm

Art.: GK.13.048

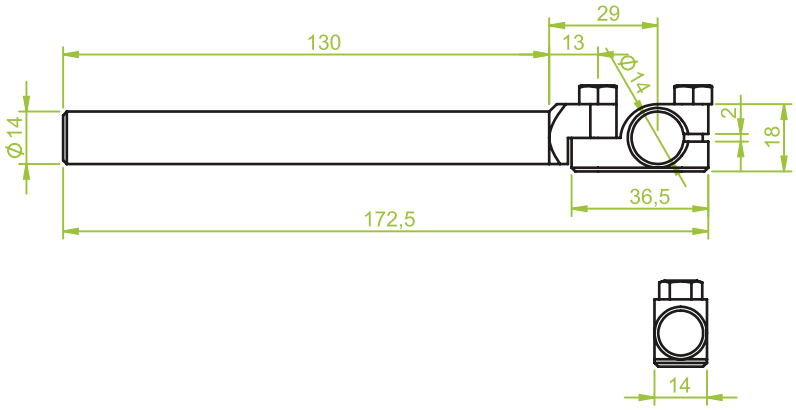

■ Gelenkwinkelarm, schwenkbar
Klemmdurchmesser 14 mm
Länge des Schafts 130 mm

■ *Angle arm, adjustable,*
Clamping diameter 14 mm,
Length of shaft 130 mm

Gelenkwinkelarm, Schwenkbar | *Angle arm, adjustable*

Art.: GK.13.049

■ Gelenkwinkelarm, schwenkbar und gefedert
Klemmdurchmesser 20 mm
Länge des Schafts 165 mm

■ *Angle arm, adjustable and spring loaded*
Clamping diameter 20 mm
Shaft length 165 mm

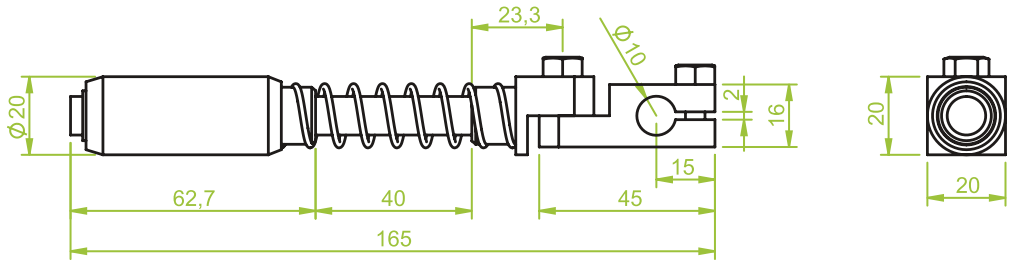

Art.: GK.13.050

■ Gelenkwinkelarm, schwenkbar und gefedert
Klemmdurchmesser 20 mm
Länge des Schafts 175 mm

■ *Angle arm, adjustable and spring loaded*
Clamping diameter 20 mm
Shaft length 175 mm

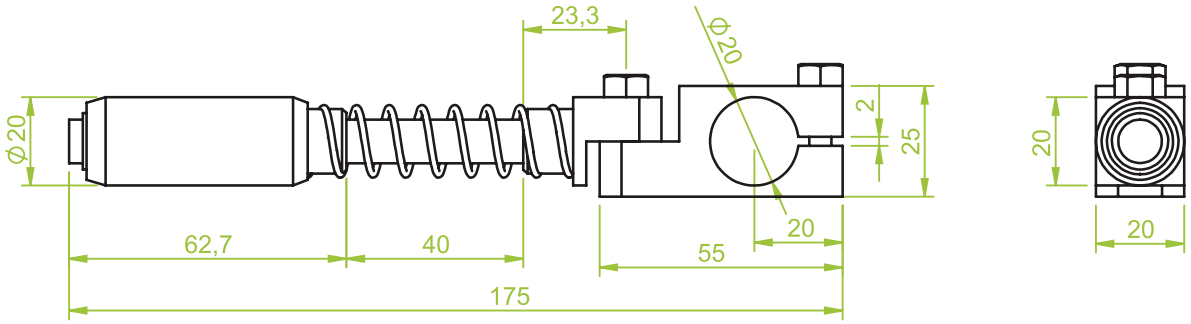

Universal Greifkomponenten | Universal gripper components

Saugfinger, starr | *Suction finger, rigid*

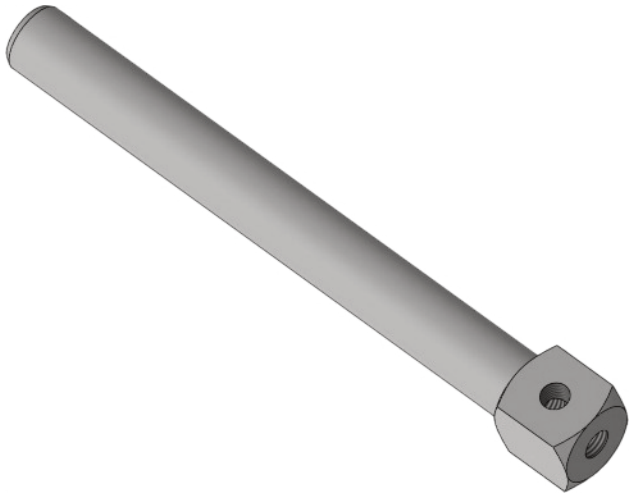

Seitliches Anschlussgewinde zur Vakuumversorgung

■ Einsatzbereich:
Starre Saugfinger werden zur Montage und Verlängerung von Vakuumsaugern an Winkelklemmstücken eingesetzt.

Lateral connection female thread for vacuum supply.

■ Application:
Ridig suction fingers are used for the assembly and extension of vacuum cups at angle clamps.

Saugfinger, starr | *Suction finger, rigid*

Art.: GK.14.001

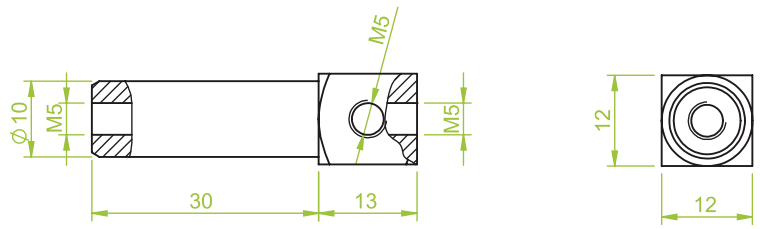

■ Saugfinger starr,
Klemmdurchmesser 10 mm
Länge 43 mm
Anschluss IG 3 x M5

■ *Suction finger rigid,*
Clamping diameter 10 mm,
Length 43 mm,
Female thread 3 x M5

Art.: GK.14.002

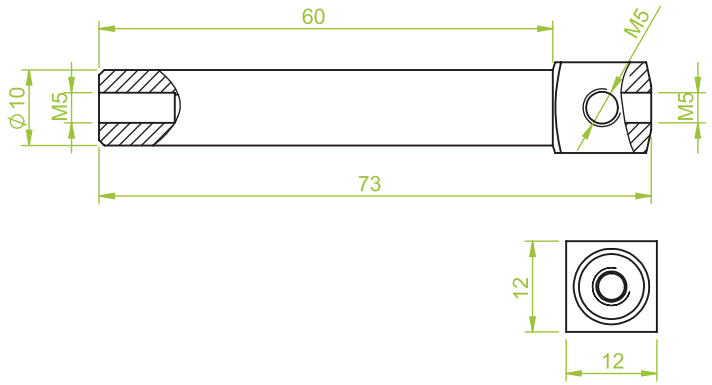

■ Saugfinger starr,
Klemmdurchmesser 10 mm
Länge 60 mm
Anschluss 3 x M5

■ *Suction finger rigid,*
Clamping diameter 10 mm,
Length 60 mm,
Female thread 3 x M5

Art.: GK.14.003

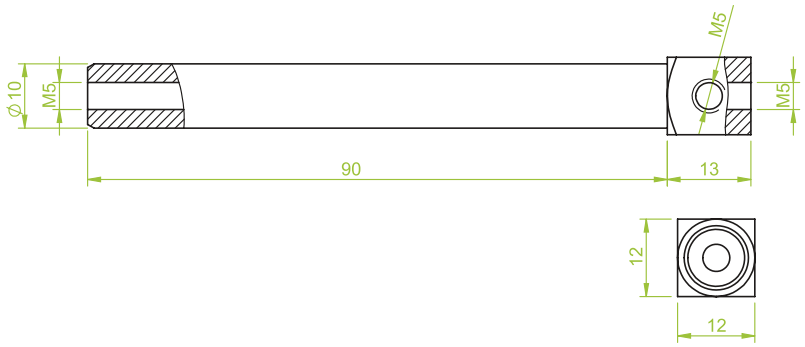

■ Saugfinger starr,
Klemmdurchmesser 10 mm
Länge 90 mm
Anschluss IG 3 x M5

■ *Suction finger rigid,*
Clamping diameter 10 mm,
Length 90 mm,
Female thread 3 x M5

Saugfinger, starr | *Suction finger, rigid*

Art.: GK.14.004

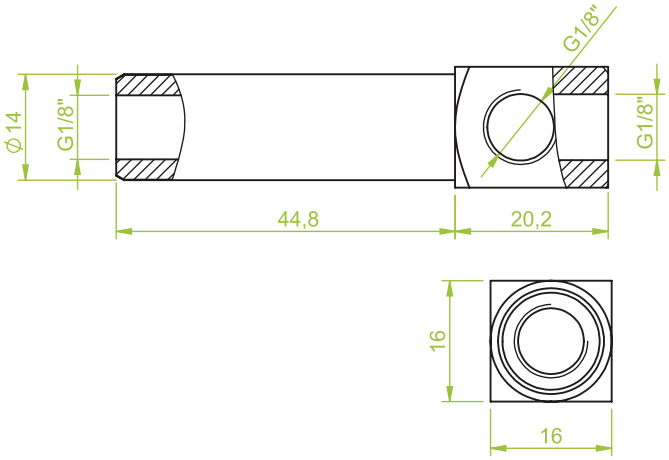

■ Saugfinger starr,
Klemmdurchmesser 14 mm
Länge des Schafts 45 mm
Anschluss: 3 x G1/8“

■ *Suction finger rigid,*
Clamping diameter 14 mm,
Length of shaft 45 mm,
Thread: 3 x G1/8“

Art.: GK.14.005

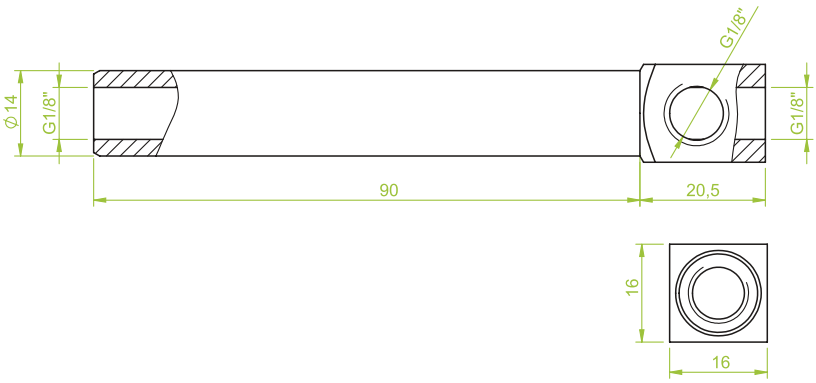

■ Saugfinger starr,
Klemmdurchmesser 14 mm
Länge des Schafts 90 mm
Anschluss: 3 x G1/8“

■ *Suction finger rigid,*
Clamping diameter 14 mm,
Length of shaft 90 mm,
Female thread 3 x G1/8“

Art.: GK.14.006

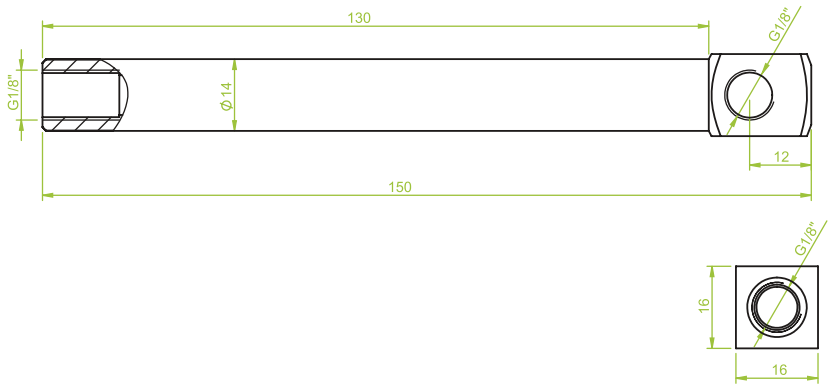

■ Saugfinger starr,
Klemmdurchmesser 14 mm
Länge des Schafts 130 mm
Anschluss: 3 x IG 1/8“

■ *Suction finger rigid,*
Clamping diameter 14 mm,
Length of shaft 130 mm,
Female thread 3 x G1/8“

Saugfinger, starr | *Suction finger, rigid*

Art.: GK.14.007

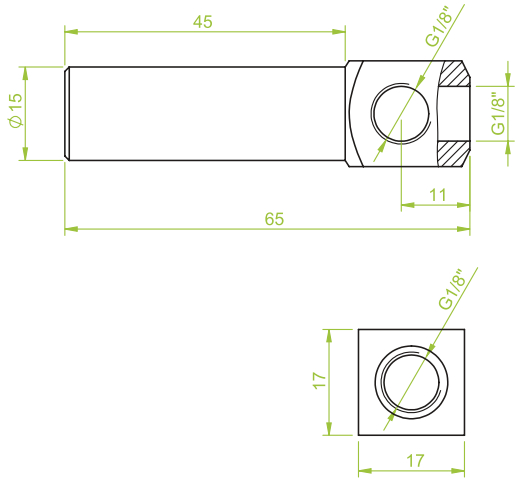

■ Saugfinger starr,
Klemmdurchmesser 15 mm
Länge des Schafts 45 mm
Anschluss: 2 x IG 1/8“

■ *Suction finger rigid,*
Clamping diameter 15 mm,
Length of shaft 45 mm,
Female thread 2 x G1/8“

Art.: GK.14.008

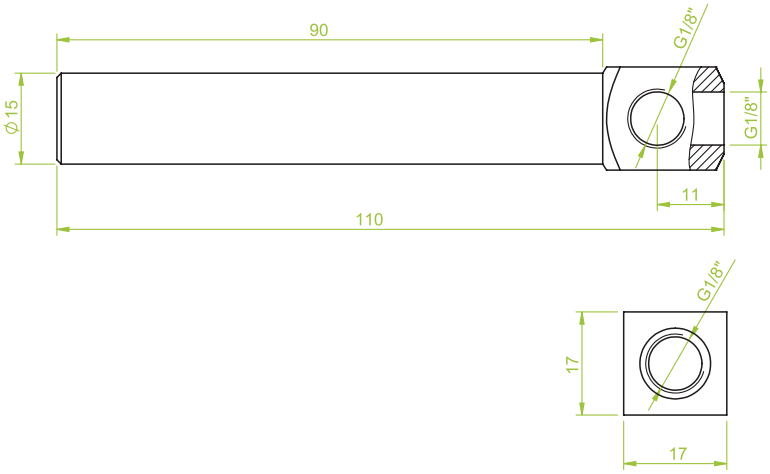

■ Saugfinger starr,
Klemmdurchmesser 15 mm
Länge des Schafts 90 mm
Anschluss: 2 x IG 1/8“

■ *Suction finger rigid,*
Clamping diameter 15 mm,
Length of shaft 90 mm,
Female thread 2 x G1/8“

Art.: GK.14.009

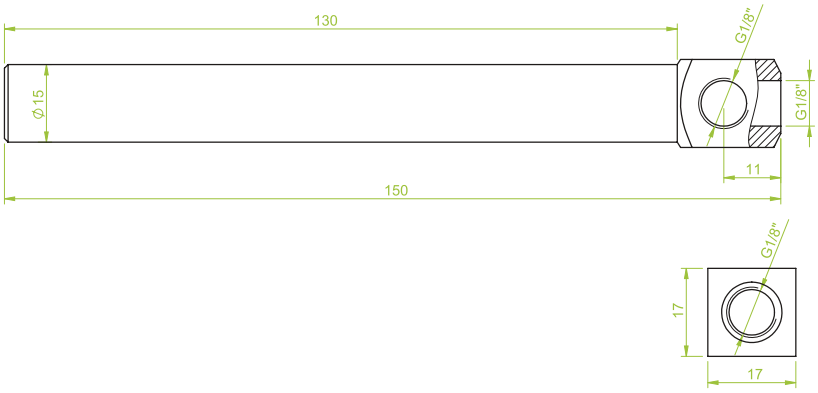

■ Saugfinger starr,
Klemmdurchmesser 15 mm
Länge des Schafts 130 mm
Anschluss: 2 x IG 1/8“

■ *Suction finger rigid,*
Clamping diameter 15 mm,
Length of shaft 130 mm,
Female thread 2 x G1/8“

Saugfinger, starr | *Suction finger, rigid*

Art.: GK.14.010

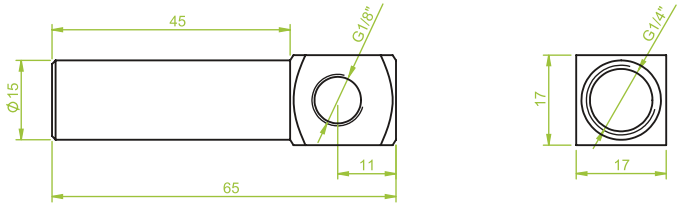

■ Saugfinger starr,
Klemmdurchmesser 15 mm
Länge des Schafts 45 mm
Anschluss: 1 x IG 1/4", 1 x IG 1/8"

■ *Suction finger rigid,*
Clamping diameter 15 mm,
Length of shaft 45 mm,
Female thread 1 x 1/4", 1 x 1/8"

Art.: GK.14.011

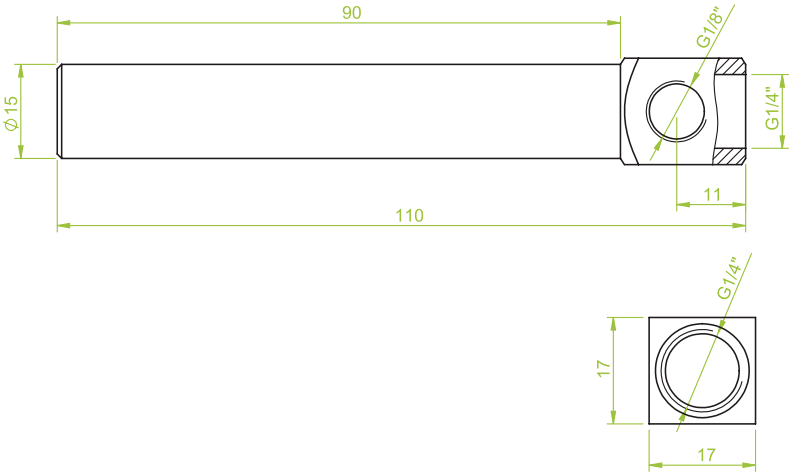

■ Saugfinger starr,
Klemmdurchmesser 15 mm
Länge des Schafts 90 mm
Anschluss: 1 x IG 1/4", 1 x IG 1/8"

■ *Suction finger rigid,*
Clamping diameter 15 mm,
Length of shaft 90 mm,
Female thread 1 x 1/4", 1 x 1/8"

Art.: GK.14.012

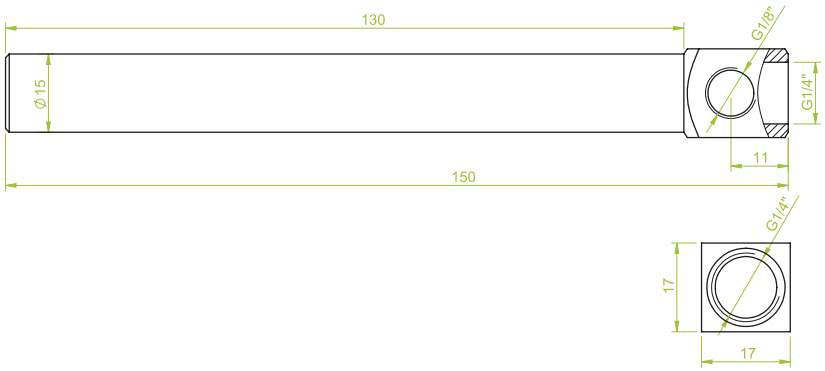

■ Saugfinger starr,
Klemmdurchmesser 15 mm
Länge des Schafts 130 mm
Anschluss: 1 x IG 1/4", 1 x IG 1/8"

■ *Suction finger rigid,*
Clamping diameter 15 mm,
Length of shaft 130 mm,
Female thread 1 x 1/4", 1 x 1/8"

Saugfinger, starr | *Suction finger, rigid*

Art.: GK.14.013

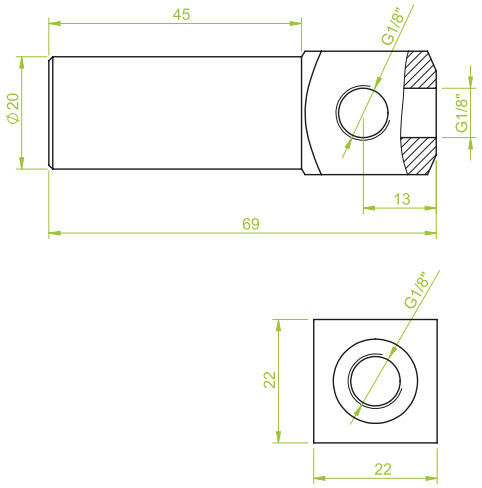

■ Saugfinger starr,
Klemmdurchmesser 20 mm
Länge des Schafts 45 mm
Anschluss: 1 x IG 1/8“

■ *Suction finger rigid,*
Clamping diameter 20 mm,
Length of shaft 45 mm,
Female thread 2 x 1/8“

Art.: GK.14.014

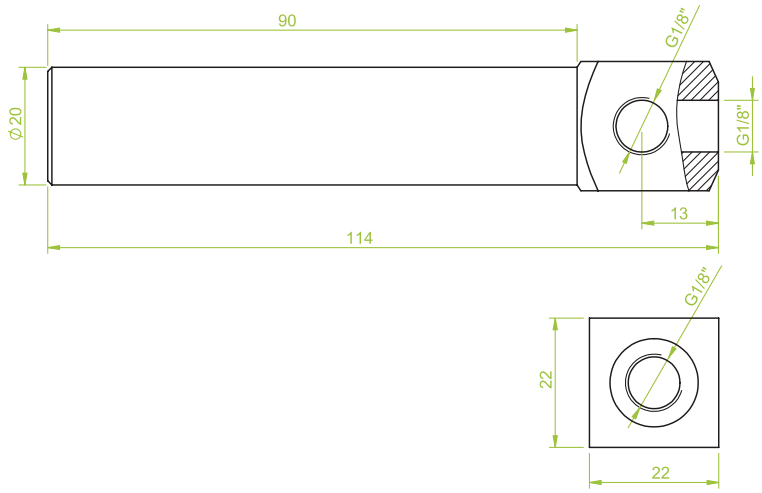

■ Saugfinger starr,
Klemmdurchmesser 20 mm
Länge des Schafts 90 mm
Anschluss: 2 x IG 1/8“

■ *Suction finger rigid,*
Clamping diameter 20 mm,
Length of shaft 90 mm,
Female thread 2 x 1/8“

Art.: GK.14.015

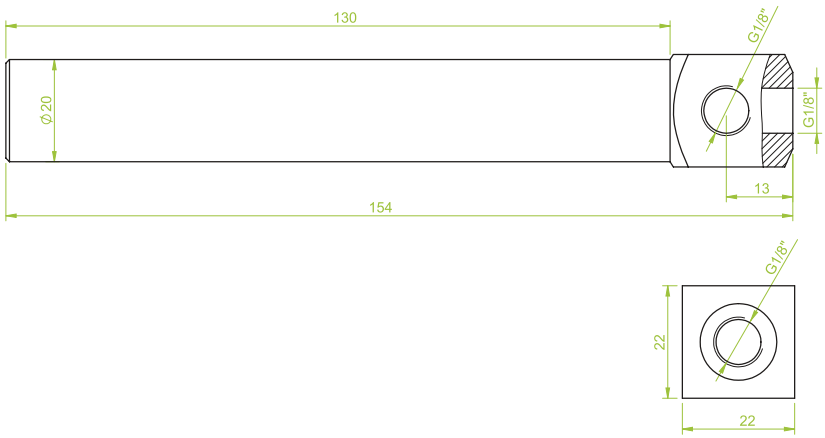

■ Saugfinger starr,
Klemmdurchmesser 20 mm
Länge des Schafts 130 mm
Anschluss: 2 x IG 1/8“

■ *Suction finger rigid,*
Clamping diameter 20 mm,
Length of shaft 130 mm,
Female thread 2 x 1/8“

Saugfinger, starr | *Suction finger, rigid*

Art.: GK.14.016

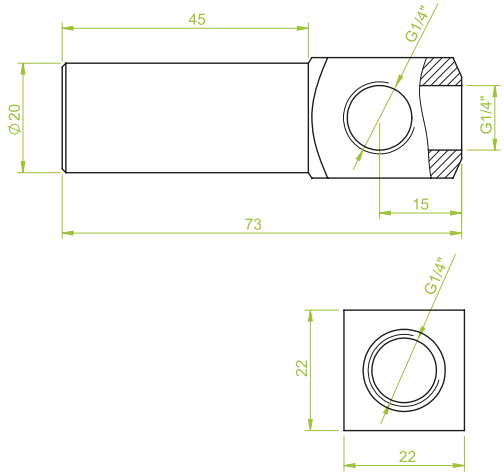

■ Saugfinger starr,
Klemmdurchmesser 20 mm
Länge des Schafts 45 mm
Anschluss 2 x IG 1/4“

■ *Suction finger rigid,*
Clamping diameter 20 mm,
Length of shaft 45 mm,
Female thread 2 x 1/4“

Art.: GK.14.017

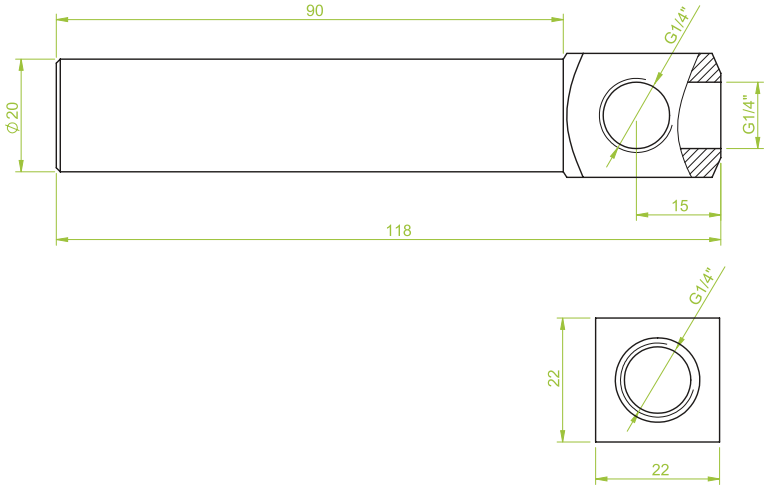

■ Saugfinger starr,
Klemmdurchmesser 20 mm
Länge des Schafts 90 mm
Anschluss: 2 x IG 1/4“

■ *Suction finger rigid,*
Clamping diameter 20 mm,
Length of shaft 90 mm,
Female thread 2 x 1/4“

Art.: GK.14.018

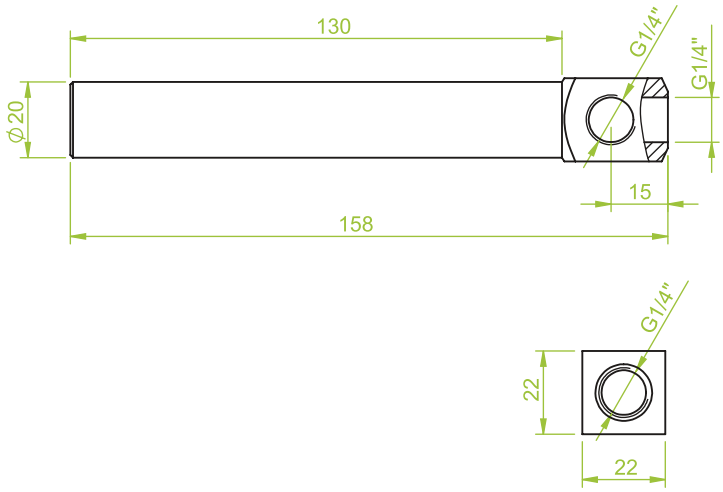

■ Saugfinger starr,
Klemmdurchmesser 20 mm
Länge des Schafts 130 mm
Anschluss: 2 x IG 1/4“

■ *Suction finger rigid,*
Clamping diameter 20 mm,
Length of shaft 130 mm,
Female thread 2 x 1/4“

Saugfinger, starr | *Suction finger, rigid*

Art.: GK.14.019

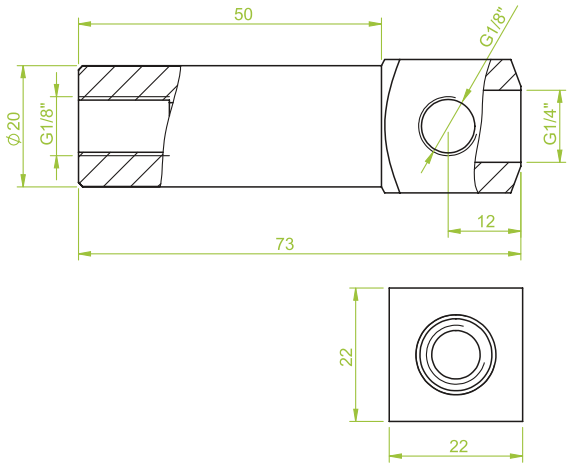

■ Saugfinger starr,
Klemmdurchmesser 20 mm
Länge des Schafts 50 mm
Anschluss: 1 x IG 1/4", 2 x IG 1/8"

■ *Suction finger rigid,*
Clamping diameter 20 mm,
Length of shaft 50 mm,
Female thread 1 x 1/4", 2 x 1/8"

Art.: GK.14.020

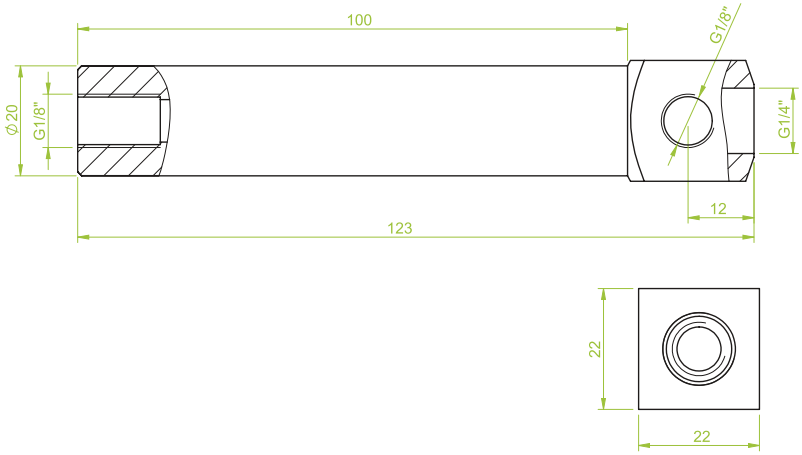

■ Saugfinger starr,
Klemmdurchmesser 20 mm
Länge des Schafts 100 mm
Anschluss: 1 x IG 1/4", 2 x IG 1/8"

■ *Suction finger rigid,*
Clamping diameter 20 mm,
Length of shaft 100 mm,
Female thread 1 x 1/4", 2 x 1/8"

Art.: GK.14.021

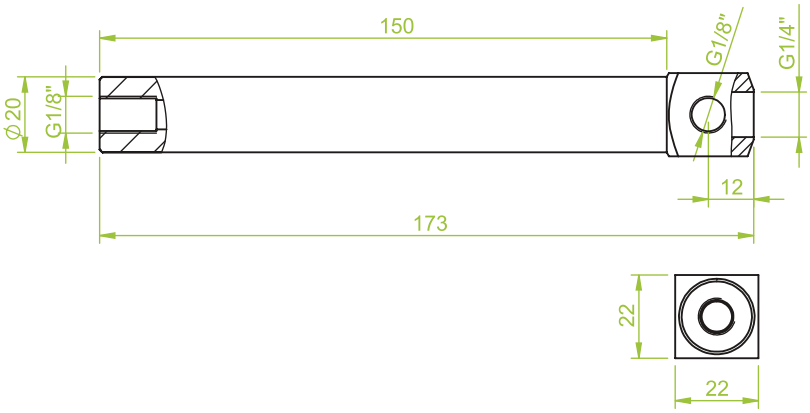

■ Saugfinger starr,
Klemmdurchmesser 20 mm
Länge des Schafts 150 mm
Anschluss: 1 x IG 1/4", 2 x IG 1/8"

■ *Suction finger rigid,*
Clamping diameter 20 mm,
Length of shaft 150 mm,
Female thread 1 x 1/4", 2 x 1/8"

Universal Greifkomponenten | *Universal gripper components*

Saugfinger, drehbar | Suction finger, rotating

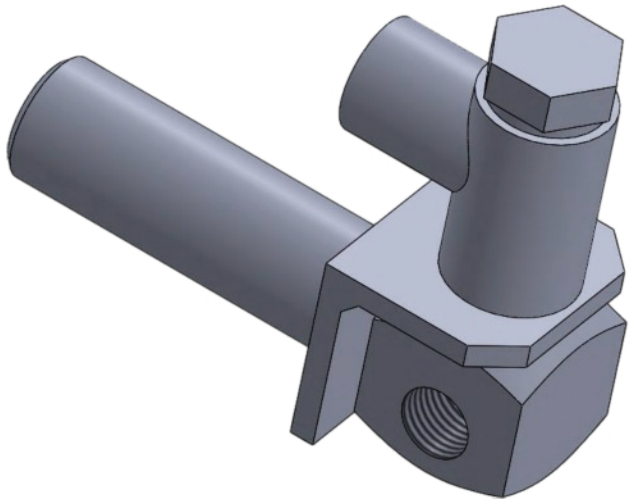

Seitliches Anschlussgewinde zur Vakuumversorgung

■ Einsatzbereich:

Drehbare Saugfinger werden zur Montage und Verlängerung von Vakuumsaugern an Winkelklemmstücken eingesetzt.

■ Vorteil:

Durch die verstellbaren Gelenkköpfe können die Vakuumsauger an den erforderlichen Winkel der Teilkontur angepasst werden.

Lateral connection female thread for vacuum Supply.

■ Application:

Rotating suction fingers are used for the assembly and extension of vacuum cups at angle clamps.

■ Advantage:

About the adjustable joint heads is it possible to adapt the vacuum cups at the required angle of the contour of parts.

Saugfinger, drehbar | *Suction finger, rotating connector*

Art.: GK.14.022

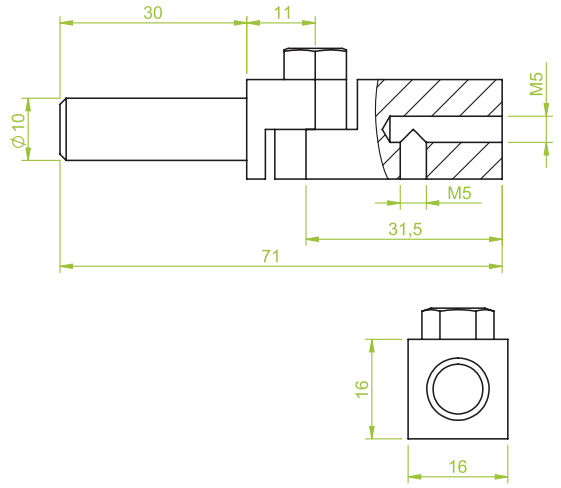

■ Saugfinger drehbar,
Klemmdurchmesser 10 mm
Länge des Schafts 30 mm
Anschluss: 2 x M5

■ *Suction finger rotating connector,*
Clamping diameter 10 mm,
Length of shaft 30 mm,
Female thread 2 x M5

Art.: GK.14.023

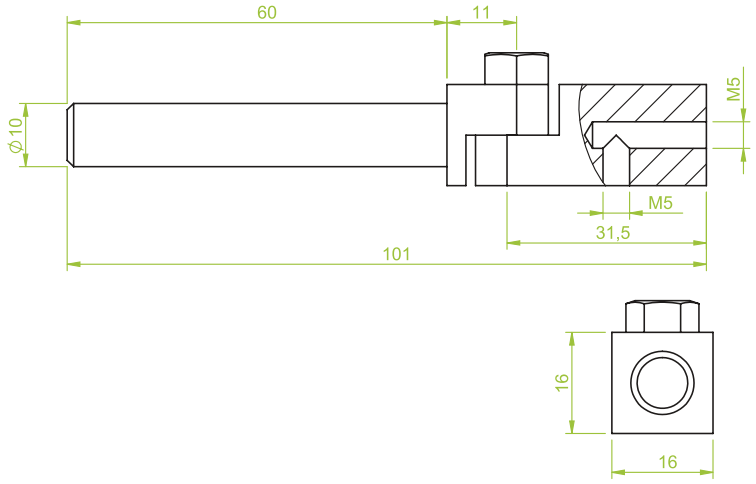

■ Saugfinger drehbar,
Klemmdurchmesser 10 mm
Länge des Schafts 60 mm
Anschluss: 2 x M5

■ *Suction finger rotating connector,*
Clamping diameter 10 mm,
Length of shaft 60 mm,
Female thread 2 x M5

Art.: GK.14.024

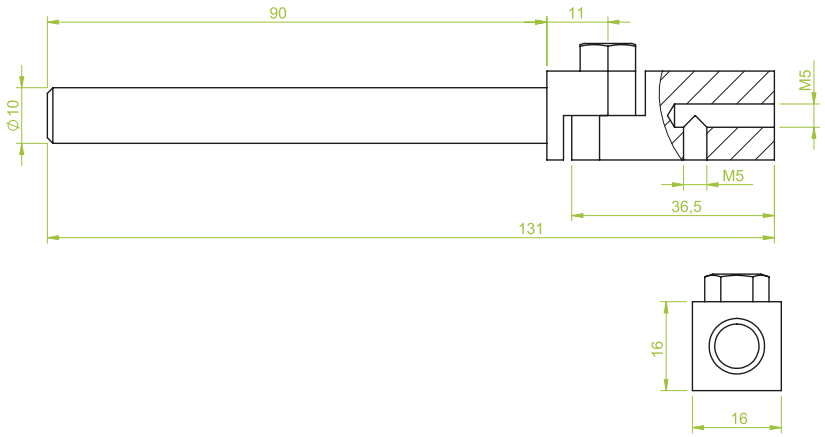

■ Saugfinger drehbar,
Klemmdurchmesser 10 mm
Länge des Schafts 90 mm
Anschluss: 2 x M5

■ *Suction finger rotating connector,*
Clamping diameter 10 mm,
Length of shaft 90 mm,
Female thread 2 x M5

Saugfinger, drehbar | *Suction finger, rotating connector*

Art.: GK.14.025

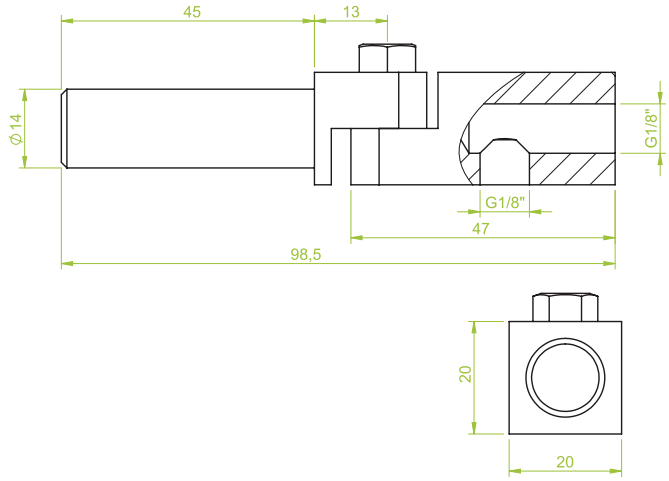

■ Saugfinger drehbar,
Klemmdurchmesser 14 mm
Länge des Schafts 45 mm
Anschluss: 2 x IG 1/8“

■ *Suction finger rotating connector,*
Clamping diameter 14 mm,
Length of shaft 45 mm,
Female thread 2 x 1/8“

Art.: GK.14.026

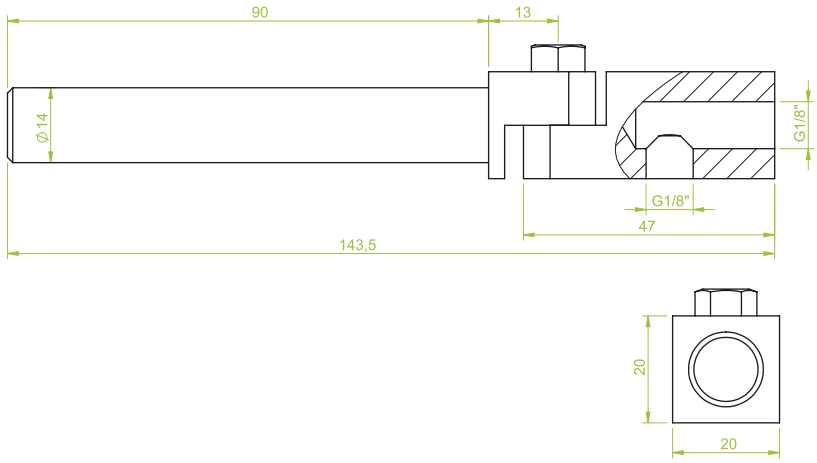

■ Saugfinger drehbar,
Klemmdurchmesser 14 mm
Länge des Schafts 90 mm
Anschluss: 2 x IG 1/8“

■ *Suction finger rotating connector,*
Clamping diameter 14 mm,
Length of shaft 90 mm,
Female thread 2 x 1/8“

Art.: GK.14.027

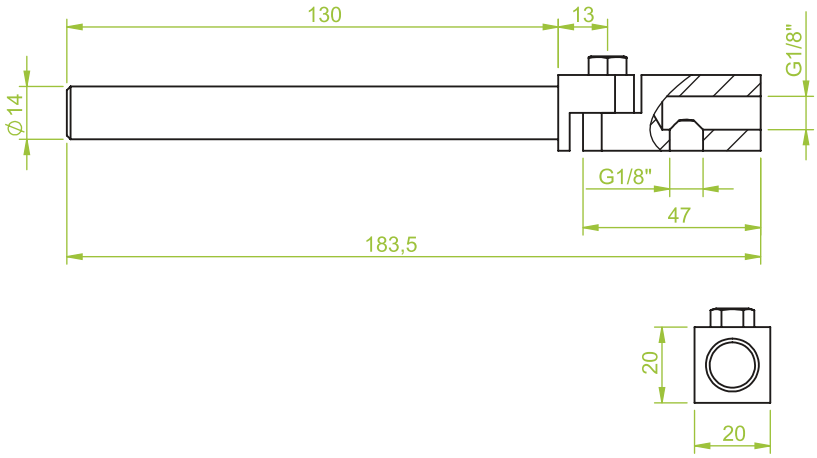

■ Saugfinger drehbar,
Klemmdurchmesser 14 mm
Länge des Schafts 130 mm
Anschluss: 2 x IG 1/8“

■ *Suction finger rotating connector,*
Clamping diameter 14 mm,
Length of shaft 130 mm,
Female thread 2 x 1/8“

Saugfinger, drehbar | *Suction finger, rotating connector*

Art.: GK.14.028

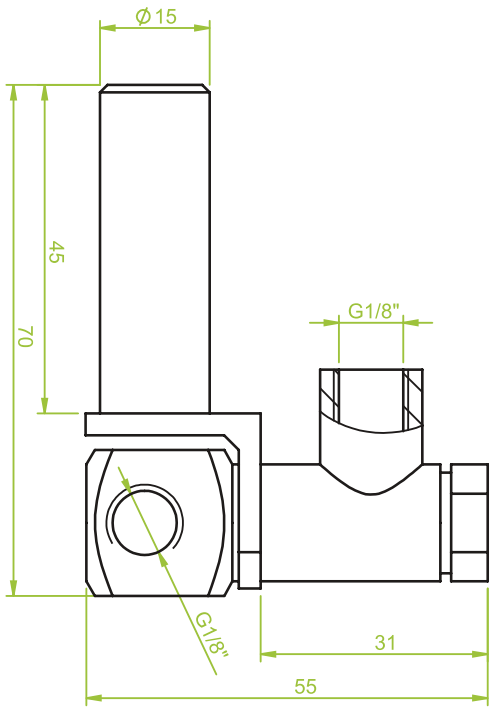

■ Saugfinger drehbar,
Klemmdurchmesser 15 mm
Länge 45 mm
Anschluss 2 x IG 1/8“

■ *Suction finger rotating connector,*
Clamping diameter 15 mm
Length 45 mm,
Female thread 2 x 1/8“

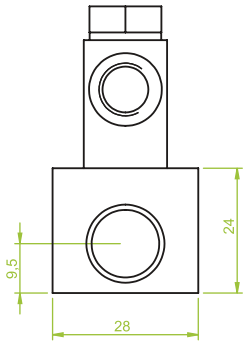

Art.: GK.14.029

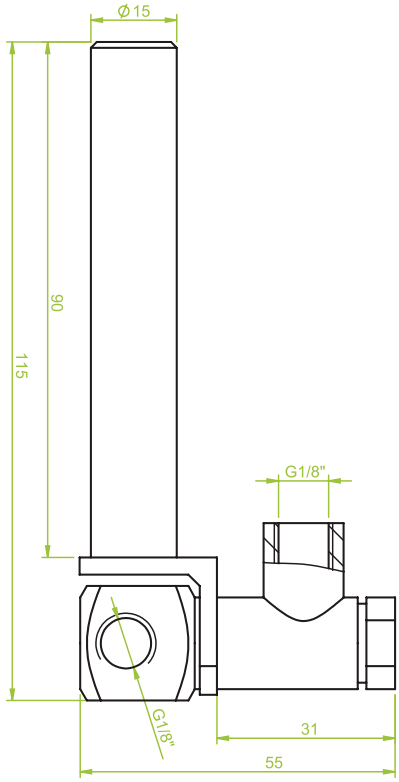

■ Saugfinger drehbar,
Klemmdurchmesser 15 mm
Länge 90 mm
Anschluss: 2 x IG 1/8“

■ *Suction finger rotating connector,*
Clamping diameter 15 mm,
Length 90 mm,
Female thread 2 x 1/8“

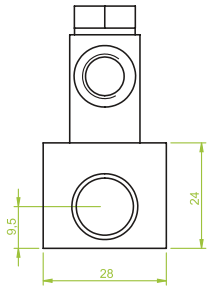

Saugfinger, drehbar | *Suction finger, rotating connector*

Art.: GK.14.030

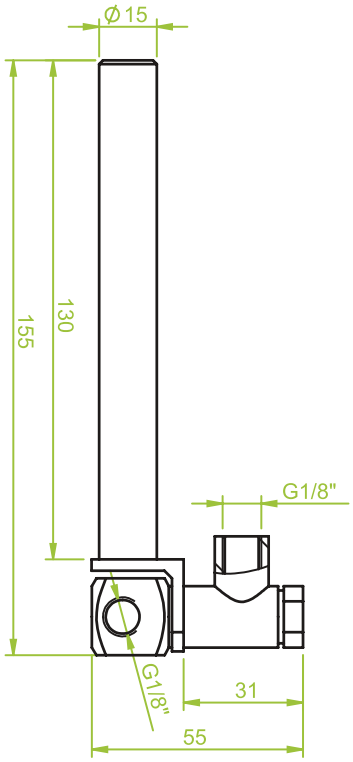

■ Saugfinger drehbar
Klemmdurchmesser 15 mm
Länge 130 mm
Anschluss: 2 x IG 1/8“

■ *Suction finger rotating connector*
Clamping diameter 15 mm,
Length 130 mm,
Female thread 2 x 1/8“

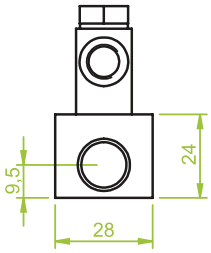

Art.: GK.14.031

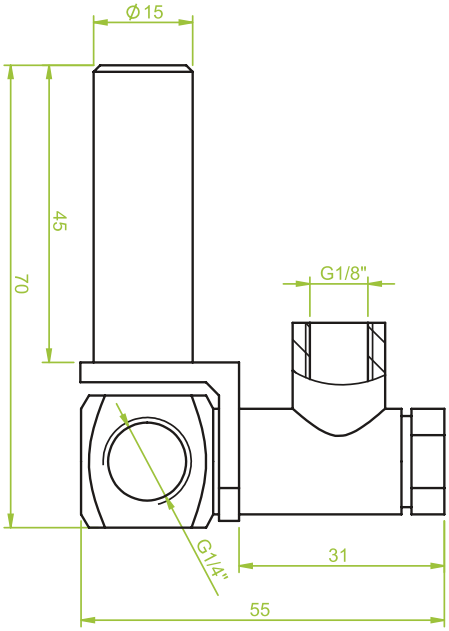

■ Saugfinger drehbar
Klemmdurchmesser 15 mm
Länge 45 mm
Anschluss: 1 x IG 1/4“, 1 x IG 1/8“

■ *Suction finger rotating connector*
Clamping diameter 15 mm,
Length 45 mm,
Female thread 1 x 1/4“, 1 x 1/8“

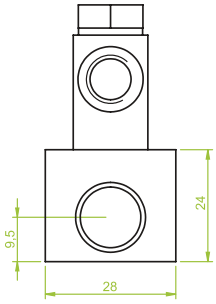

Saugfinger, drehbar | *Suction finger, rotating connector*

Art.: GK.14.032

■ Saugfinger drehbar
Klemmdurchmesser 15 mm
Länge 90 mm
Anschluss: 1 x IG 1/4“, 1 x IG 1/8“

■ *Suction finger rotating connector*
Clamping diameter 15 mm,
Length 90 mm,
Female thread 1 x 1/4“, 1 x 1/8“

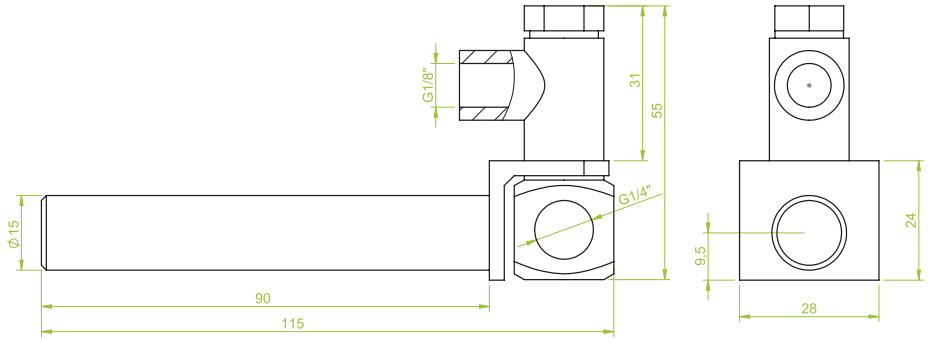

Art.: GK.14.033

■ Saugfinger drehbar
Klemmdurchmesser 15 mm
Länge 130 mm
Anschluss: 1 x IG 1/4“, 1 x IG 1/8“

■ *Suction finger rotating connector*
Clamping diameter 15 mm,
Length 130 mm,
Female thread 1 x 1/4“, 1 x 1/8“

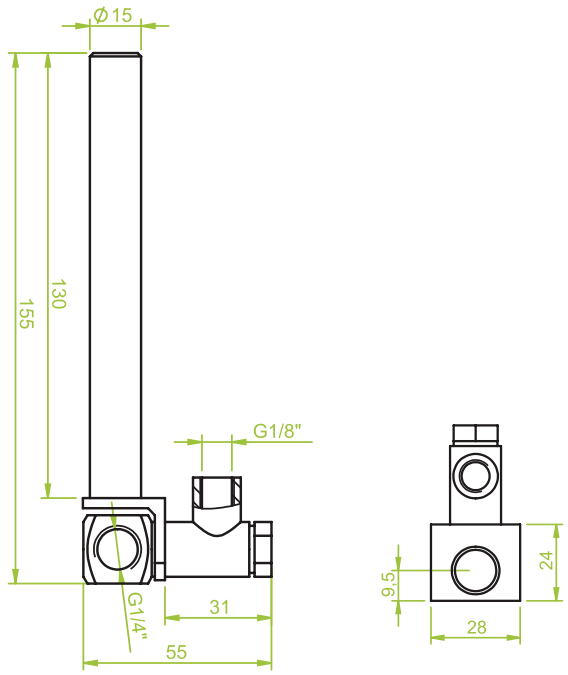

Saugfinger, drehbar | *Suction finger, rotating connector*

Art.: GK.14.034

■ Saugfinger drehbar
Klemmdurchmesser 20 mm
Länge 45 mm
Anschluss: 2 x IG 1/8“

■ *Suction finger rotating connector*
Clamping diameter 20 mm,
Length 45 mm,
Female thread 2 x 1/8“

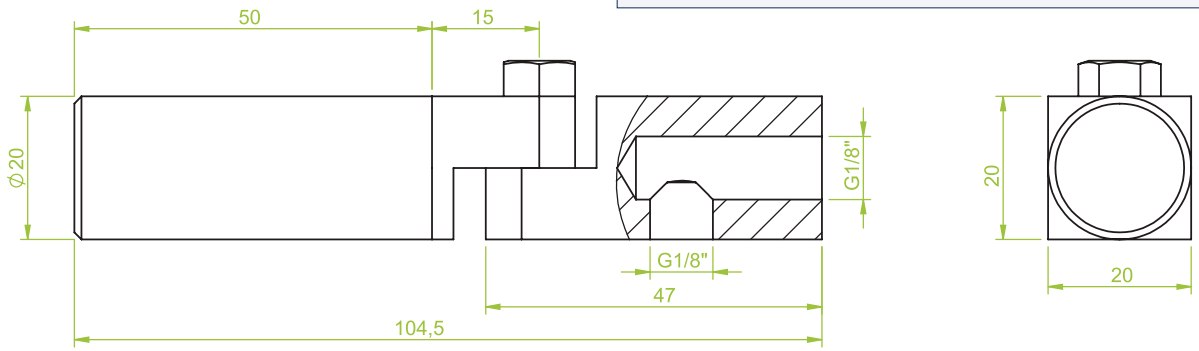

Art.: GK.14.035

■ Saugfinger drehbar
Klemmdurchmesser 20 mm
Länge 90 mm
Anschluss: 2 x IG 1/8“

■ *Suction finger rotating connector*
Clamping diameter 20 mm,
Length 90 mm,
Female thread 2 x 1/8“

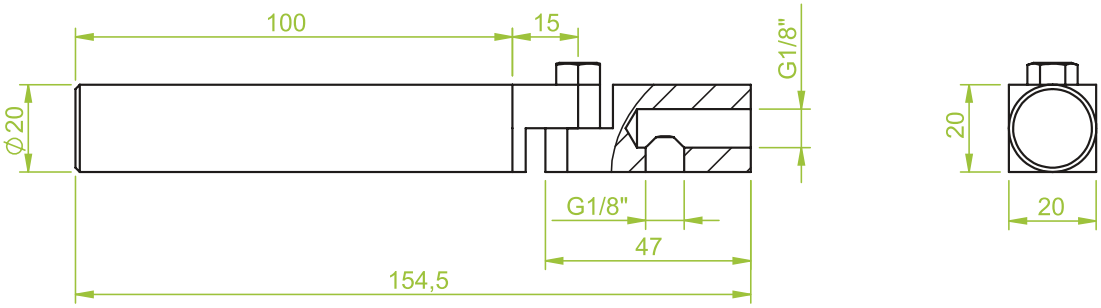

Saugfinger, drehbar | *Suction finger, rotating connector*

Art.: GK.14.036

■ Saugfinger drehbar
Klemmdurchmesser 20 mm
Länge 130 mm
Anschluss: 2 x IG 1/8“

■ *Suction finger rotating connector*
Clamping diameter 20 mm,
Length 130 mm,
Female thread 2 x 1/8“

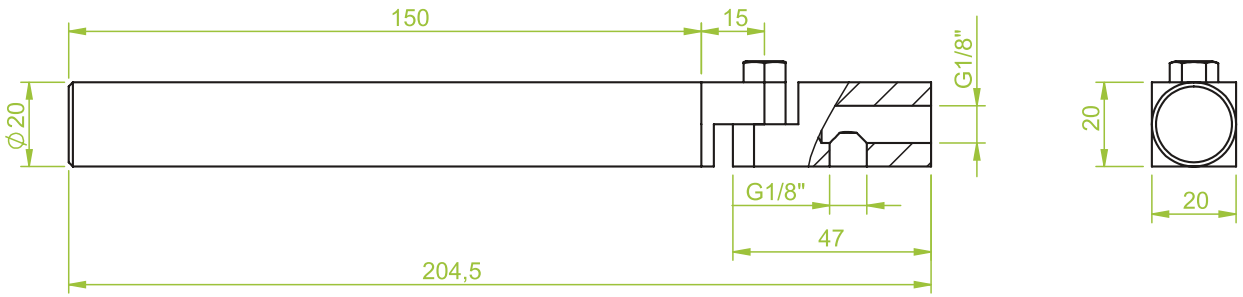

Art.: GK.14.037

■ Saugfinger drehbar
Klemmdurchmesser 20 mm
Länge 45 mm
Anschluss: 2 x IG 1/4“

■ *Suction finger rotating connector*
Clamping diameter 20 mm,
Length 45 mm
Female thread 2 x 1/4“

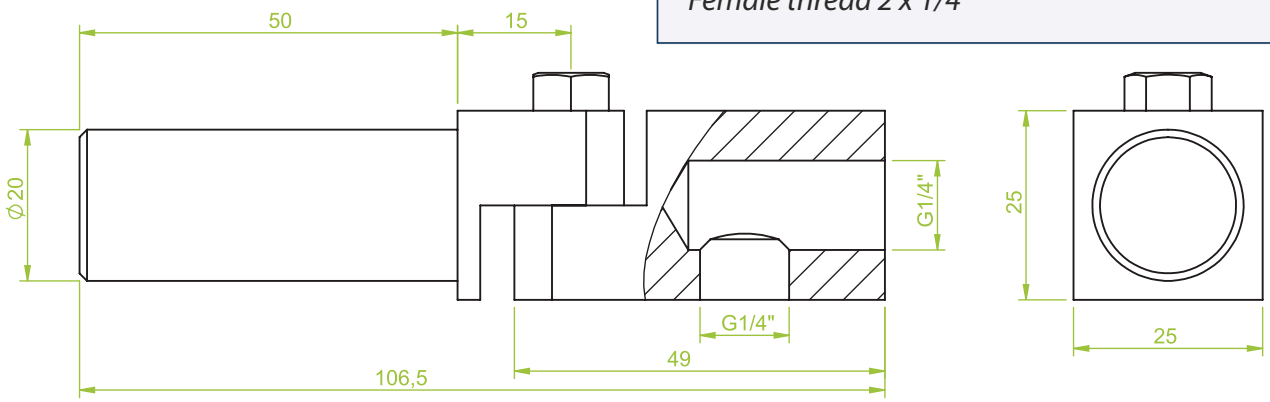

Saugfinger, drehbar | *Suction finger, rotating connector*

Art.: GK.14.038

■ Saugfinger drehbar
Klemmdurchmesser 20 mm
Länge 90 mm
Anschluss: 2 x IG 1/4“

■ *Suction finger rotating connector*
Clamping diameter 20 mm,
Length 90 mm,
Female thread 2 x 1/4“

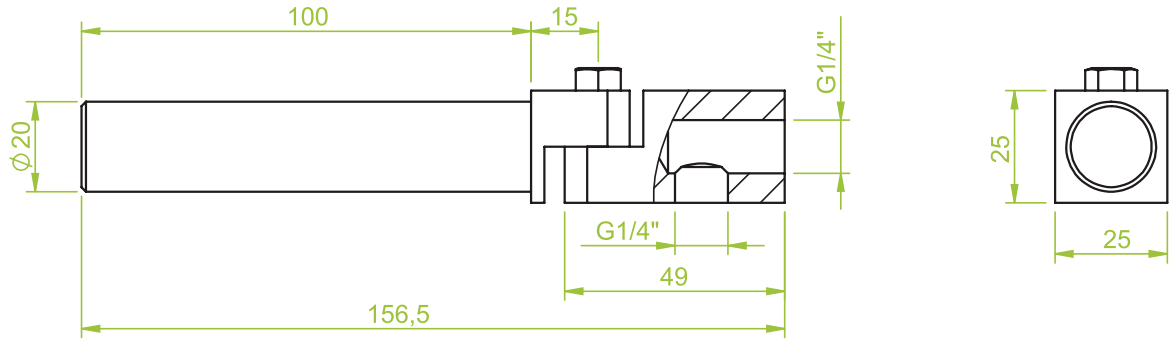

Art.: GK.14.039

■ Saugfinger drehbar
Klemmdurchmesser 20 mm
Länge 130 mm
Anschluss: 2 x IG 1/4“

■ *Suction finger rotating connector*
Clamping diameter 20 mm,
Length 130 mm,
Female thread 2 x 1/4“

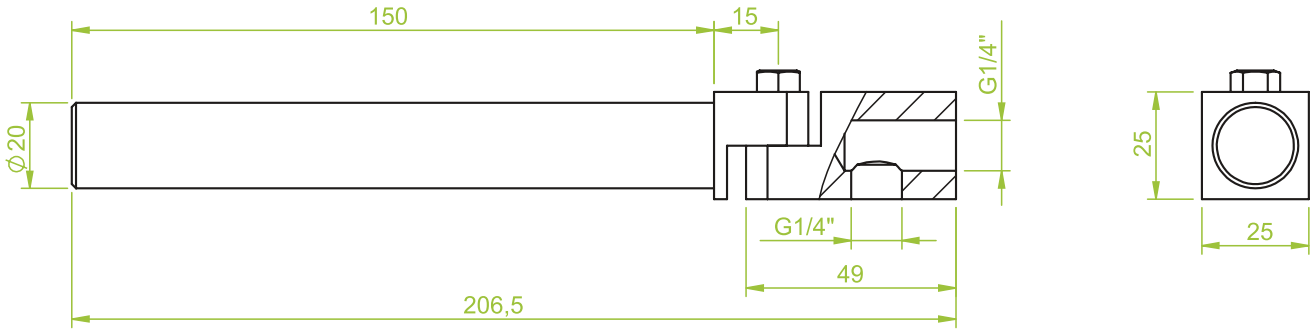

Universal Greifkomponente | Universal gripper components

Saugfinger, gefedert | *Suction finger, spring loaded*

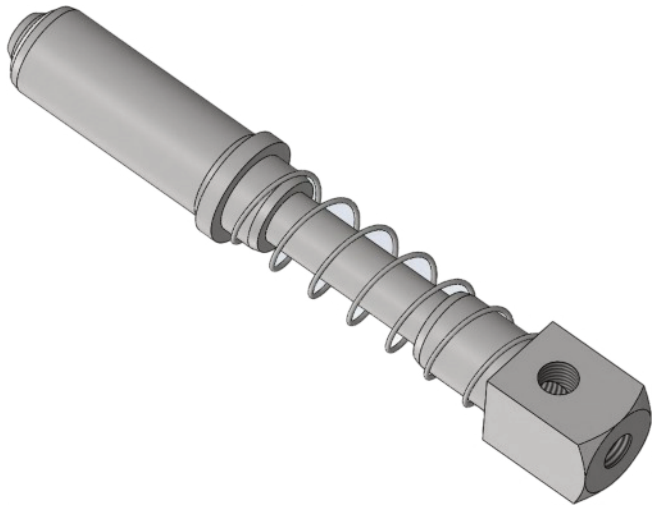

Seitliches Anschlussgewinde zur Vakuumversorgung

■ Einsatzbereich:
Für den Höhenausgleich von Vakuumsaugern sind gefederte Saugfinger ein unverzichtbarer Bestandteil an Greifsystemen

Lateral connection female thread for vacuum supply.

■ Application:
Spring-loaded suction fingers are an essential part of gripping systems for height compensation of vacuum cups.

Art.: GK.14.040

■ Saugfinger gefedert
Klemmdurchmesser 10 mm
Hub 10 mm
Anschluss: 2 x IG M5

■ *Suction finger, spring loaded*
Clamping diameter 10 mm,
Travel 10 mm,
Female thread 2 x M5

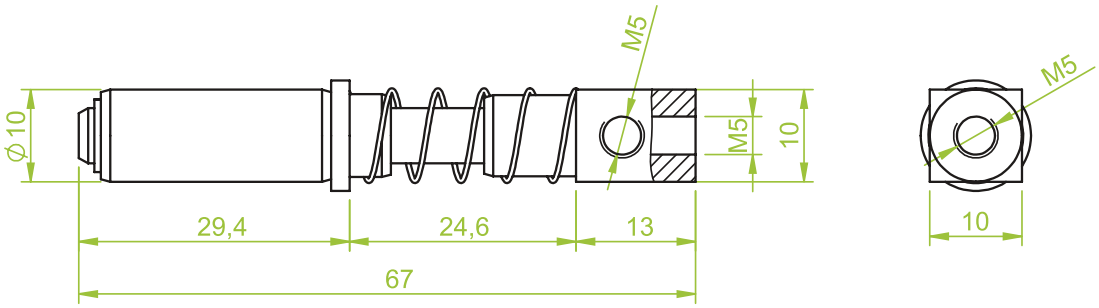

Saugfinger, gefedert | *Suction finger, spring loaded*

Art.: GK.14.041

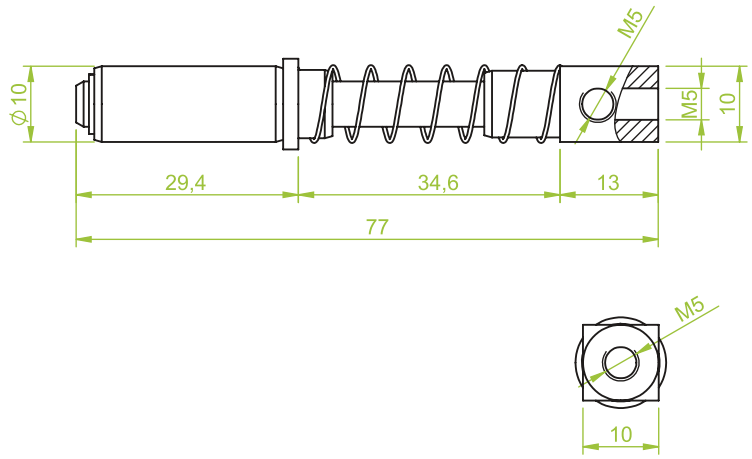

■ Saugfinger, gefedert
Klemmdurchmesser 10 mm
Hub 20 mm
Anschluss: 2 x IG M5

■ *Suction finger, spring loaded*
Clamping diameter 10 mm,
Travel 20 mm,
Female thread 2 x M5

Art.: GK.14.042

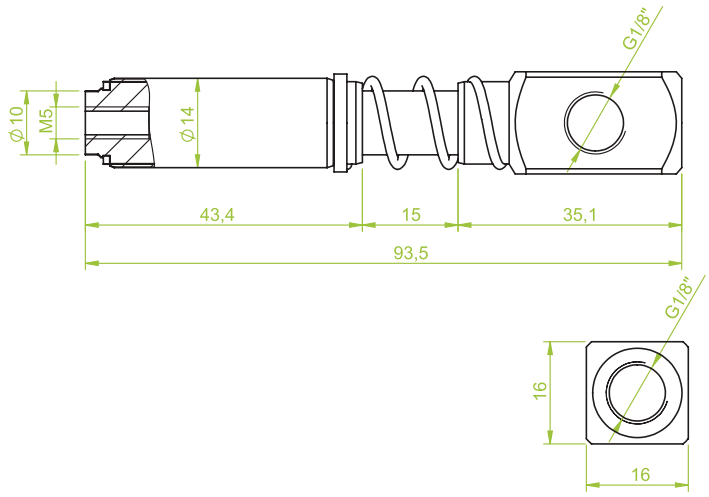

■ Saugfinger, gefedert
Klemmdurchmesser 14 mm
Hub 15 mm
Anschluss: 2 x IG 1/8“

■ *Suction finger, spring loaded*
Clamping diameter 14 mm,
Travel 15 mm,
Female thread 2 x 1/8“

Art.: GK.14.043

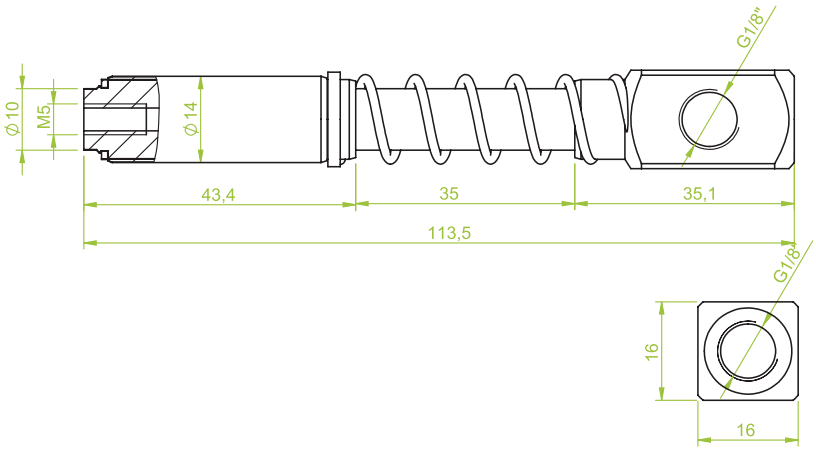

■ Saugfinger, gefedert
Klemmdurchmesser 14 mm
Hub 35 mm
Anschluss: 2 x IG 1/8“

■ *Suction finger, spring loaded*
Clamping diameter 14 mm,
Travel 35 mm,
Female thread 1/8“

Saugfinger, gefedert | *Suction finger, spring loaded*

Art.: GK.14.044

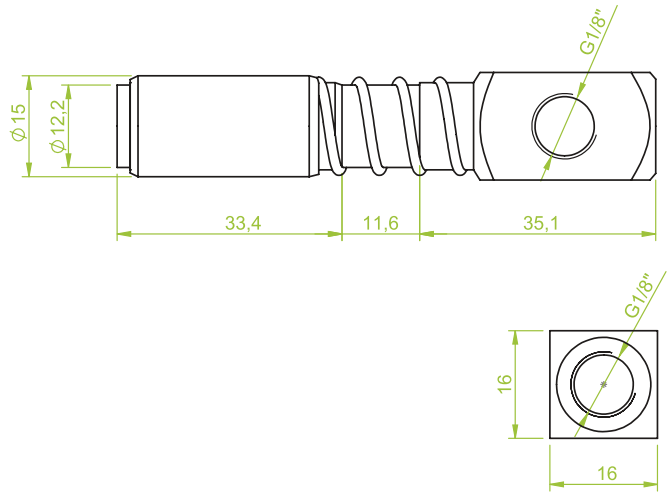

■ Saugfinger, gefedert
Klemmdurchmesser 15 mm
Hub 15 mm
Anschluss: 2 x IG 1/8“

■ *Suction finger, spring loaded*
Clamping diameter 15 mm,
Travel 15 mm,
Female thread 2 x 1/8“

Art.: GK.14.045

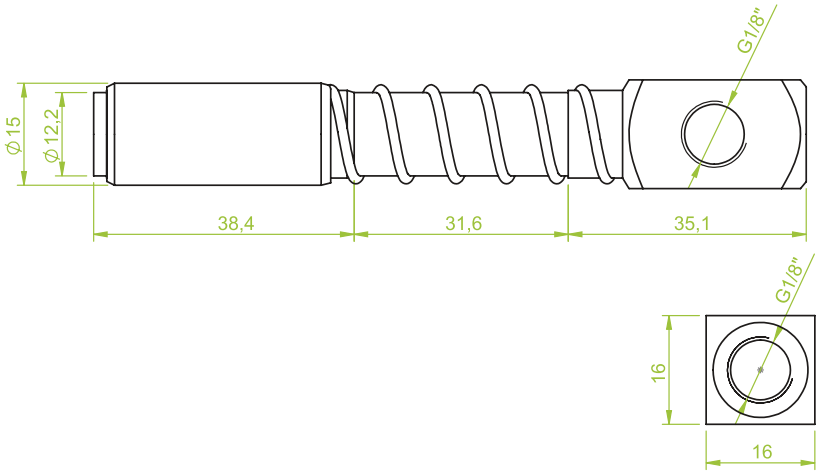

■ Saugfinger, gefedert,
Klemmdurchmesser 15 mm
Hub 35 mm
Anschluss: 2 x IG 1/8“

■ *Suction finger, spring loaded,*
Clamping diameter 15 mm,
Travel 35 mm,
Female thread 2 x 1/8“

Art.: GK.14.046

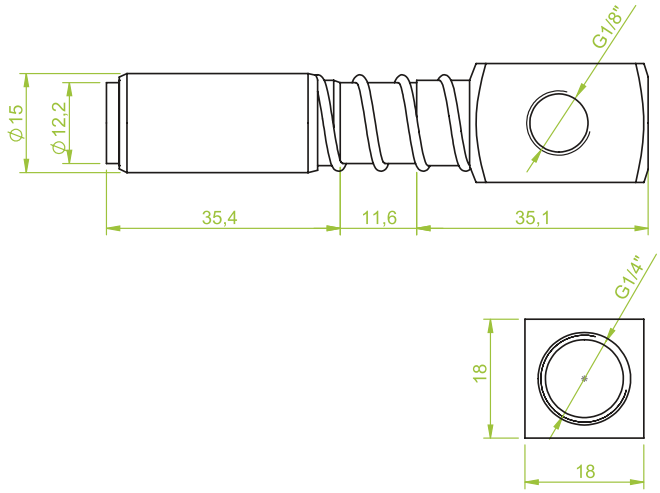

■ Saugfinger, gefedert,
Klemmdurchmesser 15 mm
Hub 15 mm
Anschluss: 1 x IG 1/4“, 1 x IG 1/8“

■ *Suction finger, spring loaded,*
Clamping diameter 15 mm,
Trabel 15 mm,
Female thread 1 x 1/4“,
Female thread 1 x 1/8“

Saugfinger, gefedert | *Suction finger, spring loaded*

Art.: GK.14.047

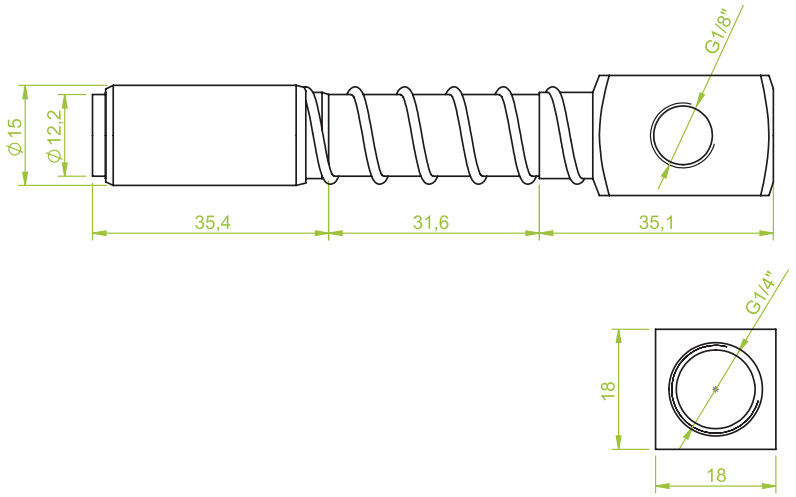

■ Saugfinger, gefedert,
Klemmdurchmesser 15 mm
Hub 35 mm
Anschluss: 1 x IG 1/4“, 1 x IG 1/8“

■ *Suction ginger, spring loaded,*
Clamping diameter 15 mm,
Travel 35 mm,
Female thread 1 x 1/4“,
Female thread 1 x 1/8“

Art.: GK.14.048

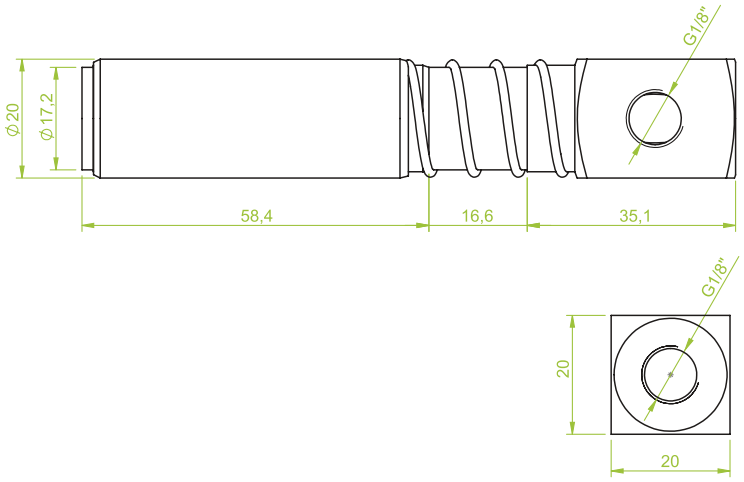

■ Saugfinger, gefedert,
Klemmdurchmesser 20 mm
Hub 20 mm
Anschluss: 2 x IG 1/8“

■ *Suction finger, spring loaded*
Clamping diameter 20 mm,
Travel 20 mm,
Female thread 2 x 1/8“

Art.: GK.14.049

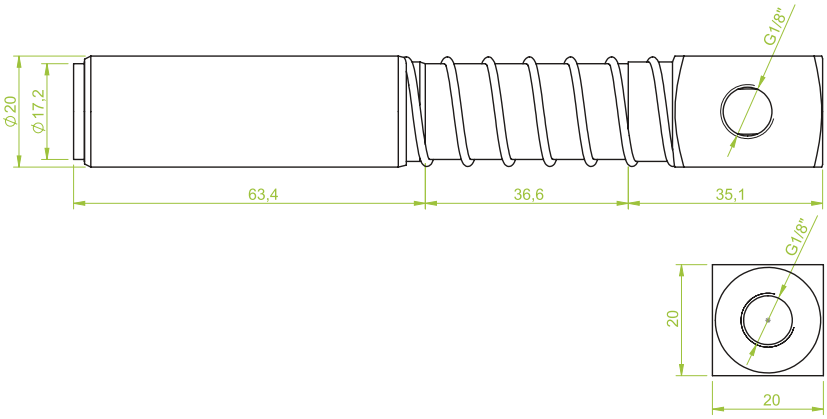

■ Saugfinger, gefedert,
Klemmdurchmesser 20 mm
Hub 40 mm
Anschluss: 2 x IG 1/8“

■ *Suction finger, spring loaded,*
Clamping diameter 20 mm,
Travel 40 mm,
Female thread 2 x 1/8“

Saugfinger, gefedert | *Suction finger, spring loaded*

Art.: GK.14.050

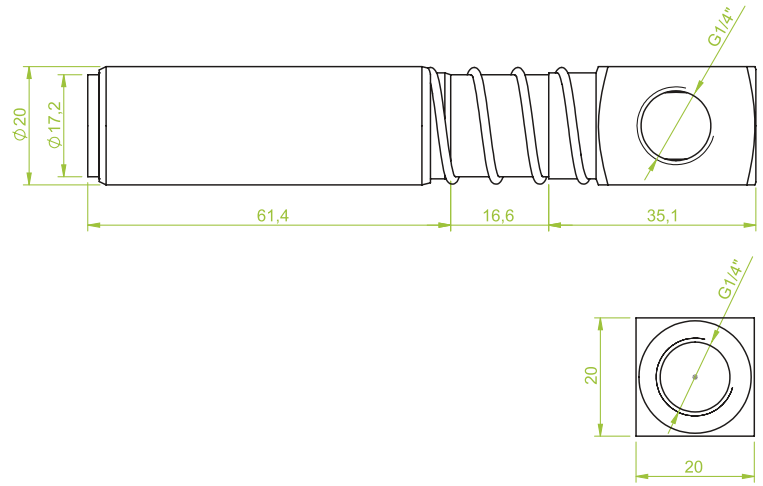

■ Saugfinger, gefedert,
Klemmdurchmesser 20 mm
Hub 20 mm
Anschluss: 2 x IG 1/4“

■ *Suction finger, spring loaded,*
Clamping diameter 20 mm,
Travel 20 mm,
Female thread 2 x 1/4“

Art.: GK.14.051

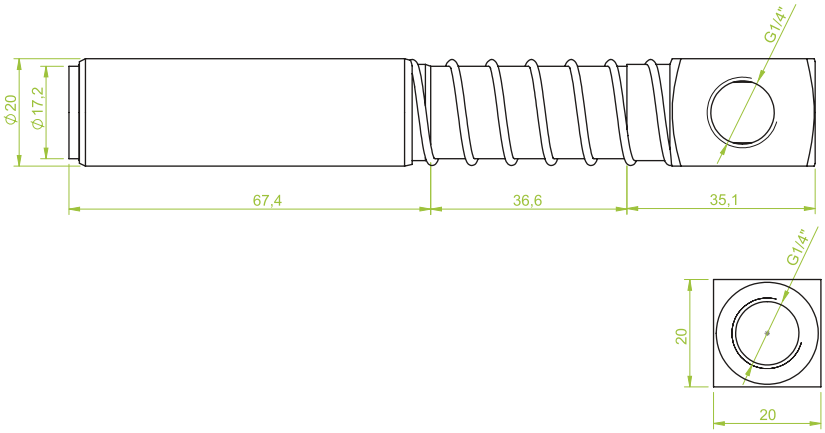

■ Saugfinger, gefedert,
Klemmdurchmesser 20 mm
Hub 40 mm
Anschluss: 2 x IG 1/4“

■ *Suction finger, spring loaded,*
Clamping diameter 20 mm,
Travel 40 mm,
Female thread 2 x 1/4“

Art.: GK.14.052

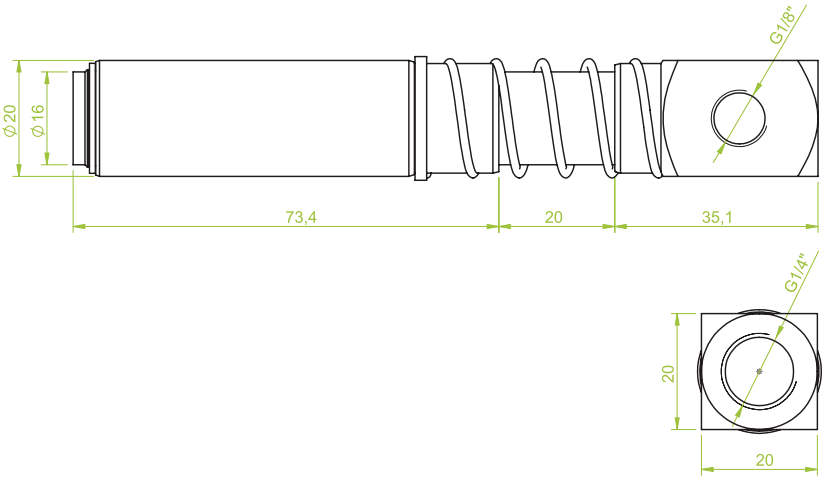

■ Saugfinger, gefedert,
Klemmdurchmesser 20 mm
Hub 20 mm
Anschluss: 1 x IG 1/4“, 1 x IG 1/8“

■ *Suction finger, spring loaded,*
Clamping diameter 20 mm,
Travel 20 mm,
Female thread 1 x 1/4“,
Female thread 1 x 1/8“

Saugfinger, gefedert | *Suction finger, spring loaded*

Art.: GK.14.053

■ Saugfinger, gefedert
Hub 40 mm
Anschluss: 1 x IG 1/4“, 1 x IG 1/8“

■ *Suction finger, spring loaded,*
Clamping diameter 20 mm,
Travel 40 mm,
Female thread 1 x 1/4“,
Female thread 1 x 1/8“

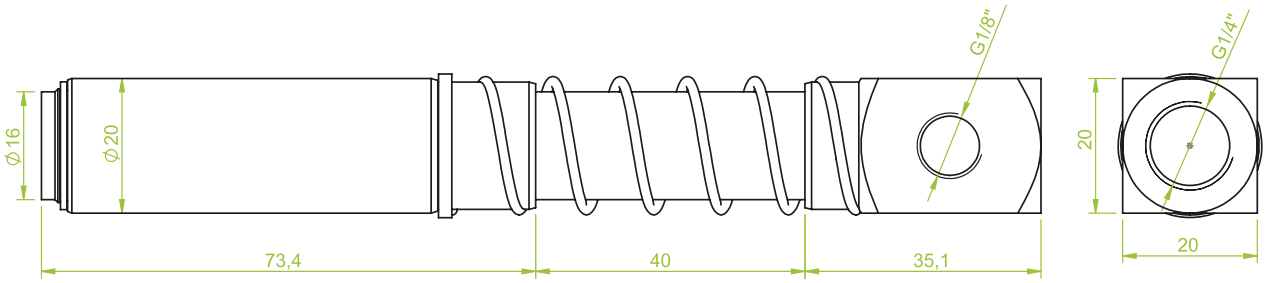

Art.: GK.14.054

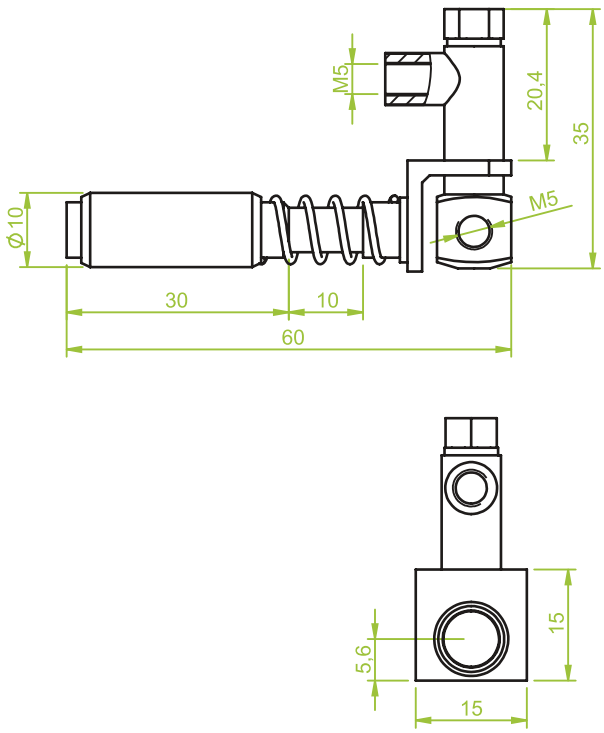

■ Saugfinger gefedert, verdrehgesichert
Klemmdurchmesser 10 mm
Länge 60 mm
Anschluss: 2 x M5 drehbar

■ *Suction finger torsionally rigid,*
Clamping diameter 10 mm,
Length 60 mm,
Female thread 2 x M5,
Female thread rotating connector

Saugfinger, gefedert | *Suction finger, spring loaded*

Art.: GK.14.055

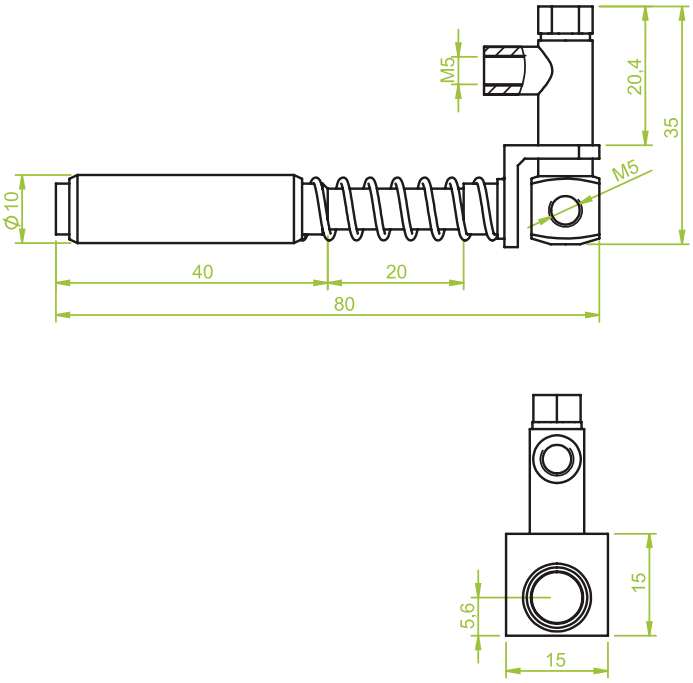

■ Saugfinger gefedert, verdrehgesichert
Klemmdurchmesser 10 mm
Länge 80 mm
Anschluss: 2 x M5 drehbar

■ *Suction finger torsionally rigid*
Clamping diameter 10 mm,
Length 80 mm
Female thread 2 x M5,
Female thread rotating connector

Art.: GK.14.056

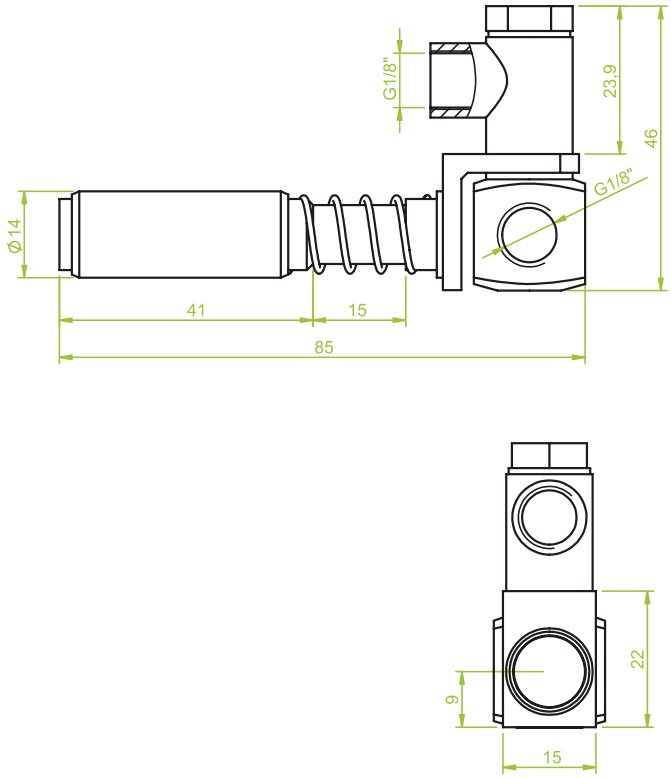

■ Saugfinger gefedert, verdrehgesichert
Klemmdurchmesser 14 mm
Länge 85 mm
Anschluss: 2 x IG 1/8“ drehbar

■ *Suction finger torsionally rigid,*
Clamping diameter 14 mm,
Length 85 mm,
Female thread 2 x 1/8“ rotating connector

Saugfinger, gefedert | *Suction finger, spring loaded*

Art.: GK.14.057

■ Saugfinger gefedert, verdrehgesichert
Klemmdurchmesser 14 mm
Länge 110 mm
Anschluss: 2 x IG 1/8“ drehbar

■ *Suction finger torsionally rigid,*
Clamping diameter 14 mm,
Length 110 mm,
Female thread 2 x 1/8“ rotating connector

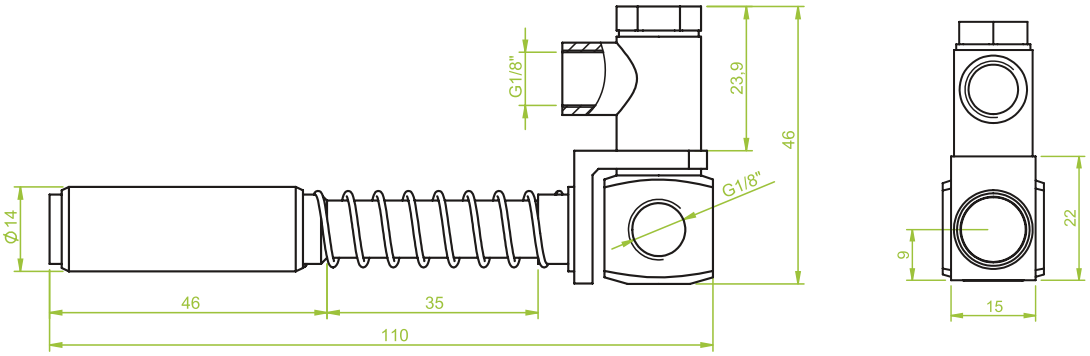

Art.: GK.14.058

■ Saugfinger gefedert, verdrehgesichert
Klemmdurchmesser 15 mm
Länge 85 mm
Anschluss: 2 x IG 1/8“ drehbar

■ *Suction finger torsionally rigid,*
Clamping diameter 15 mm,
Length 85 mm,
Female thread 2 x 1/8“ rotating connector

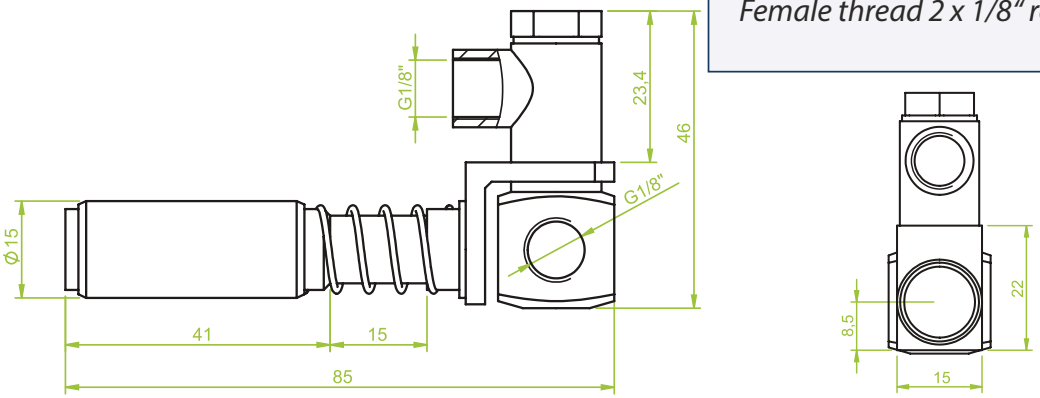

Saugfinger, gefedert | *Suction finger, spring loaded*

Art.: GK.14.059

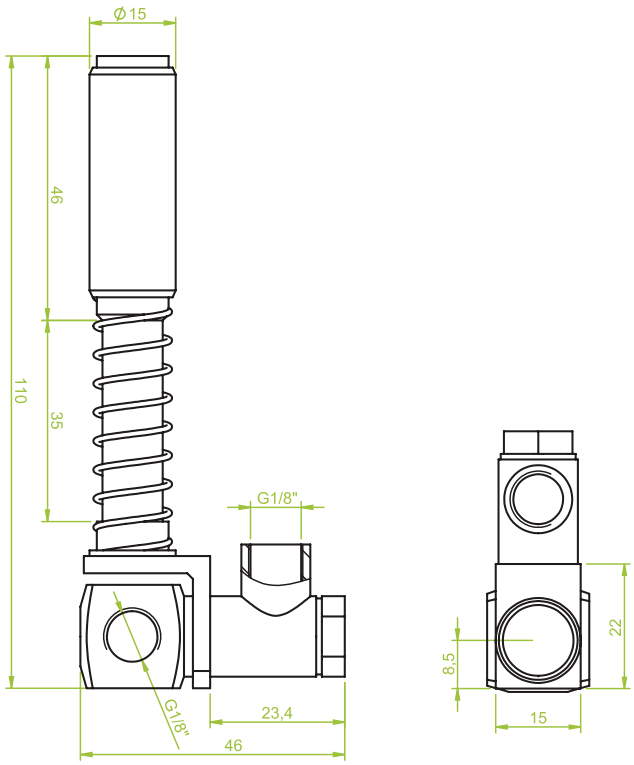

■ Saugfinger gefedert, verdrehgesichert
Klemmdurchmesser 15 mm
Länge 110 mm
Anschluss: 2 x IG 1/8“ drehbar

■ *Suction finger torsionally rigid,*
Clamping diameter 15 mm,
Length 100 mm,
Female thread 2 x 1/8“
Female thread rotating connector

Art.: GK.14.060

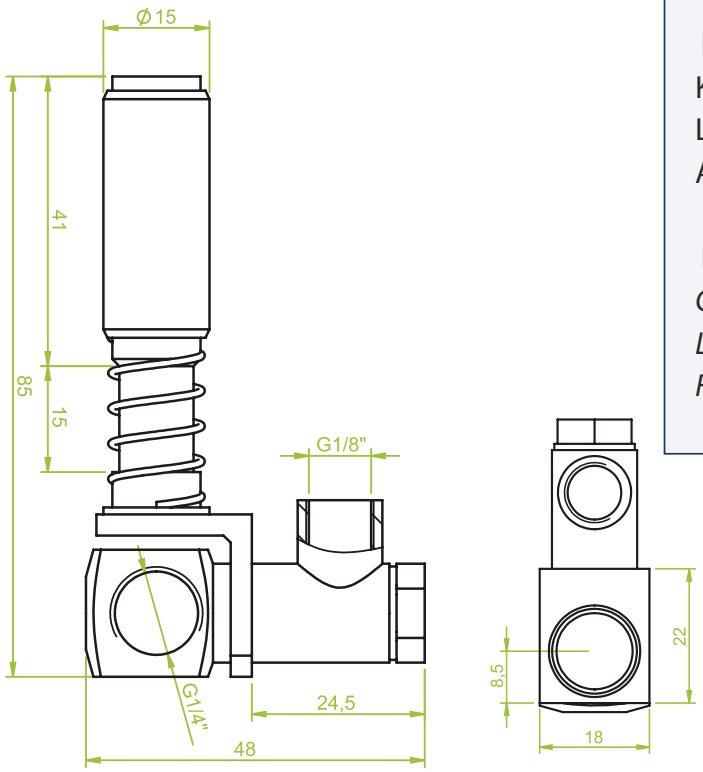

■ Saugfinger gefedert, verdrehgesichert
Klemmdurchmesser 15 mm
Länge 85 mm
Anschluss: 1 x IG 1/4“, 1 x IG 1/8“ drehbar

■ *Suction finger torsionally rigid,*
Clamping diameter 15 mm,
Length 85 mm,
Female thread 1 x 1/4“, 1 x 1/8“ rotating connector

Saugfinger, gefedert | *Suction finger, spring loaded*

Art.: GK.14.061

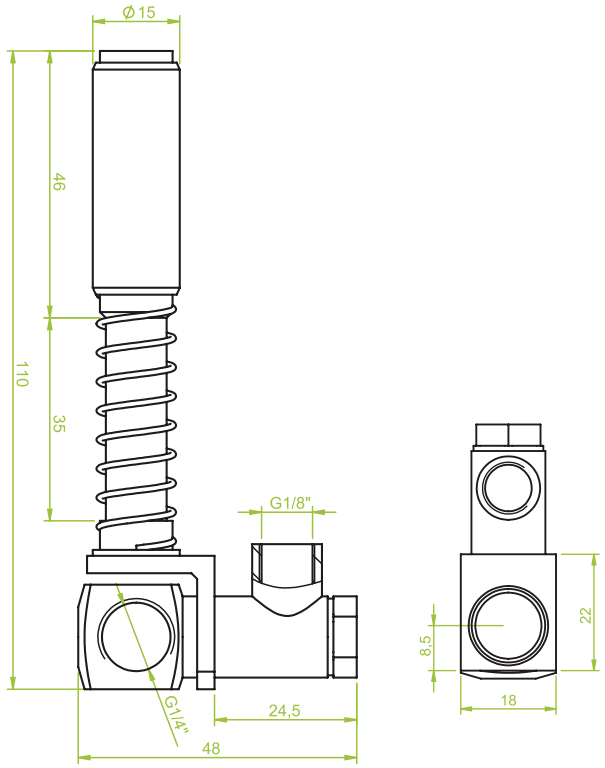

■ Saugfinger gefedert, verdrehgesichert
Klemmdurchmesser 15 mm
Länge 110 mm
Anschluss: 1 x IG 1/4“, 1 x IG 1/8“ drehbar

■ *Suction finger torsionally rigid,*
Clamping diameter 15 mm,
Length 110 mm
Female thread 1 x 1/4“, 1 x 1/8“ rotating connector

Art.: GK.14.062

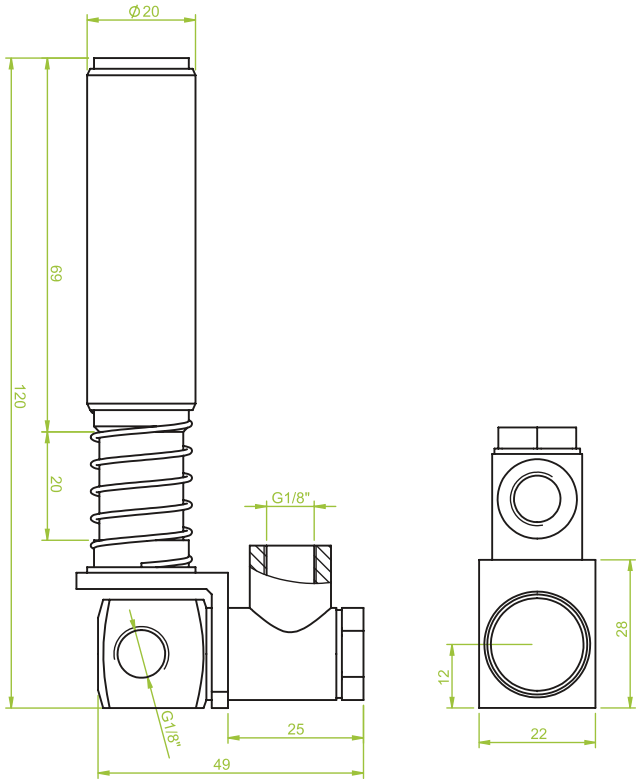

■ Saugfinger gefedert, verdrehgesichert
Klemmdurchmesser 20 mm
Länge 118 mm
Anschluss: 2 x IG 1/8“ drehbar

■ *Suction finger torsionally rigid,*
Clamping diameter 20 mm,
Length 118 mm,
Female thread 2 x 1/8“ rotating connector

Saugfinger, gefedert | *Suction finger, spring loaded*

Art.: GK.14.063

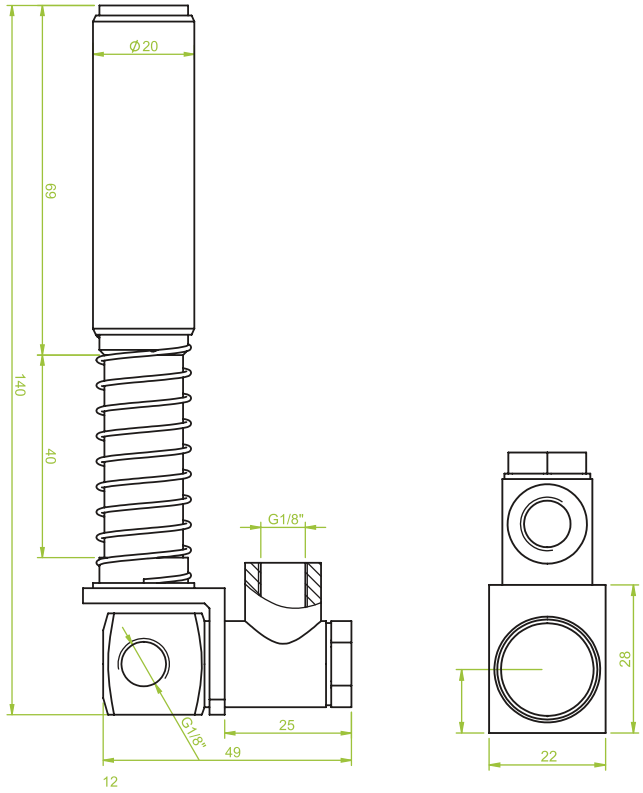

■ Saugfinger gefedert, verdrehgesichert
Klemmdurchmesser 20 mm
Länge 138 mm
Anschluss: 2 x IG 1/8“ drehbar

■ *Suction finger torsionally rigid,*
Clamping diameter 20 mm,
Length 138 mm,
Female thread 2 x 1/8“ rotating connector

Art.: GK.14.064

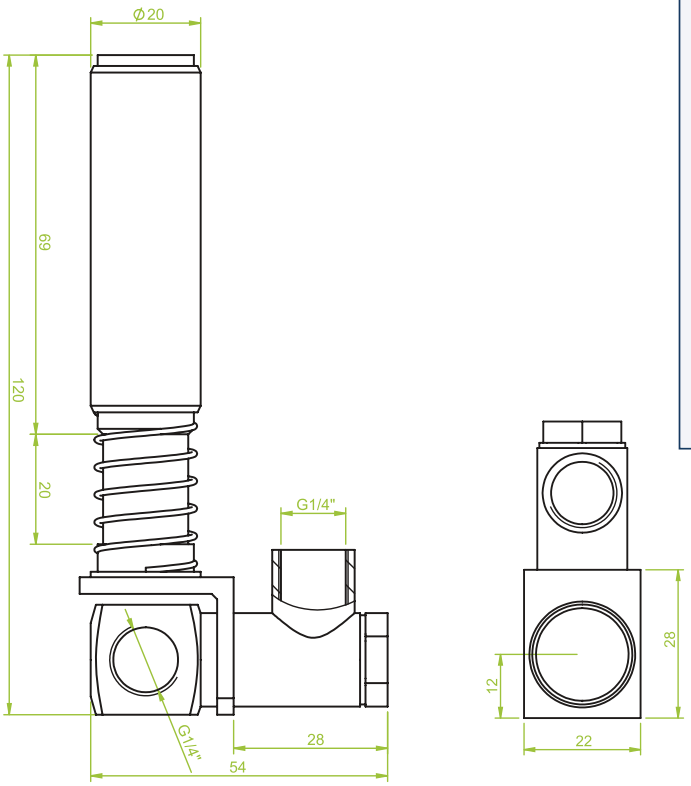

■ Saugfinger gefedert, verdrehgesichert
Klemmdurchmesser 20 mm
Länge 118 mm
Anschluss: 2 x IG 1/4“ drehbar

■ *Suction finger torsionally rigid,*
Clamping diameter 20 mm,
Length 118 mm,
Female thread 2 x 1/4“ rotating connector

Saugfinger, gefedert | *Suction finger, spring loaded*

Art.: GK.14.065

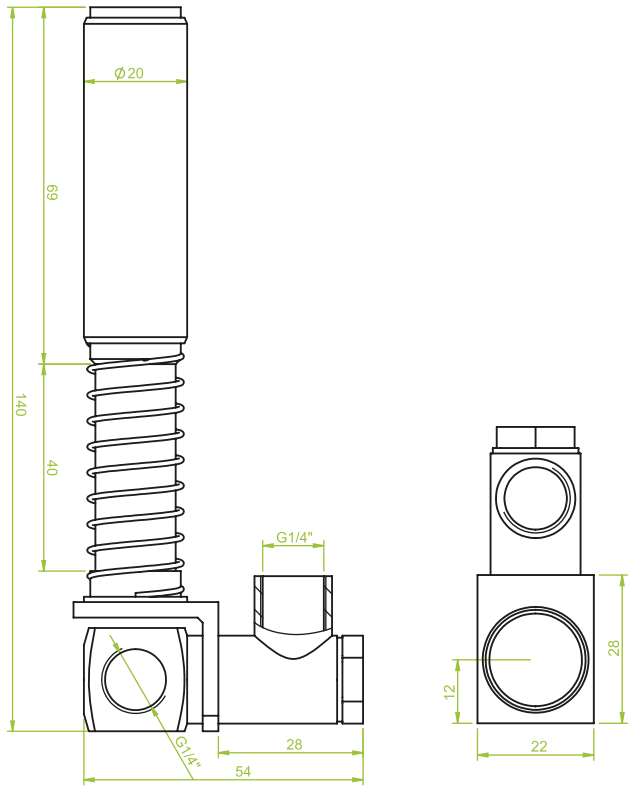

■ Saugfinger gefedert, verdrehgesichert
Klemmdurchmesser 20 mm
Länge 138 mm
Anschluss: 2 x IG 1/4“ drehbar

■ *Suction finger torsionally rigid,*
Clamping diameter 20 mm,
Length 138 mm,
Female thread 2 x 1/4“ rotating connector

Art.: GK.140.002

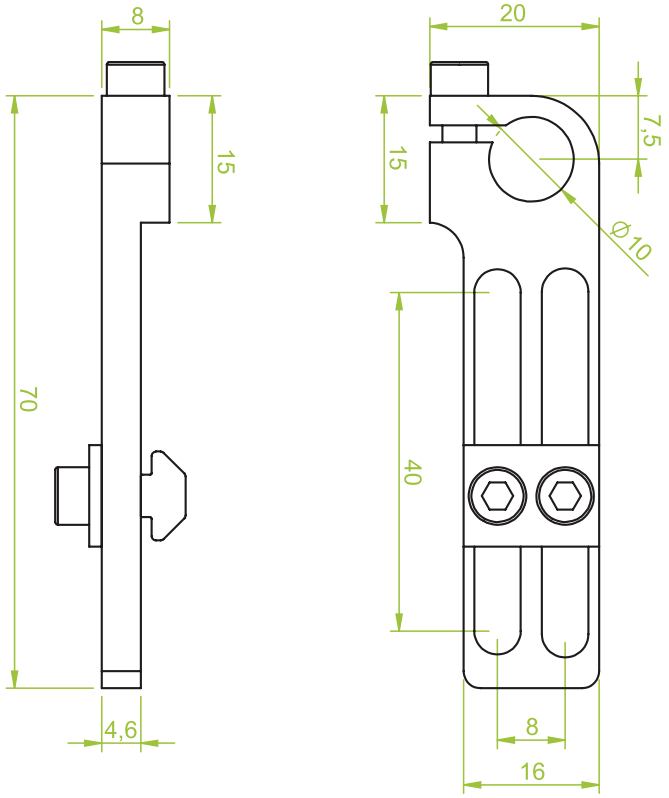

■ doppelwirkend
Schließkraft: 72 N
Inkl. Nutensteine

■ *double acting*
closing force: 72 N
Incl. Channel nuts

Morali Produktionstechnik GmbH
Vakuum.- & Greifertechnik
Schwarzwaldstraße 4/2
D-78628 Rottweil
Fon: +49 741 - 17 52 60-0
Fax: +49 741 - 17 52 60-29
Email: info@morali-gmbh.de
www.morali-gmbh.de

Saugfinger, gefedert | *Suction finger, spring loaded*

Art.: GK.140.024

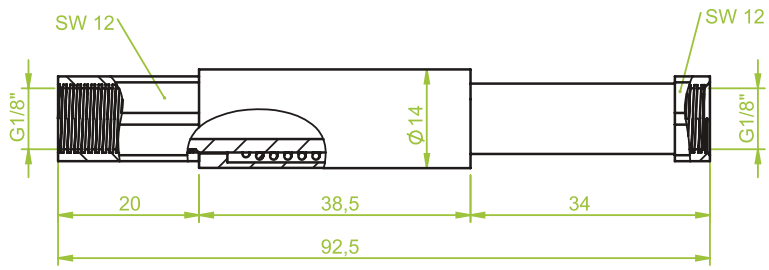

■ Saufinger, gefedert
Klemmdurchmesser 14 mm
Hub 20 mm
Anschluss: 2 x IG 1/8“

■ *Suction finger, spring loaded,*
Clamping diameter 14 mm,
Travel 20 mm,
Female thread 2 x G1/8“

Art.: GK.140.027

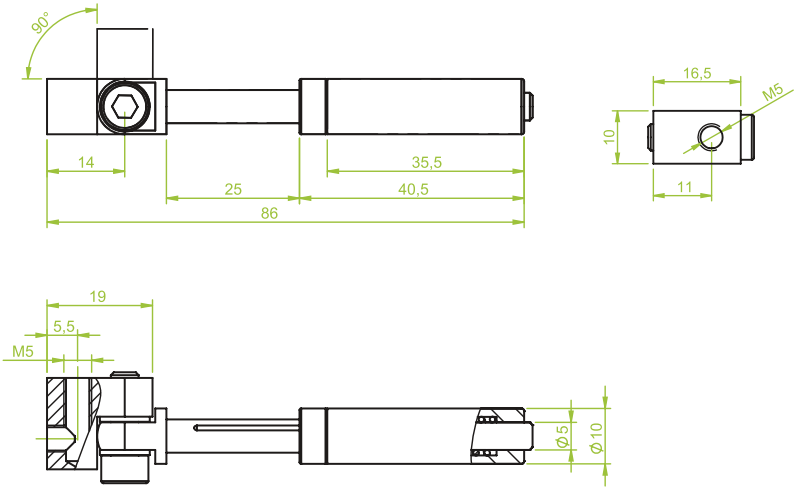

■ Saugfinger verdrehgesichert, gefedert
Klemmdurchmesser 10 mm, Hub 10 mm
Anschluss: 2 x IG M5
Mit integriertem Winkelgelenk

■ *Suction finger, spring loaded,*
Clamping diameter 14 mm, travel 20 mm,
Female thread 2 x G1/8“,
With integrated angle joint

Art.: GK.140.028

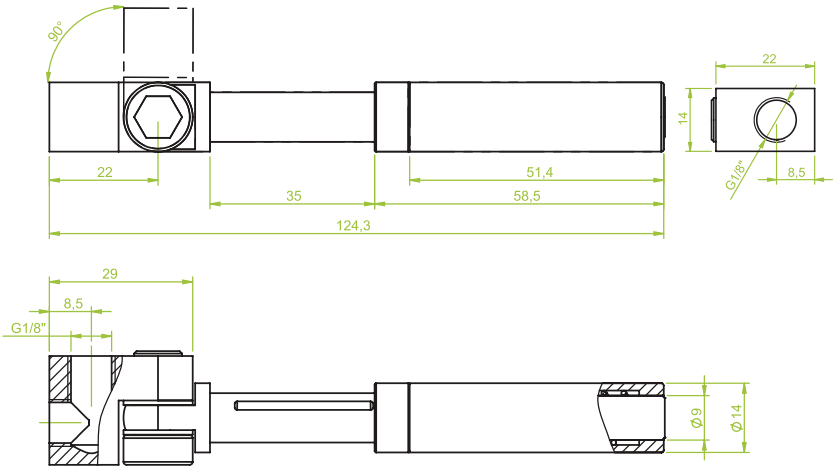

■ Saugfinger, gefedert
Klemmdurchmesser 14 mm, Hub 20 mm
Anschluss: 2 x IG 1/8“, mit
Integriertem Winkelgelenk

■ *Suction finger, torsionally rigid,*
Spring loaded, clamping diameter 14 mm,
Travel 20 mm,
Female thread 2 x G1/8“,
With integrated angle joint

Zentrierbolzen | *Locactor Pins*

Art.: GK.15.001

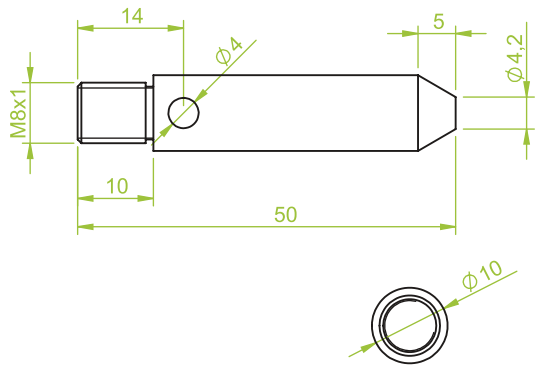

■ Zentrierbolzendurchmesser 10 mm
Länge 50 mm
Anschluss M8 x 1

■ *Locactor Pins diameter 10 mm,*
Length 50 mm,
Connection M 8 x 1

Art.: GK.15.002

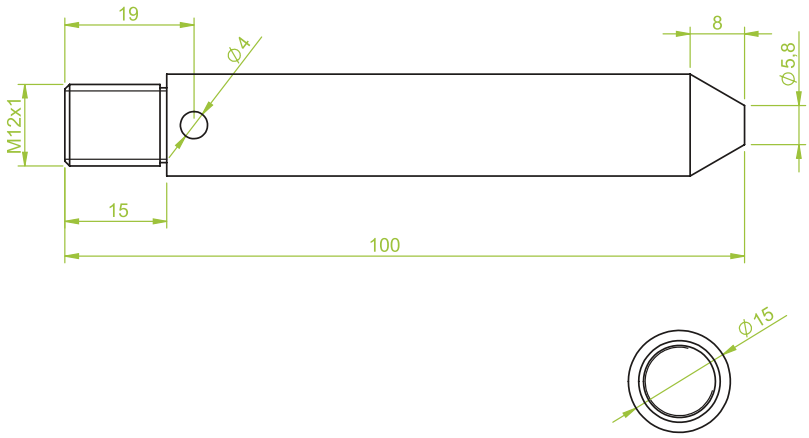

■ Zentrierbolzendurchmesser 15 mm
Länge 100 mm
Anschluss M12 x 1

■ *Locactor Pins diameter 15 mm,*
Length 100 mm,,
Connection M12 x 1

Art.: GK.15.003

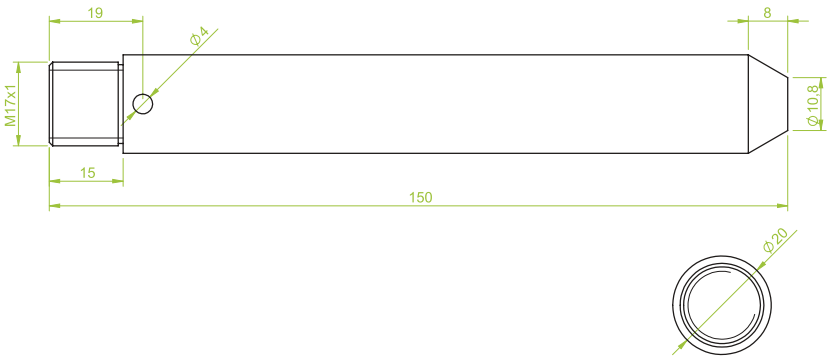

■ Zentrierbolzendurchmesser 20 mm
Länge 150 mm
Anschluss M17 x 1

■ *Locactor Pins diameter 20 mm*
Length 150 mm
Connection M17 x 1

Abstandhalter | *Adjustment rods*

Art.: GK.15.004

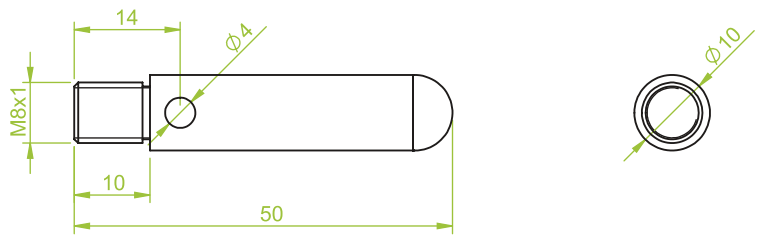

■ Abstandhalter durchmesser 10 mm
Länge 50 mm
Anschluss M8 x1

■ *Adjustment Rods diameter 10 mm*
Length 50 mm
Connection M8 x 1

Art.: GK.15.005

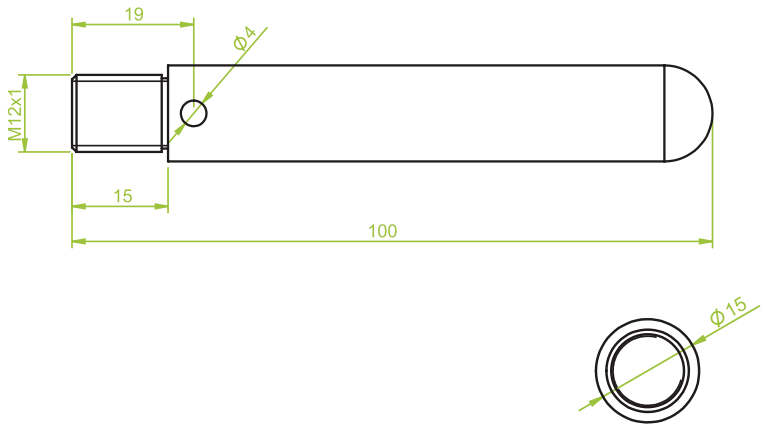

■ Abstandshalter durchmesser 15 mm
Länge 100 mm
Anschluss M12 x 1

■ *Adjustment rods diameter 15 mm,*
Length 100 mm,
Connection M12 x 1

Art.: GK.15.006

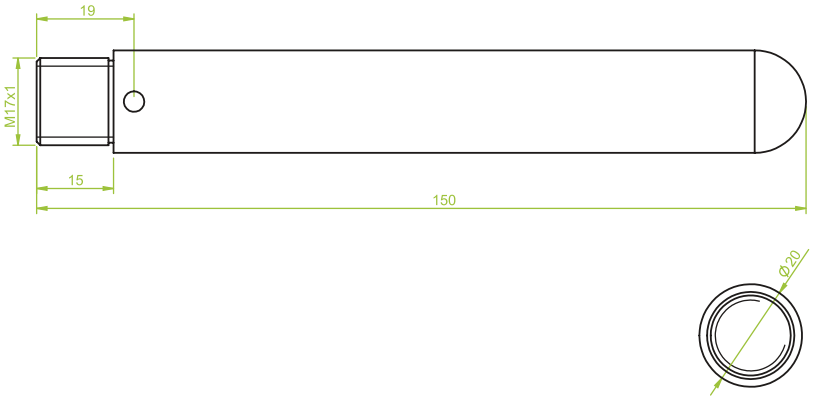

■ Abstandshalter durchmesser 20 mm
Länge 150 mm
Anschluss M17 x 1

■ *Adjustment rods diameter 20 mm,*
Length 150 mm,
Connection M17 x 1

Verlängerungsrohr | *Finger extensions*

Art.: GK.16.001

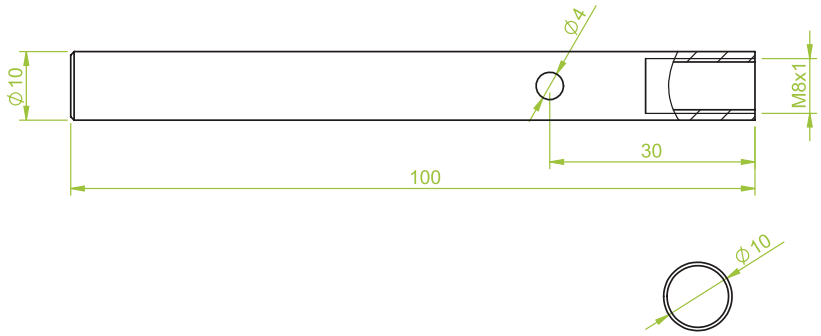

■ Verlängerungsrohr D= 10 mm
Länge 100 mm
Anschluss M8 x 1

■ *Finger extensions diameter 10 mm,*
Length 100 mm,
Connection M8 x 1

Art.: GK.16.002

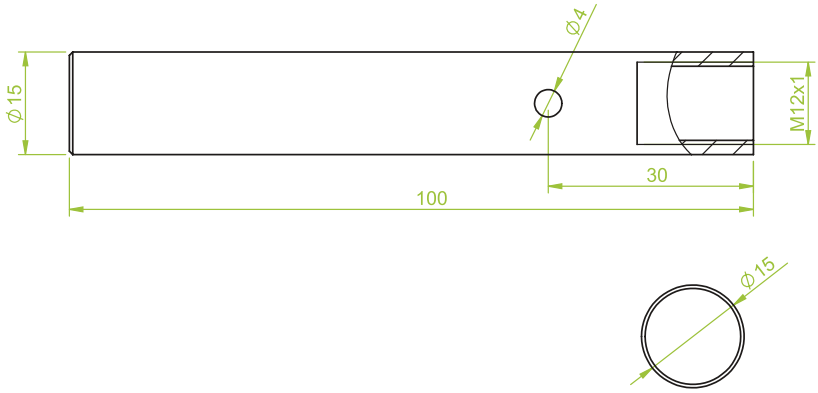

■ Verlängerungsrohr D= 15 mm
Länge 100 mm
Anschluss: M12 x 1

■ *Finger extensions diameter 15 mm,*
Length 100 mm,
Connection M12 x 1

Art.: GK.16.003

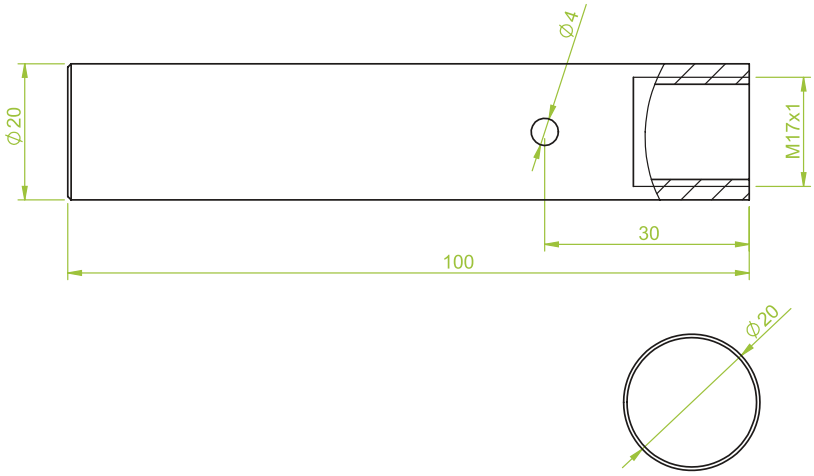

■ Verlängerungsrohr D= 20 mm
Länge 100 mm
Anschluss: M17 x 1

■ *Finger extensions diameter 20 mm,*
Length 100 mm,
Connection M17 x1

Luft-/Vakuumverteiler | *Air and vacuum distributor*

Art.: GK.12.002

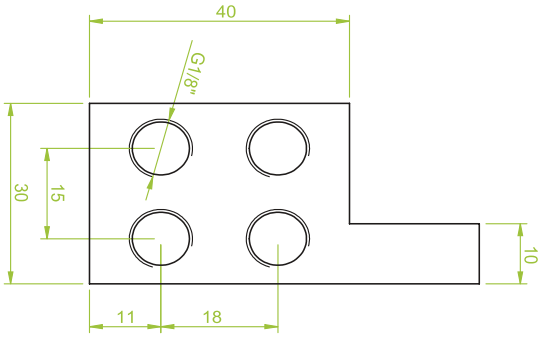

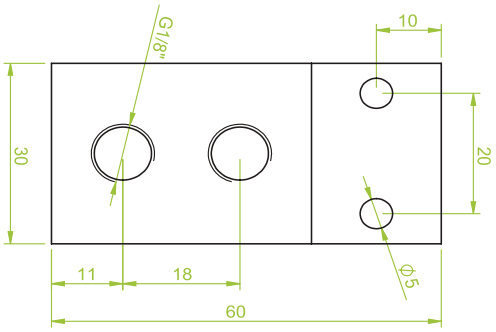

■ Luft-/ Vakuumverteiler für Profile G1/8“
Mit 2 Kreisläufen

■ *Air and vacuum distributor for profiles G1/8“*
With 2 circuits

Art.: GK.12.003

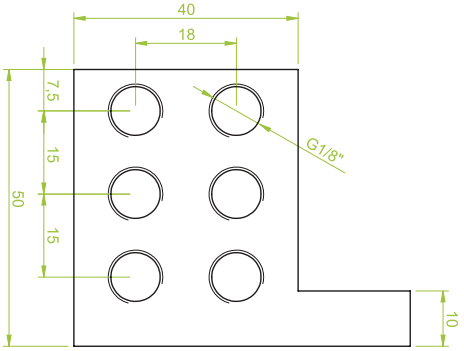

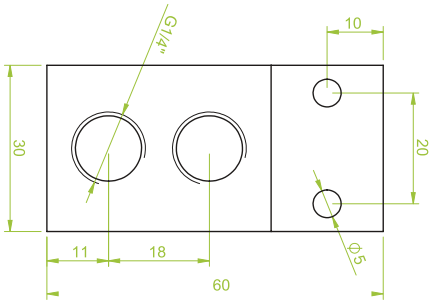

■ Luft-/Vakuumverteiler für Profile G1/8“ / 1/4“
Mit 2 Kreisläufen

■ *Air and vacuum distributor fpr profiles G1/8“ / 1/4“ with 2 circuits*

MORALI GmbH

Ihr Partner für effektive Vakuum Technologie

Your partner for effective vacuum technology

Besuchen Sie uns | *Visit us* **www.morali-gmbh.de**

MORALI VACTEC SYSTEMS

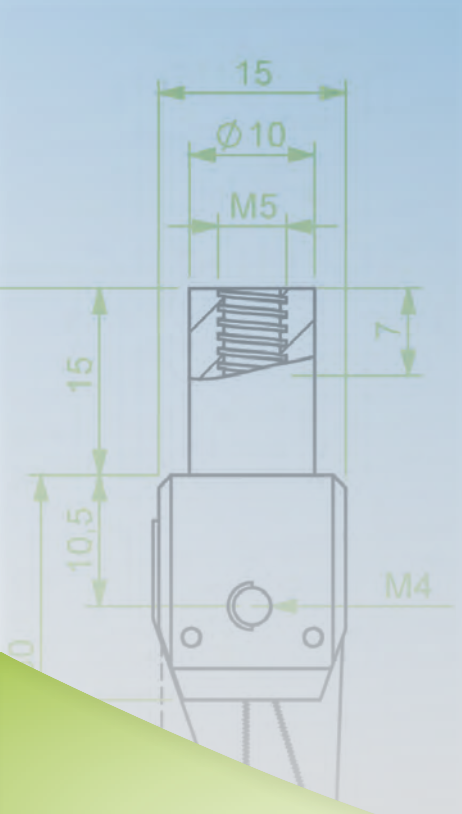

MORALI
VACTEC SYSTEMS

Your partner for effective vacuum technology

Morali Produktionstechnik GmbH
Schwarzwaldstraße 4/2
D-78628 Rottweil

Fon: +49 741 - 17 52 60-0
Fax: +49 741 - 17 52 60-29

Email: info@morali-gmbh.de
www.morali-gmbh.de